THIS DRAWING IS UNPUBLISHED. RELEASED FOR PUBLICATION . . OCT 1988
© COPYRIGHT 1988 A1 ALL RIGHTS RESERVED.

REVISIONS

P	LTR	DESCRIPTION	DATE	DWN	APVD
	C	REVISED PER ECO-17-008763	22JAN2018	RG	SH

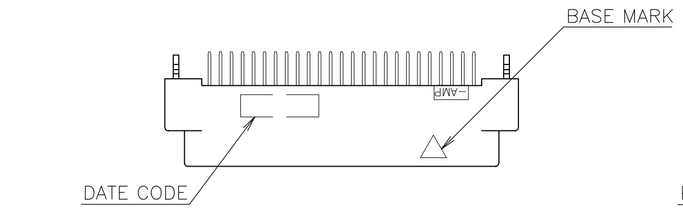

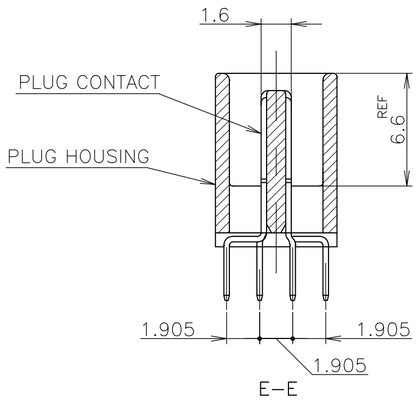

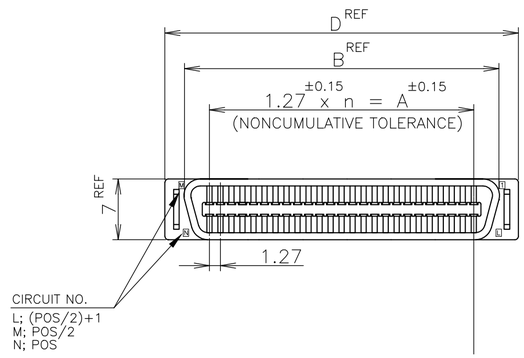

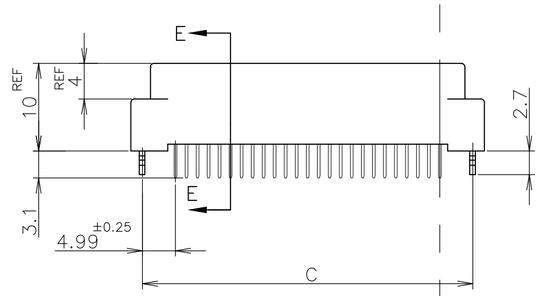

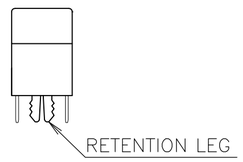

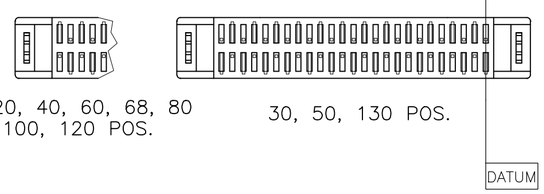

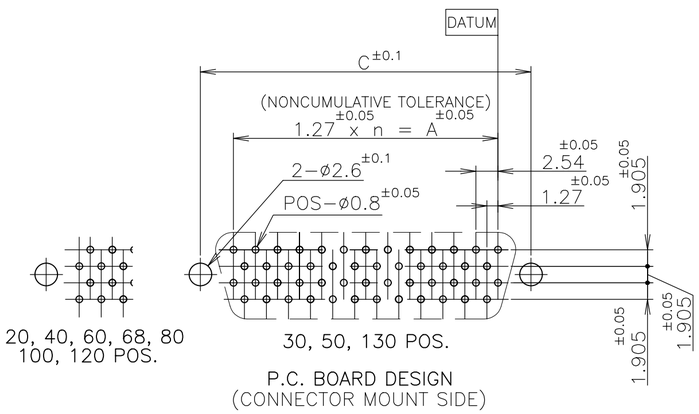

1 NUMBER "n" S COUNTED FROM DATUM
(CIRCUIT NO.1 IS "AMP" MARK SIDE.)

2 MATERIAL: HOUSING; 66 NYLON (GF) UL 94V-0, BLACK.
: CONTACT; PHOSPHOR BRONZE.
: RETENTION LEG; BRASS.

3 FINISH: CONTACT; Au AT CONTACT AREA (SEE TABLE),
TIN AT TINE OVER Ni.
RETENTION LEG; TIN UNDER Ni.

	PART NO.		Au PLATE	POS.	n	A	B	C	D
	6–	–2		130	64	81.28	89.62	91.25	93.90
	6–	–1		120	59	74.93	83.27	84.90	87.55
	6–	–0		100	49	62.23	70.57	72.20	74.85
	5–	–9		80	39	49.53	57.87	59.50	62.15
	5–	–8		68	33	41.91	50.25	51.88	54.53
	5–	–7		60	29	36.83	45.17	46.80	49.45
	5–	–6		50	24	30.48	38.82	40.45	43.10
	5–	–5		40	19	24.13	32.47	34.10	36.75
OBSOLETE	~~5–~~	~~–3~~		~~30~~	~~14~~	~~17.78~~	~~26.12~~	~~27.75~~	~~30.40~~
	5–	–1	0.00076	20	9	11.43	19.77	21.40	24.05
OBSOLETE	~~4–~~	~~–2~~		~~130~~	~~64~~	~~81.28~~	~~89.62~~	~~91.25~~	~~93.90~~
OBSOLETE	~~4–~~	~~–1~~		~~120~~	~~59~~	~~74.93~~	~~83.27~~	~~84.90~~	~~87.55~~
	4–	–0		100	49	62.23	70.57	72.20	74.85
	3–	–9		80	39	49.53	57.87	59.50	62.15
	3–	–8		68	33	41.91	50.25	51.88	54.53
	3–	–7		60	29	36.83	45.17	46.80	49.45
OBSOLETE	~~3–~~	~~–6~~		~~50~~	~~24~~	~~30.48~~	~~38.82~~	~~40.45~~	~~43.10~~
	3–	–5		40	19	24.13	32.47	34.10	36.75
	3–	–3		30	14	17.78	26.12	27.75	30.40
	3–	–1	0.0005	20	9	11.43	19.77	21.40	24.05
OBSOLETE	~~1–~~	~~–2~~		~~130~~	~~64~~	~~81.28~~	~~89.62~~	~~91.25~~	~~93.90~~
	1–	–1		120	59	74.93	83.27	84.90	87.55
	1–	–0		100	49	62.23	70.57	72.20	74.85
OBSOLETE		~~–9~~		~~80~~	~~39~~	~~49.53~~	~~57.87~~	~~59.50~~	~~62.15~~
		–8		68	33	41.91	50.25	51.88	54.53
		–7		60	29	36.83	45.17	46.80	49.45
		–6		50	24	30.48	38.82	40.45	43.10
		–5		40	19	24.13	32.47	34.10	36.75
		–3		30	14	17.78	26.12	27.75	30.40
	5175473–1		0.0002	20	9	11.43	19.77	21.40	24.05

5175473

LEAD FREE

THIS DRAWING IS A CONTROLLED DOCUMENT.

DIMENSIONS: mm

TOLERANCES UNLESS OTHERWISE SPECIFIED:
0 PLC ± –
1 PLC ± –
2 PLC ± –
3 PLC ± –
4 PLC ± –
ANGLES ± –

GENERAL TOLERANCE
10 ≥ : ±0.2
30 ≥ > 10: ±0.25
100 ≥ > 30: ±0.3
ANGLES: ±3°

MATERIAL 2
FINISH 3

DWN Julyee Zhu 19AUG2004
CHK Steven Yao 19AUG2004
APVD Ikuo Enomoto 19AUG2004
PRODUCT SPEC 108-60038
APPLICATION SPEC –
WEIGHT ~~0.000000~~
CUSTOMER DRAWING

TE Connectivity Ltd.

NAME
AMP CHAMP .050 CONNECTOR (B-T-B)
PLUG CONNECTOR
(VERTICAL WITH RETENTION LEG)

SIZE	CAGE CODE	DRAWING NO	RESTRICTED TO
A2	00779	C-5175473	

SCALE NTS SHEET 1 OF 1 REV C

1471-9 (1/15)

OCEAN CHIPS
Океан Электроники
Поставка электронных компонентов

Компания «Океан Электроники» предлагает заключение долгосрочных отношений при поставках импортных электронных компонентов на взаимовыгодных условиях!

Наши преимущества:

- Поставка оригинальных импортных электронных компонентов напрямую с производств Америки, Европы и Азии, а так же с крупнейших складов мира;
- Широкая линейка поставок активных и пассивных импортных электронных компонентов (более 30 млн. наименований);
- Поставка сложных, дефицитных, либо снятых с производства позиций;
- Оперативные сроки поставки под заказ (от 5 рабочих дней);
- Экспресс доставка в любую точку России;
- Помощь Конструкторского Отдела и консультации квалифицированных инженеров;
- Техническая поддержка проекта, помощь в подборе аналогов, поставка прототипов;
- Поставка электронных компонентов под контролем ВП;
- Система менеджмента качества сертифицирована по Международному стандарту ISO 9001;
- При необходимости вся продукция военного и аэрокосмического назначения проходит испытания и сертификацию в лаборатории (по согласованию с заказчиком);
- Поставка специализированных компонентов военного и аэрокосмического уровня качества (Xilinx, Altera, Analog Devices, Intersil, Interpoint, Microsemi, Actel, Aeroflex, Peregrine, VPT, Syfer, Eurofarad, Texas Instruments, MS Kennedy, Miteq, Cobham, E2V, MA-COM, Hittite, Mini-Circuits, General Dynamics и др.);

Компания «Океан Электроники» является официальным дистрибьютором и эксклюзивным представителем в России одного из крупнейших производителей разъемов военного и аэрокосмического назначения **«JONHON»**, а так же официальным дистрибьютором и эксклюзивным представителем в России производителя высокотехнологичных и надежных решений для передачи СВЧ сигналов **«FORSTAR»**.

AVIC JONHON

«JONHON» (основан в 1970 г.)

Разъемы специального, военного и аэрокосмического назначения:

(Применяются в военной, авиационной, аэрокосмической, морской, железнодорожной, горно- и нефтедобывающей отраслях промышленности)

«FORSTAR» (основан в 1998 г.)

ВЧ соединители, коаксиальные кабели, кабельные сборки и микроволновые компоненты:

(Применяются в телекоммуникациях гражданского и специального назначения, в средствах связи, РЛС, а так же военной, авиационной и аэрокосмической отраслях промышленности).

FORSTAR®

Телефон: 8 (812) 309-75-97 (многоканальный)
Факс: 8 (812) 320-03-32
Электронная почта: ocean@oceanchips.ru
Web: http://oceanchips.ru/
Адрес: 198099, г. Санкт-Петербург, ул. Калинина, д. 2, корп. 4, лит. А