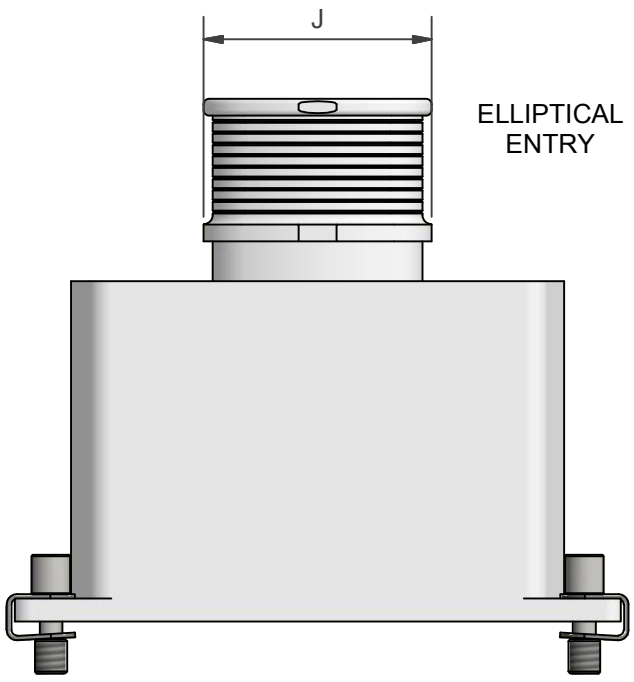

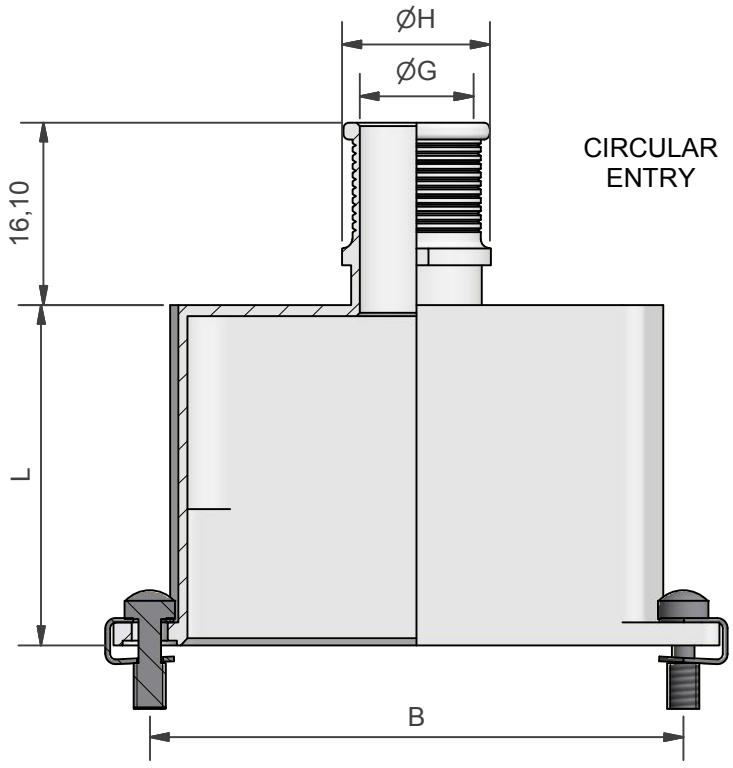

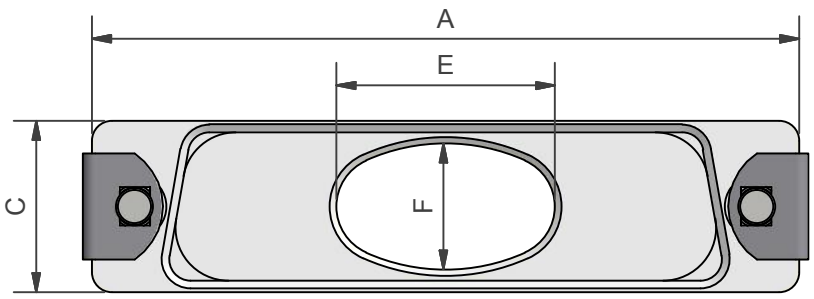

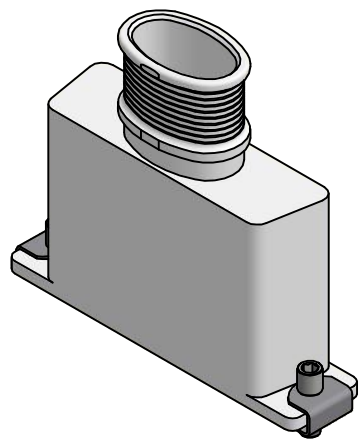

T OPTION
PROVIDES CUTOUTS IN ORDER TO
ACCOMMODATE TABS

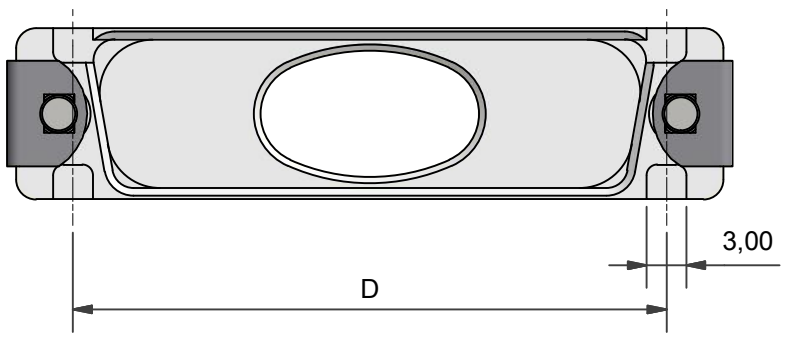

RFI COMB
OPTION

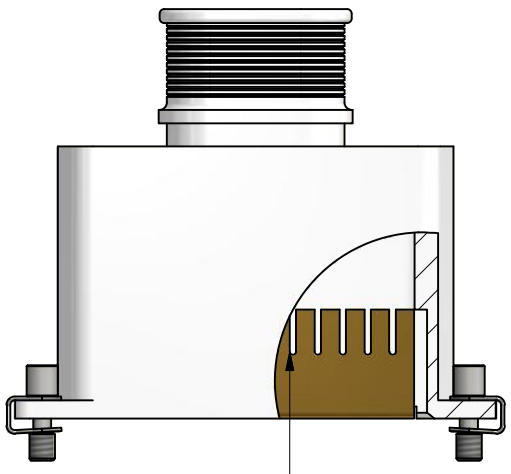

PUSH FIT RFI COMB
(SILVER PLATED BRASS)
COMB SUPPLIED SEPARATELY

HARDWARE OPTIONS

CODE: (NO CODE)
STANDARD
SLOTTED
HEAD SCREW

CODE: SSL
SHORT
SLOTTED
HEAD SCREW

CODE: H
HEX SOCKET
HEAD SCREW

CODE: E
EXTENDED
SCREW

CODE: PF
JACK POST
(4-40 UNC)

CODE: PF-0
THREADED
HOLE
4-40 UNC

CODE: M3-0
THREADED
HOLE
M3

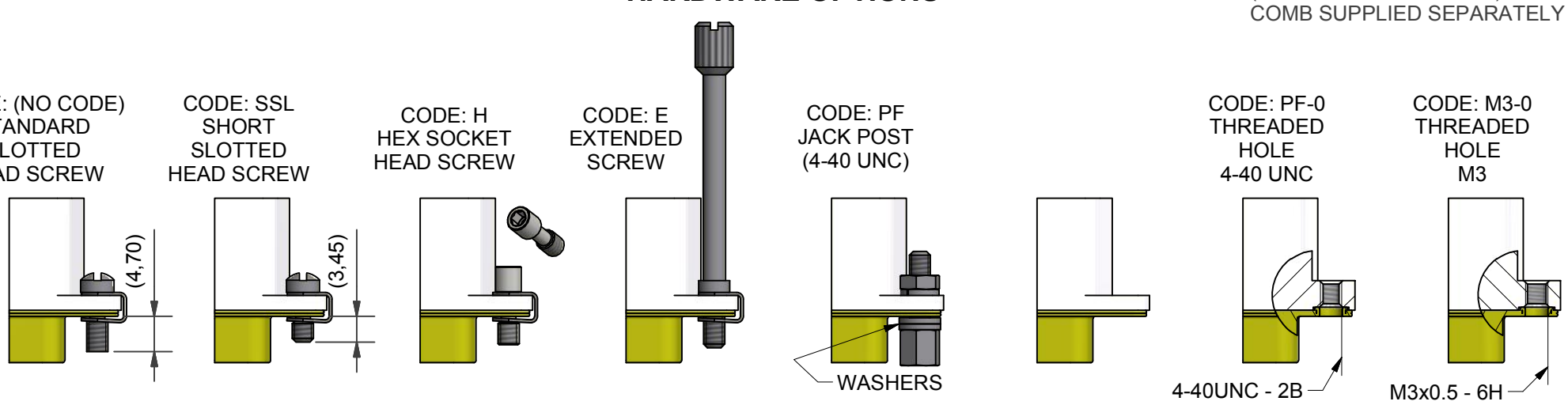

WASHERS
SHOWN FOR
REFERENCE
ONLY

NOT
SUPPLIED
WITH
HARDWARE

NOT
SUPPLIED
WITH
HARDWARE

ORDERS CANNOT BE PLACED AGAINST ALPHA ISSUED DRAWINGS.
ON RECEIPT OF CUSTOMER APPROVAL, THE DRAWING STATUS WILL BE RAISED TO ISSUE 1.

DRAWN	DIW	DATE 04/08/2016	3RD ANGLE PROJECTION NOT TO SCALE	PART NUMBER: D**-1-BT-**-*-*
SALES APPR		04/08/2016		
DESIGN APPR	K. SHEPPARD	02/03/2016	UNLESS OTHERWISE SPECIFIED ALL DIMENSIONS IN MILLIMETRES GENERAL TOL LINEAR +/-0,25MM ANGULAR +/- 1°	TITLE: D-SUB BANDING BACKSHELL
PROD APPR				
QUAL APPR			**MATERIAL** SEE PART NUMBER BREAKDOWN	ASSY USED ON: MIL-DTL-24308
ISSUE 10	REV. 2	DCR 5821		
NCAGE CODE U5792		WEIGHT ---	**FINISH** SEE PART NUMBER BREAKDOWN	

THIS DRAWING IS COPYRIGHT AND THE PROPERTY OF POLAMCO LTD
IT MUST NOT BE COPIED, USED FOR MANUFACTURE OR OTHERWISE
DISCLOSED WITHOUT PRIOR WRITTEN CONSENT OF THE COMPANY.

POLAMCO LTD, WESTON LOCK,
LOWER BRISTOL ROAD
BATH BA2 1EP

SHT 1

DRAWING NO: P10143

Polamco
TE connectivity

D25-1-BT-08E-1-C-T-L20-E

CONNECTOR TYPE
SHELL SIZE (SEE TABLE 1)
INSERT H FOR RFI COMB COMPATABILITY
ENTRY POSITION (TOP ENTRY)
TERMINATION STYLE
(BT - BAND TERMINATION STYLE)
ENTRY SIZE (SEE TABLE 2)
INSERT E FOR ELLIPTICAL ENTRY
ENTRY SIZES 07 AND ABOVE ONLY
OMIT FOR STANDARD CIRCULAR ENTRY
MATERIAL (TABLE 3)
PLATING (TABLE 3)
T OPTION
OMIT FOR STANDARD FLANGE
OPTIONAL LENGTH (5MM INCREMENTS)
(OMIT FOR STANDARD LENGTH, STANDARD LENGTH = 30MM)
HARDWARE OPTION
OMIT FOR STANDARD

TABLE 1

SHELL SIZE	MIL SPEC SHELL SIZE REFERENCE	A	B	C	D	MAX ENTRY (CIRCULAR)	MAX ENTRY (ELLIPTICAL)
09	1	31,19	25,00	12,93	22,86	06	08E
15	2	39,52	33,33	12,93	31,09	06	10E
25	3	53,42	47,02	12,93	44,86	06	12E
37	4	69,76	63,50	12,93	61,32	06	15E
50	5	67,31	61,12	15,75	58,98	08	16E
104	6	69,70	63,50	17,35	NA	09	18E

TABLE 2A

ENTRY SIZE (CIRCULAR)	G	H MAX
01	3,18	9,00
02	4,75	9,00
03	6,86	11,30
04	7,37	13,10
05	7,92	13,10
06	10,03	13,63
07	10,67	14,27
08	12,70	16,30
09	14,27	17,90

TABLE 2B

ENTRY SIZE (ELLIPTICAL)	E MIN	F MIN	J	EQUIV. CIRCULAR ENTRY DIAMETER
07E	13,0	9,5	16,6	(11,1)
08E	16,5	9,5	20,1	(12,7)
09E	20,5	9,5	24,1	(14,3)
10E	24,7	9,5	28,3	(15,9)
11E	29,4	9,5	33,0	(17,5)
12E	34,6	9,5	38,2	(19,1)
13E	40,2	9,5	43,8	(20,6)
14E	46,2	9,5	49,8	(22,2)
15E	52,7	9,5	56,3	(23,8)
16E	50,0	12,0	53,6	(25,4)
17E	49,2	13,9	52,8	(27,0)
18E	54,9	13,9	58,5	(28,6)

TABLE 3

CODE	MATERIAL / PLATING
1-C	ALUMINIUM / ELECTROLESS NICKEL
1-B	ALUMINIUM / CADMIUM OLIVE DRAB OVER ELECTROLESS NICKEL
1-U	ALUMINIUM / UNPLATED
1-ZB	ALUMINIUM / ZINC COBALT OLIVE DRAB OVER ELECTROLESS NICKEL
1-ZN	ALUMINIUM / ZINC NICKEL BLACK PASSIVATE OVER ELECTROLESS NICKEL
1-Y	ALUMINIUM / YELLOW CHROMATE OVER CADMIUM
4-J	STAINLESS STEEL / PASSIVATE

DRAWN	DIW	DATE 04/08/2016	3RD ANGLE PROJECTION NOT TO SCALE	PART NUMBER: D**-1-BT-**-*-*	Polamco TE connectivity
SALES APPR		04/08/2016			
DESIGN APPR	K. SHEPPARD	02/03/2016	UNLESS OTHERWISE SPECIFIED ALL DIMENSIONS IN MILLIMETRES GENERAL TOL LINEAR +/-0,25MM ANGULAR +/- 1°	TITLE: D-SUB BANDING BACKSHELL	
PROD APPR					
QUAL APPR			MATERIAL SEE PART NUMBER BREAKDOWN	ASSY USED ON:	
ISSUE 10	REV. 2	DCR 5821			
NCAGE CODE U5792		WEIGHT ---	FINISH SEE PART NUMBER BREAKDOWN		

THIS DRAWING IS COPYRIGHT AND THE PROPERTY OF POLAMCO LTD IT MUST NOT BE COPIED, USED FOR MANUFACTURE OR OTHERWISE DISCLOSED WITHOUT PRIOR WRITTEN CONSENT OF THE COMPANY.

POLAMCO LTD, WESTON LOCK, LOWER BRISTOL ROAD BATH BA2 1EP

SHT 2

DRAWING NO: P10143

OCEAN CHIPS
Океан Электроники
Поставка электронных компонентов

Компания «Океан Электроники» предлагает заключение долгосрочных отношений при поставках импортных электронных компонентов на взаимовыгодных условиях!

Наши преимущества:

- Поставка оригинальных импортных электронных компонентов напрямую с производств Америки, Европы и Азии, а так же с крупнейших складов мира;
- Широкая линейка поставок активных и пассивных импортных электронных компонентов (более 30 млн. наименований);
- Поставка сложных, дефицитных, либо снятых с производства позиций;
- Оперативные сроки поставки под заказ (от 5 рабочих дней);
- Экспресс доставка в любую точку России;
- Помощь Конструкторского Отдела и консультации квалифицированных инженеров;
- Техническая поддержка проекта, помощь в подборе аналогов, поставка прототипов;
- Поставка электронных компонентов под контролем ВП;
- Система менеджмента качества сертифицирована по Международному стандарту ISO 9001;
- При необходимости вся продукция военного и аэрокосмического назначения проходит испытания и сертификацию в лаборатории (по согласованию с заказчиком);
- Поставка специализированных компонентов военного и аэрокосмического уровня качества (Xilinx, Altera, Analog Devices, Intersil, Interpoint, Microsemi, Actel, Aeroflex, Peregrine, VPT, Syfer, Eurofarad, Texas Instruments, MS Kennedy, Miteq, Cobham, E2V, MA-COM, Hittite, Mini-Circuits, General Dynamics и др.);

Компания «Океан Электроники» является официальным дистрибьютором и эксклюзивным представителем в России одного из крупнейших производителей разъемов военного и аэрокосмического назначения **«JONHON»**, а так же официальным дистрибьютором и эксклюзивным представителем в России производителя высокотехнологичных и надежных решений для передачи СВЧ сигналов **«FORSTAR»**.

AVIC JONHON

«JONHON» (основан в 1970 г.)

Разъемы специального, военного и аэрокосмического назначения:

(Применяются в военной, авиационной, аэрокосмической, морской, железнодорожной, горно- и нефтедобывающей отраслях промышленности)

«FORSTAR» (основан в 1998 г.)

ВЧ соединители, коаксиальные кабели, кабельные сборки и микроволновые компоненты:

(Применяются в телекоммуникациях гражданского и специального назначения, в средствах связи, РЛС, а так же военной, авиационной и аэрокосмической отраслях промышленности).

FORSTAR®

Телефон: 8 (812) 309-75-97 (многоканальный)
Факс: 8 (812) 320-03-32
Электронная почта: ocean@oceanchips.ru
Web: http://oceanchips.ru/
Адрес: 198099, г. Санкт-Петербург, ул. Калинина, д. 2, корп. 4, лит. А