THIS DRAWING IS UNPUBLISHED. RELEASED FOR PUBLICATION 20
© COPYRIGHT 20 BY - ALL RIGHTS RESERVED.

REVISIONS

P	LTR	DESCRIPTION	DATE	DWN	APVD
	A	INITIAL RELEASE	13JUN2015	GY	CW
	B	ECR-18-003733	31JUL2018	BS	CW
	B1	ECR-18-012802	11AUG2018	WQR	CW
	B2	ECR-18-009564	12SEP2018	CD	CW

TYPE 1/类型 1

Single PG/M thread
一个进线孔

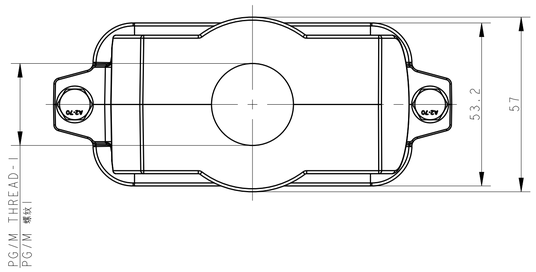

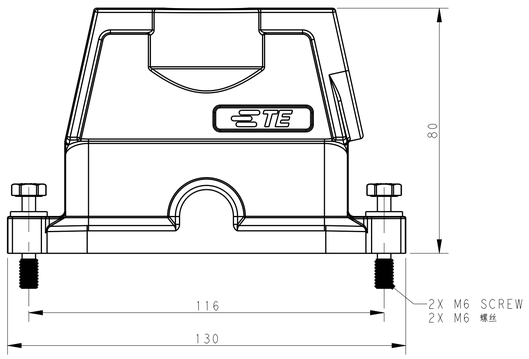

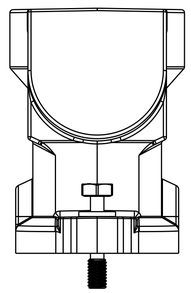

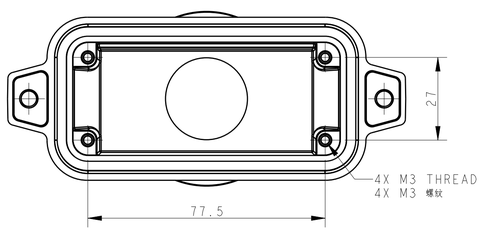

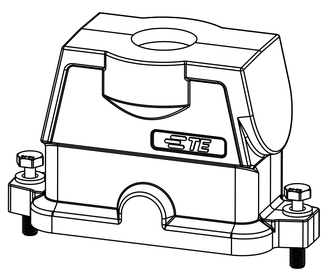

TYPE 2/类型 2

Two PG/M threads
两个进线孔

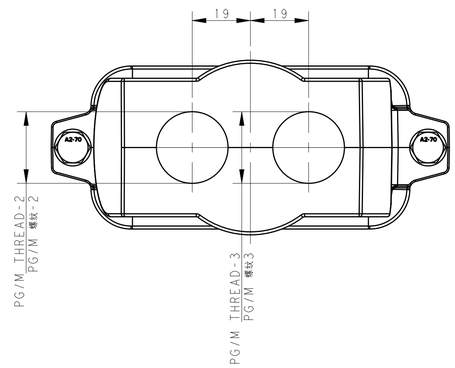

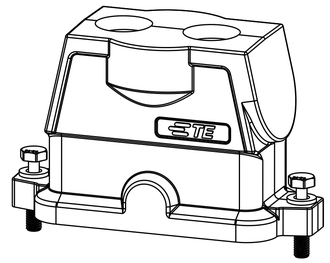

All dimension is same as TYPE 1,except those defined in this TYPE
除了已定义的尺寸外，其他尺寸参照类型1

TYPE 3/类型 3

Single PG/M thread
一个进线孔

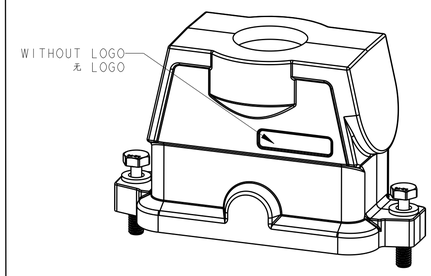

All dimension is same as TYPE 1,
except those defined in this TYPE
除了已定义的尺寸外，其他尺寸参照类型1

PART NUMBER 零件料号	DESCRIPTION 描述		PG/M THREAD-3 PG/M 螺纹3	PG/M THREAD-2 PG/M 螺纹2	PG/M THREAD-1 PG/M 螺纹1	TYPE 类型
T1922162140-001	H16BPR-TGHC-M40	H16BPR HOOD,CENTER LOCKING,TOP ENTRY M40,POWDER COATED,DEEP GREY,NO LOGO H16BPR上壳，中部锁定，顶出M40，深灰色粉末喷涂，无LOGO	-	-	M40	TYPE 3 类型3
T1922162125-001	H16BPR-TGHC-M25	H16BPR HOOD,CENTER LOCKING,TOP ENTRY M25,POWDER COATED,DEEP GREY,NO LOGO H16BPR上壳，中部锁定，顶出M25，深灰色粉末喷涂，无LOGO	-	-	M25	
T1922162150-001	H16BPR-TGHC-M50	H16BPR HOOD,CENTER LOCKING,TOP ENTRY M50,POWDER COATED,DEEP GREY,NO LOGO H16BPR上壳，中部锁定，顶出M50，深灰色粉末喷涂，无LOGO	-	-	M50	
T1922162132-001	H16BPR-TGHC-M32	H16BPR HOOD,CENTER LOCKING,TOP ENTRY M32,POWDER COATED,DEEP GREY,NO LOGO H16BPR上壳，中部锁定，顶出M32，深灰色粉末喷涂，无LOGO	-	-	M32	
T1922160225-000	H16BPR-TGHC-2M25	H16BPR HOOD,CENTER LOCKING,TOP ENTRY 2M25,POWDER COATED,BLACK H16BPR上壳，中部锁定，顶出2M25，黑色粉末喷涂	M25	M25	-	TYPE 2 类型2
T1922161140-000	H16BPR-TGHC-M40	H16BPR HOOD,CENTER LOCKING,TOP ENTRY M40,POWDER COATED,SILVER WHITE H16BPR上壳，中部锁定，顶出M40，银白色粉末喷涂	-	-	M40	TYPE 1 类型1
T1922161136-000	H16BPR-TGHC-PG36	H16BPR HOOD,CENTER LOCKING,TOP ENTRY PG36,POWDER COATED,SILVER WHITE H16BPR上壳，中部锁定，顶出PG36，银白色粉末喷涂	-	-	PG36	
T1922161132-000	H16BPR-TGHC-M32	H16BPR HOOD,CENTER LOCKING,TOP ENTRY M32,POWDER COATED,SILVER WHITE H16BPR上壳，中部锁定，顶出M32，银白色粉末喷涂	-	-	M32	
T1922161129-000	H16BPR-TGHC-PG29	H16BPR HOOD,CENTER LOCKING,TOP ENTRY PG29,POWDER COATED,SILVER WHITE H16BPR上壳，中部锁定，顶出PG29，银白色粉末喷涂	-	-	PG29	
T1922161125-000	H16BPR-TGHC-M25	H16BPR HOOD,CENTER LOCKING,TOP ENTRY M25,POWDER COATED,SILVER WHITE H16BPR上壳，中部锁定，顶出M25，银白色粉末喷涂	-	-	M25	
T1922161121-000	H16BPR-TGHC-PG21	H16BPR HOOD,CENTER LOCKING,TOP ENTRY PG21,POWDER COATED,SILVER WHITE H16BPR上壳，中部锁定，顶出PG21，银白色粉末喷涂	-	-	PG21	
T1922160140-000	H16BPR-TGHC-M40	H16BPR HOOD,CENTER LOCKING,TOP ENTRY M40,POWDER COATED,BLACK H16BPR上壳，中部锁定，顶出M40，黑色粉末喷涂	-	-	M40	
T1922160136-000	H16BPR-TGHC-PG36	H16BPR HOOD,CENTER LOCKING,TOP ENTRY PG36,POWDER COATED,BLACK H16BPR上壳，中部锁定，顶出PG36，黑色粉末喷涂	-	-	PG36	
T1922160132-000	H16BPR-TGHC-M32	H16BPR HOOD,CENTER LOCKING,TOP ENTRY M32,POWDER COATED,BLACK H16BPR上壳，中部锁定，顶出M32，黑色粉末喷涂	-	-	M32	
T1922160129-000	H16BPR-TGHC-PG29	H16BPR HOOD,CENTER LOCKING,TOP ENTRY PG29,POWDER COATED,BLACK H16BPR上壳，中部锁定，顶出PG29，黑色粉末喷涂	-	-	PG29	
T1922160125-000	H16BPR-TGHC-M25	H16BPR HOOD,CENTER LOCKING,TOP ENTRY M25,POWDER COATED,BLACK H16BPR上壳，中部锁定，顶出M25，黑色粉末喷涂	-	-	M25	
T1922160121-000	H16BPR-TGHC-PG21	H16BPR HOOD,CENTER LOCKING,TOP ENTRY PG21,POWDER COATED,BLACK H16BPR上壳，中部锁定，顶出PG21，黑色粉末喷涂	-	-	PG21	

NOTES:
1. TECHNICAL CHARACTERISTICS:
   HOOD MATERIAL: DIE CAST ALUMINIUM ALLOY
   SURFACE TREATMENT: SEE TABLE
   DEGREE OF PROTECTION: IP68 (MATED)

注释
1.技术参数：
壳体材料：铝合金
表面处理：见表格
防护等级：IP68（配合）

THIS DRAWING IS A CONTROLLED DOCUMENT.

DIMENSIONS: mm

TOLERANCES UNLESS OTHERWISE SPECIFIED:
0 PLC ±-
1 PLC ±-
2 PLC ±-
3 PLC ±-
4 PLC ±-
ANGLES ±-

MATERIAL - -
FINISH - -

DWN Gino.Yao 13JUN2015
CHK Chris.Wang 13JUN2015
APVD Xiang.xu 13JUN2015
PRODUCT SPEC 108-137014
APPLICATION SPEC 114-137014
WEIGHT -

TE Connectivity

NAME H16BPR-TGHC-PG/M

SIZE A1 | CAGE CODE - | DRAWING NO C-T192216XXXXX00 | RESTRICTED TO

CUSTOMER DRAWING | SCALE 1:1 | SHEET 1 OF 1 | REV B2

4805 (3/13)

OCEAN CHIPS
Океан Электроники
Поставка электронных компонентов

Компания «Океан Электроники» предлагает заключение долгосрочных отношений при поставках импортных электронных компонентов на взаимовыгодных условиях!

Наши преимущества:

- Поставка оригинальных импортных электронных компонентов напрямую с производств Америки, Европы и Азии, а так же с крупнейших складов мира;
- Широкая линейка поставок активных и пассивных импортных электронных компонентов (более 30 млн. наименований);
- Поставка сложных, дефицитных, либо снятых с производства позиций;
- Оперативные сроки поставки под заказ (от 5 рабочих дней);
- Экспресс доставка в любую точку России;
- Помощь Конструкторского Отдела и консультации квалифицированных инженеров;
- Техническая поддержка проекта, помощь в подборе аналогов, поставка прототипов;
- Поставка электронных компонентов под контролем ВП;
- Система менеджмента качества сертифицирована по Международному стандарту ISO 9001;
- При необходимости вся продукция военного и аэрокосмического назначения проходит испытания и сертификацию в лаборатории (по согласованию с заказчиком);
- Поставка специализированных компонентов военного и аэрокосмического уровня качества (Xilinx, Altera, Analog Devices, Intersil, Interpoint, Microsemi, Actel, Aeroflex, Peregrine, VPT, Syfer, Eurofarad, Texas Instruments, MS Kennedy, Miteq, Cobham, E2V, MA-COM, Hittite, Mini-Circuits, General Dynamics и др.);

Компания «Океан Электроники» является официальным дистрибьютором и эксклюзивным представителем в России одного из крупнейших производителей разъемов военного и аэрокосмического назначения **«JONHON»**, а так же официальным дистрибьютором и эксклюзивным представителем в России производителя высокотехнологичных и надежных решений для передачи СВЧ сигналов **«FORSTAR»**.

AVIC JONHON

«JONHON» (основан в 1970 г.)

Разъемы специального, военного и аэрокосмического назначения:

(Применяются в военной, авиационной, аэрокосмической, морской, железнодорожной, горно- и нефтедобывающей отраслях промышленности)

«FORSTAR» (основан в 1998 г.)

ВЧ соединители, коаксиальные кабели, кабельные сборки и микроволновые компоненты:

(Применяются в телекоммуникациях гражданского и специального назначения, в средствах связи, РЛС, а так же военной, авиационной и аэрокосмической отраслях промышленности).

FORSTAR®

Телефон: 8 (812) 309-75-97 (многоканальный)
Факс: 8 (812) 320-03-32
Электронная почта: ocean@oceanchips.ru
Web: http://oceanchips.ru/
Адрес: 198099, г. Санкт-Петербург, ул. Калинина, д. 2, корп. 4, лит. А