VAC VACUUMSCHMELZE	Specification / Datenblatt	Sach Nr.: T60006-L2030-V188-01

K-Nr.:	**Core design:** Ausführung	**Toroidal core** Ringbandkern	Date : 14.08.2012 Datum
	Application: Anwendung	**Common mode choke** Stromkompensierte Drossel	

Kunde: VAC (KB-OP BP)	Kd. Sach Nr.:	Seite 1 von 2

Drawing / ***Maßbild:***
Not to scale / *ohne Maßstab*

dimension of the fixed core in mm /
Maße des fixierten Kerns in mm

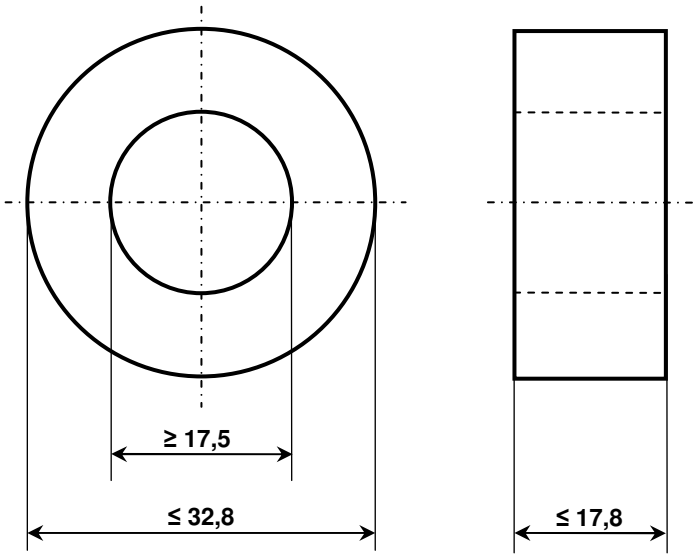

Core material / ***Legierung:***
VITROPERM 500 F

Type of finish / ***Fixierung:***
Fix 022
Plastic box / silicon rubber /
Kunststofftrog / Silikonkautschuk)

Nominal core dimensions / ***Nennmaße:***
30 x 20 x 15 mm

Effective core parameters / **Bezugswerte:**

A_{Fe} = 0,57 cm²

l_{Fe} = 7,85 cm

m_{Fe} = 32,9 g

Nominal magnetical value ***/magnetischer Nennwert:***

$A_{L\ (10lHz)}$ = 26,9 µH

$A_{L\ (100lHz)}$ = 16,2 µH

Publisher	Editor	KB-PM	KB-OP KT		Date	released
KB-E IN	Kleespies	Reichert	Günther		29.08.2012	Petzold

Weitergabe sowie Vervielfältigung dieser Unterlage, Verwertung und Mitteilung ihres Inhalts nicht gestattet, soweit nicht ausdrücklich zugestanden.
Zuwiderhandlungen verpflichten zu Schadenersatz. Alle Rechte für den Fall der Patenterteilung oder GM-Eintragung vorbehalten

Final Inspection / ***Endprüfung:*** (100% Prüfung, AQL...: IEC 410 / DIN ISO 2859)

1. Magnetical test (AQL 0,65) / ***Magnetische Prüfung*** *(AQL 0,65)*

Test of A_L-value in series mode according to A60092-Y3022-K009 /
Prüfung des A_L-Wertes im Reihenersatzschaltbild gemäß A60092-Y3022-K009

Inductance test without DC-magnetization / Induktivitätsprüfung ohne Gleichstromvormagnetisierung

1.1 Setting values / *Einstellwerte*: I_{eff} x N = 16,7 mA
f = 10 kHz

Specified value / *Prüfwerte*: 18,8 µH ≤ A_L ≤ 37,6 (corr. / *entspr.* 20613 ≤ μ'_3 ≤ 41226)

1.2 Setting values / *Einstellwerte*: I_{eff} x N = 16,7 mA
f = 100 kHz

Specified value / *Prüfwerte*: 11,4 µH ≤ A_L ≤ 22,7 (corr. / *entspr.* 12457 ≤ μ'_3 ≤ 24914)

Remarks, / *Hinweise,*

- Part no. / *Materialnr..*: 97000650

Weitergabe sowie Vervielfältigung dieser Unterlage, Verwertung und Mitteilung ihres Inhalts nicht gestattet, soweit nicht ausdrücklich zugestanden.
Zuwiderhandlungen verpflichten zu Schadenersatz. Alle Rechte für den Fall der Patenterteilung oder GM-Eintragung vorbehalten

OCEAN CHIPS
Океан Электроники
Поставка электронных компонентов

Компания «Океан Электроники» предлагает заключение долгосрочных отношений при поставках импортных электронных компонентов на взаимовыгодных условиях!

Наши преимущества:

- Поставка оригинальных импортных электронных компонентов напрямую с производств Америки, Европы и Азии, а так же с крупнейших складов мира;
- Широкая линейка поставок активных и пассивных импортных электронных компонентов (более 30 млн. наименований);
- Поставка сложных, дефицитных, либо снятых с производства позиций;
- Оперативные сроки поставки под заказ (от 5 рабочих дней);
- Экспресс доставка в любую точку России;
- Помощь Конструкторского Отдела и консультации квалифицированных инженеров;
- Техническая поддержка проекта, помощь в подборе аналогов, поставка прототипов;
- Поставка электронных компонентов под контролем ВП;
- Система менеджмента качества сертифицирована по Международному стандарту ISO 9001;
- При необходимости вся продукция военного и аэрокосмического назначения проходит испытания и сертификацию в лаборатории (по согласованию с заказчиком);
- Поставка специализированных компонентов военного и аэрокосмического уровня качества (Xilinx, Altera, Analog Devices, Intersil, Interpoint, Microsemi, Actel, Aeroflex, Peregrine, VPT, Syfer, Eurofarad, Texas Instruments, MS Kennedy, Miteq, Cobham, E2V, MA-COM, Hittite, Mini-Circuits, General Dynamics и др.);

Компания «Океан Электроники» является официальным дистрибьютором и эксклюзивным представителем в России одного из крупнейших производителей разъемов военного и аэрокосмического назначения **«JONHON»**, а так же официальным дистрибьютором и эксклюзивным представителем в России производителя высокотехнологичных и надежных решений для передачи СВЧ сигналов **«FORSTAR»**.

AVIC JONHON

«JONHON» (основан в 1970 г.)

Разъемы специального, военного и аэрокосмического назначения:

(Применяются в военной, авиационной, аэрокосмической, морской, железнодорожной, горно- и нефтедобывающей отраслях промышленности)

«FORSTAR» (основан в 1998 г.)

ВЧ соединители, коаксиальные кабели, кабельные сборки и микроволновые компоненты:

(Применяются в телекоммуникациях гражданского и специального назначения, в средствах связи, РЛС, а так же военной, авиационной и аэрокосмической отраслях промышленности).

FORSTAR®

Телефон: 8 (812) 309-75-97 (многоканальный)
Факс: 8 (812) 320-03-32
Электронная почта: ocean@oceanchips.ru
Web: http://oceanchips.ru/
Адрес: 198099, г. Санкт-Петербург, ул. Калинина, д. 2, корп. 4, лит. А