PIN RECEPTACLES
for .048” - .064” diameter pins (#13 contact) and .045” - .065” diameter pins (#23 contact)

0364

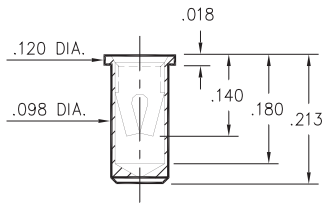

0364-0-15-XX-13-XX-10-0
Solder mount in .100 min. mounting hole
Also available on 16mm wide carrier tape: 1,300 parts per 13” reel.
Order as: 0364-0-57-XX-13-XX-10-0

0363

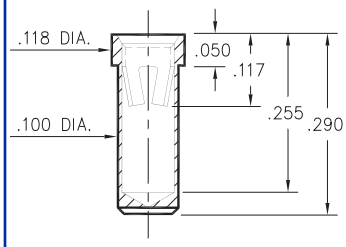

0363-0-15-XX-23-XX-10-0
Solder mount in .102 min. mounting hole

0365

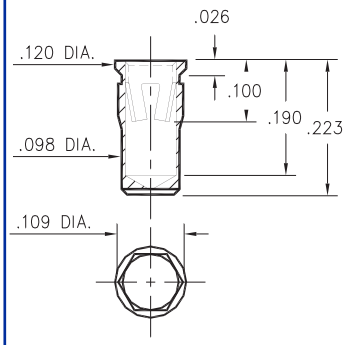

0365-0-15-XX-23-XX-10-0
Hex press-fit in .105 plated thru hole

0366

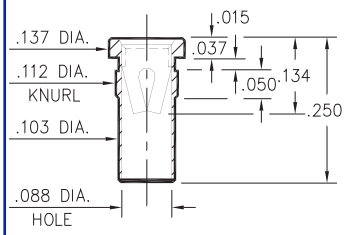

0366-0-15-XX-13-XX-10-0
Press-fit in .109 mounting hole

0372

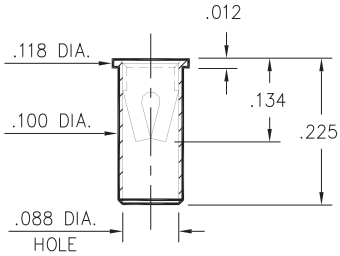

0372-0-15-XX-13-XX-10-0
Solder mount in .102 min. mounting hole
Also available on 24mm wide carrier tape: 950 parts per 13” reel.
Order as: 0372-0-57-XX-13-XX-10-0

0362

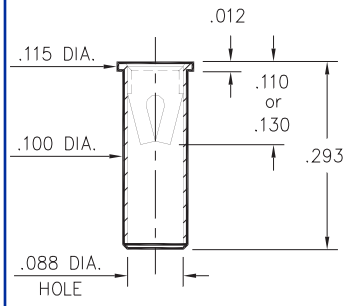

0362-0-15-XX-X3-XX-10-0
Solder mount in .102 min. mounting hole

0367

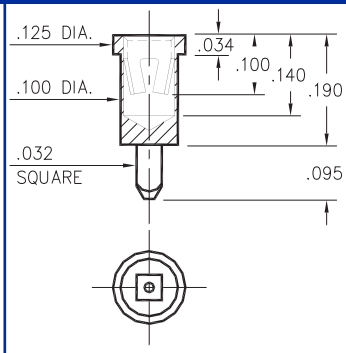

0367-0-15-XX-23-XX-10-0
Square press-fit in .040 plated thru hole

9324

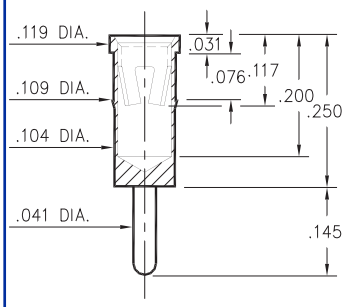

9324-0-15-XX-23-XX-04-0
Press-fit in .106 mounting hole

0492

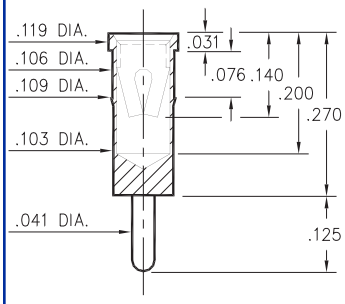

0492-0-15-XX-13-XX-04-0
Press-fit in .106 mounting hole

0381

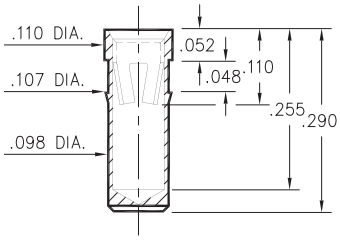

0381-0-15-XX-23-XX-10-0
Press-fit in .104 mounting hole

4034

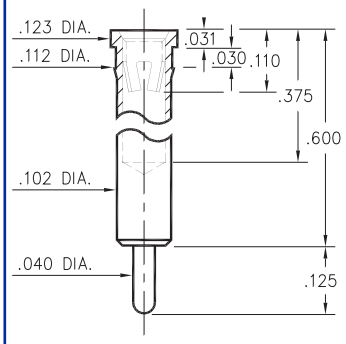

4034-0-15-XX-23-XX-04-0
Press-fit in .109 mounting hole

3044

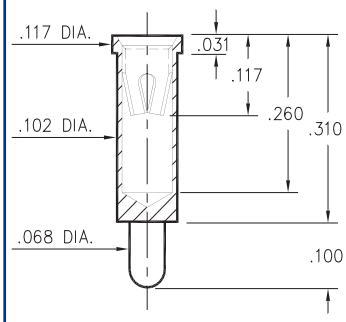

3044-0-15-XX-23-XX-04-0
Solder mount in .104 min. mounting hole

SPECIFICATIONS

SHELL MATERIAL:
Brass Alloy 360, 1/2 Hard

CONTACT MATERIAL:
Beryllium Copper Alloy 172, HT

DIMENSION IN INCHES
TOLERANCES ON:
LENGTHS: ±.005
DIAMETERS: ±.002
ANGLES: ± 2°

ORDER CODE: XXXX - X - 15 - XX - XX - XX - XX - 0

BASIC PART #

SPECIFY SHELL FINISH:
01 200µ” TIN/LEAD OVER NICKEL
◇ **80** 200µ” TIN OVER NICKEL (RoHS)
◇ **15** 10µ” GOLD OVER NICKEL (RoHS)

SPECIFY CONTACT FINISH:
01 200µ” TIN/LEAD OVER NICKEL
◇ **80** 200µ” TIN OVER NICKEL (RoHS)
◇ **27** 30µ” GOLD OVER NICKEL (RoHS)

RoHS 2002/95/EC

SELECT CONTACT
#13 or #23 CONTACT (DATA ON PAGE 226)

OCEAN CHIPS
Океан Электроники
Поставка электронных компонентов

Компания «Океан Электроники» предлагает заключение долгосрочных отношений при поставках импортных электронных компонентов на взаимовыгодных условиях!

Наши преимущества:

- Поставка оригинальных импортных электронных компонентов напрямую с производств Америки, Европы и Азии, а так же с крупнейших складов мира;
- Широкая линейка поставок активных и пассивных импортных электронных компонентов (более 30 млн. наименований);
- Поставка сложных, дефицитных, либо снятых с производства позиций;
- Оперативные сроки поставки под заказ (от 5 рабочих дней);
- Экспресс доставка в любую точку России;
- Помощь Конструкторского Отдела и консультации квалифицированных инженеров;
- Техническая поддержка проекта, помощь в подборе аналогов, поставка прототипов;
- Поставка электронных компонентов под контролем ВП;
- Система менеджмента качества сертифицирована по Международному стандарту ISO 9001;
- При необходимости вся продукция военного и аэрокосмического назначения проходит испытания и сертификацию в лаборатории (по согласованию с заказчиком);
- Поставка специализированных компонентов военного и аэрокосмического уровня качества (Xilinx, Altera, Analog Devices, Intersil, Interpoint, Microsemi, Actel, Aeroflex, Peregrine, VPT, Syfer, Eurofarad, Texas Instruments, MS Kennedy, Miteq, Cobham, E2V, MA-COM, Hittite, Mini-Circuits, General Dynamics и др.);

Компания «Океан Электроники» является официальным дистрибьютором и эксклюзивным представителем в России одного из крупнейших производителей разъемов военного и аэрокосмического назначения **«JONHON»**, а так же официальным дистрибьютором и эксклюзивным представителем в России производителя высокотехнологичных и надежных решений для передачи СВЧ сигналов **«FORSTAR»**.

AVIC JONHON

«JONHON» (основан в 1970 г.)

Разъемы специального, военного и аэрокосмического назначения:

(Применяются в военной, авиационной, аэрокосмической, морской, железнодорожной, горно- и нефтедобывающей отраслях промышленности)

«FORSTAR» (основан в 1998 г.)

ВЧ соединители, коаксиальные кабели, кабельные сборки и микроволновые компоненты:

(Применяются в телекоммуникациях гражданского и специального назначения, в средствах связи, РЛС, а так же военной, авиационной и аэрокосмической отраслях промышленности).

FORSTAR®

Телефон: 8 (812) 309-75-97 (многоканальный)
Факс: 8 (812) 320-03-32
Электронная почта: ocean@oceanchips.ru
Web: http://oceanchips.ru/
Адрес: 198099, г. Санкт-Петербург, ул. Калинина, д. 2, корп. 4, лит. А