Part Number	CONFIGURATION												
	POS	12	11	10	9	8	7	6	5	4	3	2	1
10126492-X01 OR 10126492-X01LF	D	–	–	–	–	–	–	–	–	–			
	C	–	–	–	–	–	–	–	–	–			
	B	–	–	–	–	–	–	–	–	–			
	A	–	–	–	–	–	–	–	–	–			

Part Number	CONFIGURATION												
	POS	12	11	10	9	8	7	6	5	4	3	2	1
10126492-X02 OR 10126492-X02LF	D	–	–	–	–	–	–	–	–	–	–	–	–
	C	–	–	–	–	–	–	–	–	–	–	–	–
	B	–	–	–	–	–	–	–	–	–	–	–	–
	A	–	–	–	–	–	–	–	–	–	–	–	–

B

SELECTIVE CONTACT LOADING

NOTE: " – " POSITION LOADED

P/N 10126492-XYY/XYYLF	
DASH NUMBER:	PERFORMANCE LEVEL
-1YY/1YYLF	TELCORDIA CO
-2YY/2YYLF	CUSTOMER SPECIAL

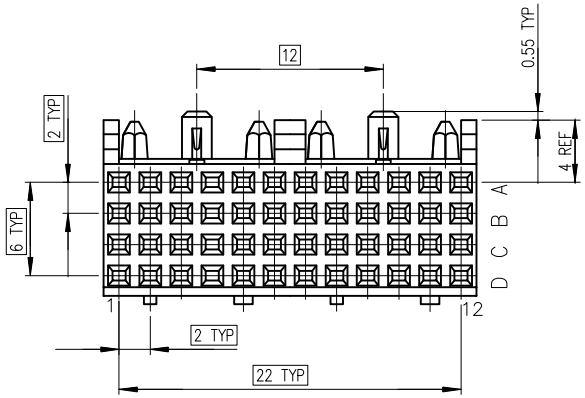

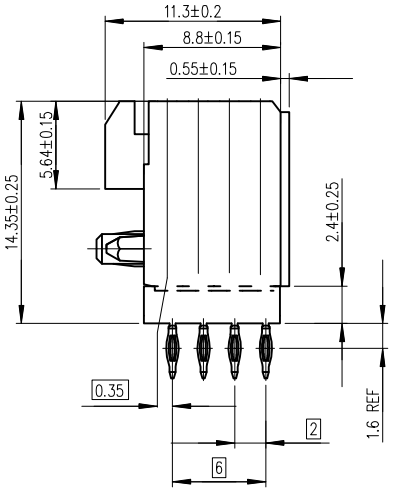

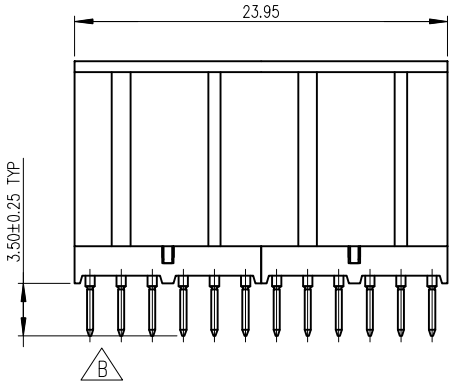

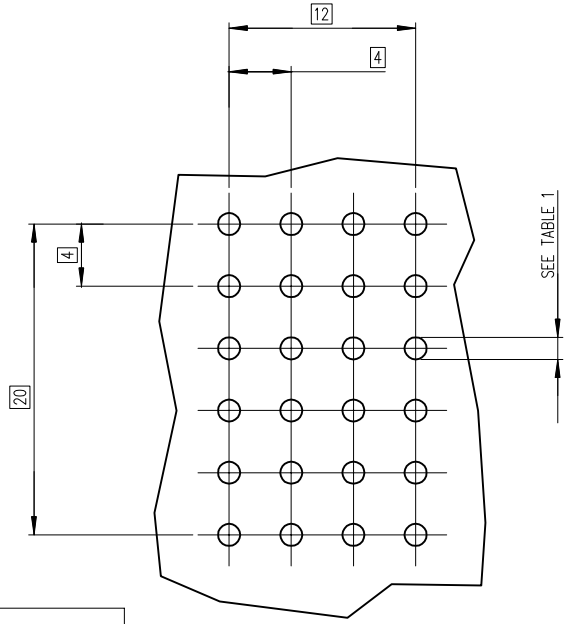

TABLE 1	
PLATED THRU HOLE REQUIREMENTS	
HOLE DIAMETER AFTER PLATING	0.65–0.80
DRILLED HOLE	0.81–0.86 (0.85 DRILL)
COPPER PLATING	0.025 – 0.05
SnPb PLATING	0.005–0.015

LAYOUT FOR P.C.B

scale : 2.0

GENERAL CHARACTERISTICS AND ROHS INFORMATIONS:
SEE GS-12-447

NOTE-1: MORE INFORMATIONS FOR PCB LAYOUT
SEE GS-12-447

rev	ecn no	dr	date
A	NEW RELEASE	QinDF	2013-11-04
B	ELX-DG-19619	MIC	2014-12-03
–	–	–	–
–	–	–	–

www.fciconnect.com

surface ISO 1302 | tolerance std ISO 406 ISO 1101 | projection | mm

TOLERANCES UNLESS OTHERWISE SPECIFIED

Dr	Michael Song	2014/12/03	ANGULAR	LINEAR	0.X ±0.30	size A3
Eng	Michael Song	2014/12/03			0.XX ±0.15	Scale 3
Chr	Zhen Luo	2014/12/03	0.XX° ±2°		0.XXX ±0.10	ECN ELX-DG-19619
Appr	Collins Lu	2014/12/03	Product family	METRAL		Spec ref –

title: METRAL FEM. 4 ROW SL STRAIGHT PRESS FIT
PCB THICKNESS: 2.4 mm MINIMUM

dwg no 10126492 | Rev. B

catalog no – | CUSTOMER | sheet 1 of 1

Copyright FCI.

REV F – 2006-04-17

OCEAN CHIPS
Океан Электроники
Поставка электронных компонентов

Компания «Океан Электроники» предлагает заключение долгосрочных отношений при поставках импортных электронных компонентов на взаимовыгодных условиях!

Наши преимущества:

- Поставка оригинальных импортных электронных компонентов напрямую с производств Америки, Европы и Азии, а так же с крупнейших складов мира;
- Широкая линейка поставок активных и пассивных импортных электронных компонентов (более 30 млн. наименований);
- Поставка сложных, дефицитных, либо снятых с производства позиций;
- Оперативные сроки поставки под заказ (от 5 рабочих дней);
- Экспресс доставка в любую точку России;
- Помощь Конструкторского Отдела и консультации квалифицированных инженеров;
- Техническая поддержка проекта, помощь в подборе аналогов, поставка прототипов;
- Поставка электронных компонентов под контролем ВП;
- Система менеджмента качества сертифицирована по Международному стандарту ISO 9001;
- При необходимости вся продукция военного и аэрокосмического назначения проходит испытания и сертификацию в лаборатории (по согласованию с заказчиком);
- Поставка специализированных компонентов военного и аэрокосмического уровня качества (Xilinx, Altera, Analog Devices, Intersil, Interpoint, Microsemi, Actel, Aeroflex, Peregrine, VPT, Syfer, Eurofarad, Texas Instruments, MS Kennedy, Miteq, Cobham, E2V, MA-COM, Hittite, Mini-Circuits, General Dynamics и др.);

Компания «Океан Электроники» является официальным дистрибьютором и эксклюзивным представителем в России одного из крупнейших производителей разъемов военного и аэрокосмического назначения **«JONHON»**, а так же официальным дистрибьютором и эксклюзивным представителем в России производителя высокотехнологичных и надежных решений для передачи СВЧ сигналов **«FORSTAR»**.

AVIC JONHON

«JONHON» (основан в 1970 г.)

Разъемы специального, военного и аэрокосмического назначения:

(Применяются в военной, авиационной, аэрокосмической, морской, железнодорожной, горно- и нефтедобывающей отраслях промышленности)

«FORSTAR» (основан в 1998 г.)

ВЧ соединители, коаксиальные кабели, кабельные сборки и микроволновые компоненты:

(Применяются в телекоммуникациях гражданского и специального назначения, в средствах связи, РЛС, а так же военной, авиационной и аэрокосмической отраслях промышленности).

FORSTAR®

Телефон: 8 (812) 309-75-97 (многоканальный)
Факс: 8 (812) 320-03-32
Электронная почта: ocean@oceanchips.ru
Web: http://oceanchips.ru/
Адрес: 198099, г. Санкт-Петербург, ул. Калинина, д. 2, корп. 4, лит. А