Female Circuit Board Posts - Self Threading

561-FSTP250, 561-FSTP375, 561-FSTP500, 561-FSTP625, 561-FSTP750, 561-FSTP875, 561-FSTP1000

Date Last Revised: 5-12-09

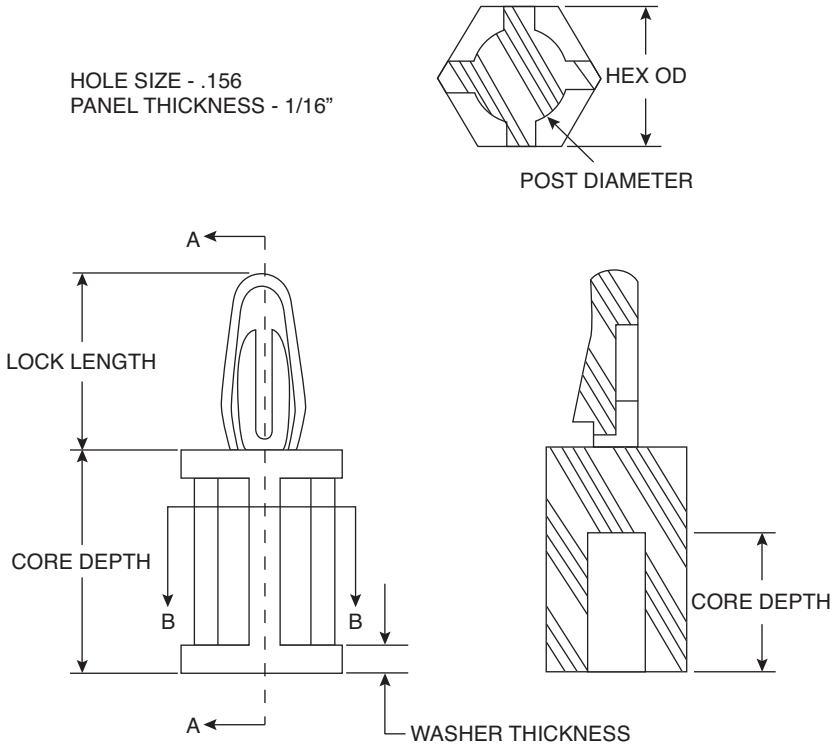

NOTE: Self Threading Posts are designed for use with a #6 self-tapping screw.

RoHS Compliant

Specifications

Head Dia. A	Description	Hex OD	Washer Thickness	Lock Length	Post Diameter	Core Depth	Hole Size	Panel Thickness	Body Length
561-FSTP250	FSTP 250	.312 (+/- .015)	.062 (+/-.015)	.400*(ref.)	.218(+/-.015)	.312	.156	.062	.250(+/-.015)
561-FSTP375	FSTP 375	.312 (+/- .015)	.062 (+/-.015)	.400*(ref.)	.218(+/-.015)	.312	.156	.620	.375(+/-.015)
561-FSTP500	FSTP 500	.312 (+/- .015)	.062 (+/-.015)	.400*(ref.)	.218(+/-.015)	.312	.156	.062	.500(+/-.015)
561-FSTP625	FSTP 625	.312 (+/- .015)	.062 (+/-.015)	.400*(ref.)	.218(+/-.015)	.312	.156	.062	.625(+/-.015)
561-FSTP750	FSTP 750	.312 (+/- .015)	.062 (+/-.015)	.400*(ref.)	.218(+/-.015)	.312	.156	.062	.750(+/-.015)
561-FSTP875	FSTP 875	.312 (+/- .015)	.062 (+/-.015)	.400*(ref.)	.218(+/-.015)	.312	.156	.062	.875(+/-.015)
561-FSTP1000	FSTP 1000	.312 (+/- .015)	.062 (+/-.015)	.400*(ref.)	.218(+/-.015)	.312	.156	.062	1.000(+/-.015)

Description

- Material - molded in natural nylon 6/6

Available from Mouser Electronics
1-800-346-6873 / www.mouser.com

Specifications are subject to change without notice. No liability or warranty implied by this information. Environmental compliance based on producer documentation.

OCEAN CHIPS
Океан Электроники
Поставка электронных компонентов

Компания «Океан Электроники» предлагает заключение долгосрочных отношений при поставках импортных электронных компонентов на взаимовыгодных условиях!

Наши преимущества:

- Поставка оригинальных импортных электронных компонентов напрямую с производств Америки, Европы и Азии, а так же с крупнейших складов мира;
- Широкая линейка поставок активных и пассивных импортных электронных компонентов (более 30 млн. наименований);
- Поставка сложных, дефицитных, либо снятых с производства позиций;
- Оперативные сроки поставки под заказ (от 5 рабочих дней);
- Экспресс доставка в любую точку России;
- Помощь Конструкторского Отдела и консультации квалифицированных инженеров;
- Техническая поддержка проекта, помощь в подборе аналогов, поставка прототипов;
- Поставка электронных компонентов под контролем ВП;
- Система менеджмента качества сертифицирована по Международному стандарту ISO 9001;
- При необходимости вся продукция военного и аэрокосмического назначения проходит испытания и сертификацию в лаборатории (по согласованию с заказчиком);
- Поставка специализированных компонентов военного и аэрокосмического уровня качества (Xilinx, Altera, Analog Devices, Intersil, Interpoint, Microsemi, Actel, Aeroflex, Peregrine, VPT, Syfer, Eurofarad, Texas Instruments, MS Kennedy, Miteq, Cobham, E2V, MA-COM, Hittite, Mini-Circuits, General Dynamics и др.);

Компания «Океан Электроники» является официальным дистрибьютором и эксклюзивным представителем в России одного из крупнейших производителей разъемов военного и аэрокосмического назначения **«JONHON»**, а так же официальным дистрибьютором и эксклюзивным представителем в России производителя высокотехнологичных и надежных решений для передачи СВЧ сигналов **«FORSTAR»**.

AVIC JONHON

«JONHON» (основан в 1970 г.)

Разъемы специального, военного и аэрокосмического назначения:

(Применяются в военной, авиационной, аэрокосмической, морской, железнодорожной, горно- и нефтедобывающей отраслях промышленности)

«FORSTAR» (основан в 1998 г.)

ВЧ соединители, коаксиальные кабели, кабельные сборки и микроволновые компоненты:

(Применяются в телекоммуникациях гражданского и специального назначения, в средствах связи, РЛС, а так же военной, авиационной и аэрокосмической отраслях промышленности).

FORSTAR®

Телефон: 8 (812) 309-75-97 (многоканальный)
Факс: 8 (812) 320-03-32
Электронная почта: ocean@oceanchips.ru
Web: http://oceanchips.ru/
Адрес: 198099, г. Санкт-Петербург, ул. Калинина, д. 2, корп. 4, лит. А