REV.	ECN NO.	DATE	SIGN	DESCRIPTION
B	LEN1160159	2011/05/06	Jiang Jun Hua	Change 21.0 To 21.0(Ref)
C	LEN1560182	2015/04/07	Ruru	Change Logo
D	LEN1830078	2018/03/12	Ethan	Change Dimension

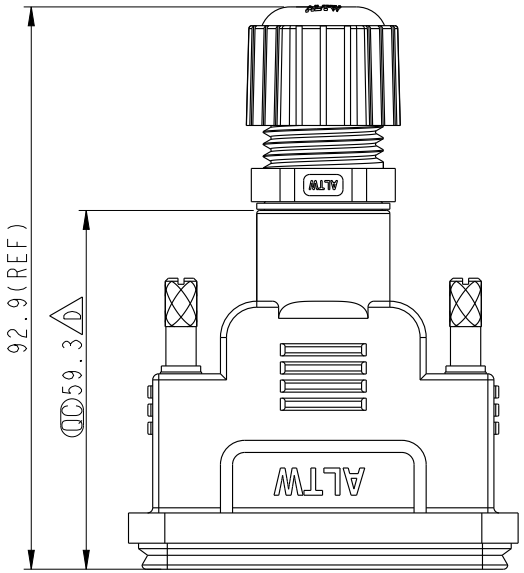

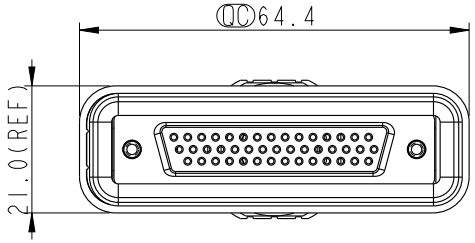

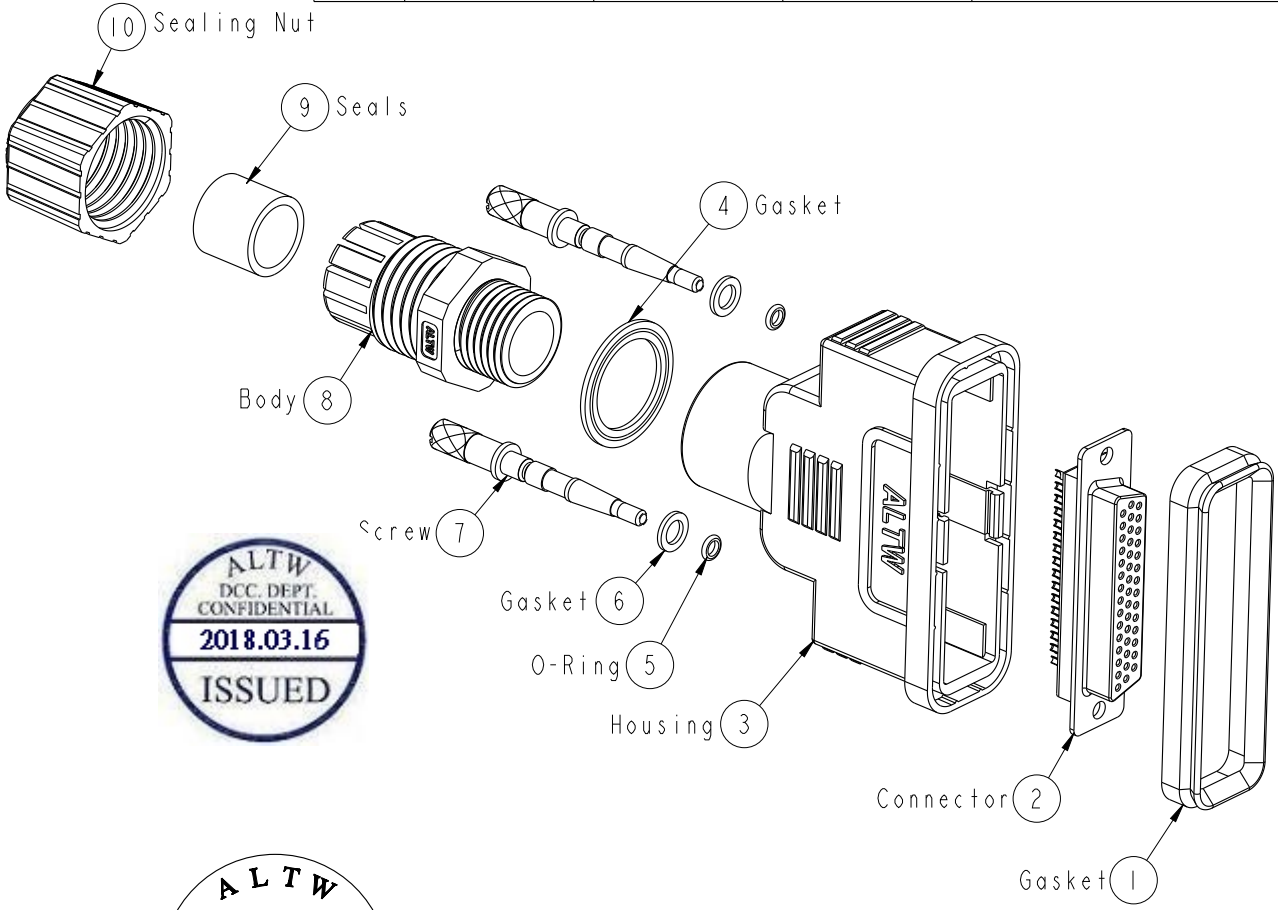

ALTW DCC. DEPT. CONFIDENTIAL 2018.03.16 ISSUED

ALTW CONFIDENTIAL 2018-03-12 R&D DEPT.

Notes:
* Important Dimension To Check
* Waterproof Rate: IP67
* Housing : ABS, UL94V-0
* Connector : HD-SUB 44Pin Female
* Seals For Cable OD: ∅6.0mm~∅10.0mm
* One Set Unassembled in One PE Bag

UNIT: mm	TITLE: HD-SUB Conn. Assy Screw HD44Pin F Conn. F Pin	Amphenol LTW 安費諾亮泰企業股份有限公司	ITEM NO: HDB-44BFFA-SL7001	DRAWN BY: Ethan	DATE: 2018-03-12
TOLERANCE: ± 0.5mm	SCALE: 1:1 / SIZE: A4 / SHEET 1 OF 1		DWG NO: HDB-44BFFA-SL7001	CHECKED BY: Feng Li	DATE: 2018-03-12
	REV. D / WC-REV. A.3 / QC: Inspection item		CUSTOMER: ALTW	APPROVED BY: Jerry	DATE: 2018-03-12

THIS DOCUMENT IS SUBJECT TO CHANGE WITHOUT NOTICE. IT IS CONFIDENTIAL AND A PROPERTY OF Amphenol LTW. DISCLOSURE TO THIRD PARTY HAS TO BE AUTHORIZED BY Amphenol LTW.

OCEAN CHIPS
Океан Электроники
Поставка электронных компонентов

Компания «Океан Электроники» предлагает заключение долгосрочных отношений при поставках импортных электронных компонентов на взаимовыгодных условиях!

Наши преимущества:

- Поставка оригинальных импортных электронных компонентов напрямую с производств Америки, Европы и Азии, а так же с крупнейших складов мира;
- Широкая линейка поставок активных и пассивных импортных электронных компонентов (более 30 млн. наименований);
- Поставка сложных, дефицитных, либо снятых с производства позиций;
- Оперативные сроки поставки под заказ (от 5 рабочих дней);
- Экспресс доставка в любую точку России;
- Помощь Конструкторского Отдела и консультации квалифицированных инженеров;
- Техническая поддержка проекта, помощь в подборе аналогов, поставка прототипов;
- Поставка электронных компонентов под контролем ВП;
- Система менеджмента качества сертифицирована по Международному стандарту ISO 9001;
- При необходимости вся продукция военного и аэрокосмического назначения проходит испытания и сертификацию в лаборатории (по согласованию с заказчиком);
- Поставка специализированных компонентов военного и аэрокосмического уровня качества (Xilinx, Altera, Analog Devices, Intersil, Interpoint, Microsemi, Actel, Aeroflex, Peregrine, VPT, Syfer, Eurofarad, Texas Instruments, MS Kennedy, Miteq, Cobham, E2V, MA-COM, Hittite, Mini-Circuits, General Dynamics и др.);

Компания «Океан Электроники» является официальным дистрибьютором и эксклюзивным представителем в России одного из крупнейших производителей разъемов военного и аэрокосмического назначения **«JONHON»**, а так же официальным дистрибьютором и эксклюзивным представителем в России производителя высокотехнологичных и надежных решений для передачи СВЧ сигналов **«FORSTAR»**.

AVIC JONHON

«JONHON» (основан в 1970 г.)

Разъемы специального, военного и аэрокосмического назначения:

(Применяются в военной, авиационной, аэрокосмической, морской, железнодорожной, горно- и нефтедобывающей отраслях промышленности)

«FORSTAR» (основан в 1998 г.)

ВЧ соединители, коаксиальные кабели, кабельные сборки и микроволновые компоненты:

(Применяются в телекоммуникациях гражданского и специального назначения, в средствах связи, РЛС, а так же военной, авиационной и аэрокосмической отраслях промышленности).

FORSTAR®

Телефон: 8 (812) 309-75-97 (многоканальный)
Факс: 8 (812) 320-03-32
Электронная почта: ocean@oceanchips.ru
Web: http://oceanchips.ru/
Адрес: 198099, г. Санкт-Петербург, ул. Калинина, д. 2, корп. 4, лит. А