RECOMMENDED PCB LAYOUT (COMPONENT SIDE VIEW)
EMPFOHLENES LEITERPLATTEN-LAYOUT (BESTUECKUNGSSEITE)
TOL. ±0.05 [0.002] UNLESS NOTED

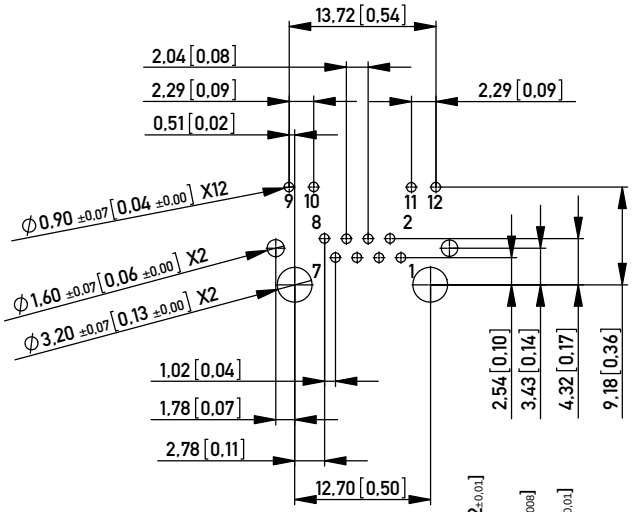

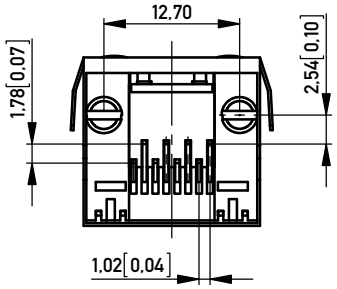

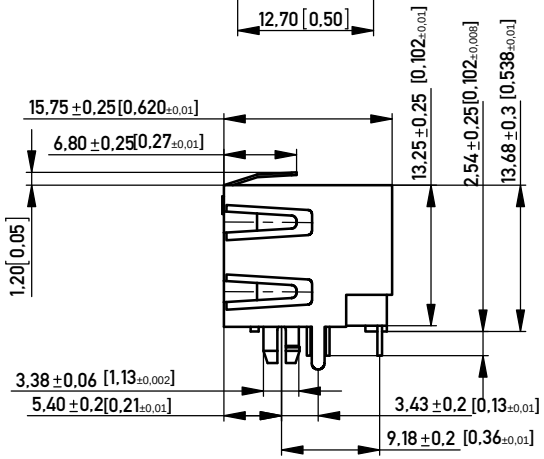

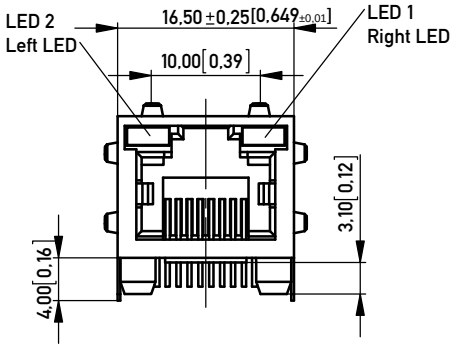

RECOMMENDED PANEL CUTOUT
EMPFOHLENER FRONTPLATTEN-AUSSCHNITT

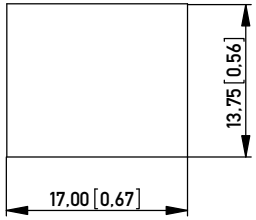

LED SPECIFICATIONS

COLOR FARBE	V_f TYP	V_f MAX	I_f mA	CIRCUIT DIAGRAM SCHALTSKIZZE
YELLOW	2.1	2.5	20	9 10 / 11 12
GREEN	2.2	2.5	20	9 10 / 11 12
RED	2.25	2.5	20	9 10 / 11 12
ORANGE / GREEN	2.05 / 2.2	2.5	20	9 10 G N / 11 12 G N
GREEN / ORANGE	2.2 / 2.05	2.5	20	9 10 N G / 11 12 N G

Notes: Cavity confirms to FCC Rules and Regulations Part 68, Subpart F

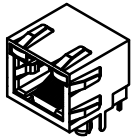

1:1

NO. IDENT. NR.	LED 2 LEFT	LED 1 RIGHT	LED CODE
203532	YELLOW	GREEN	L1
203533	GREEN	YELLOW	L2
203534	GREEN	GREEN	L3
203535	YELLOW	YELLOW	L8
203536	ORANGE / GREEN	ORANGE / GREEN	L9
203537	RED	GREEN	L5
203538	GREEN / ORANGE	YELLOW	L11

Technical specifications

Materials & Finish

Insulation body	PA46 GF30
Contact material	Phosphor Bronze (C5210)
Contact finish, mating zone	30µin Au
Contact finish, termination zone	Au flash
Underplating	20-50µin Ni
Shell/shield material	C2680 (acc. JIS)
Shell/shield plating	20-50µin Ni

Assembly Process

Packaging	Tray
Solder temperature	260°C at 3-5s
Suitable assembly process	wave

Approvals

UL insulation body	V0
UL File No.	E145613
RoHS compliant	Yes

Mechanical properties	**Std. applicable**	
Insertion/withdrawal force	IEC 603-7	max. 20 N
Mechanical operations	IEC 512-5, 9a	min. 1.000
Effectiveness of connector coupling device	IEC 512-8, 15f	50 N

Electrical properties

Creepage / clearance distances		
a) Contact - contact	IEC 807-3	0,52 mm
b) Contact - shell	IEC 807-3	min 1,0 mm
Voltage proof (Dielectric Withstand Voltage)		
a) Contact - contact	IEC 512-2, 4a	min. 1.000 V AC/DC
b) Contact - shell/ testpane	IEC 512-2, 4a	min. 1.500 V AC/DC
Current carrying capacity	IEC 512-3, 5b	1.5 A @ 25°C
Contact resistance	IEC 512-2, 2a	max. 30 mOhm
Insulation resistance	IEC 512-2, 3a	min. 500 MOhm

Environmental properties

Operation temperature	-40 to +85°C

Copyright by ERNI GmbH
Proprietary notice pursuant to ISO 16016 to be observed.

Information:

Tolerances
x ±0,50
x.x ±0,38
x.xx ±0,25

All Dimensions in mm

Scale 2:1

All rights reserved.
Only for Information.
To ensure that this is the latest version of this drawing, please contact one of the ERNI companies before using.

Subject to modification without prior notice.
Drawing will not be updated.

Designation
MOD JACK- MJE
8P8C, 1X1, LED

ERNI www.ERNI.com

203531

I (1/1)
A3

Index | Date 12.12.2013

Class MJ

OCEAN CHIPS
Океан Электроники
Поставка электронных компонентов

Компания «Океан Электроники» предлагает заключение долгосрочных отношений при поставках импортных электронных компонентов на взаимовыгодных условиях!

Наши преимущества:

- Поставка оригинальных импортных электронных компонентов напрямую с производств Америки, Европы и Азии, а так же с крупнейших складов мира;
- Широкая линейка поставок активных и пассивных импортных электронных компонентов (более 30 млн. наименований);
- Поставка сложных, дефицитных, либо снятых с производства позиций;
- Оперативные сроки поставки под заказ (от 5 рабочих дней);
- Экспресс доставка в любую точку России;
- Помощь Конструкторского Отдела и консультации квалифицированных инженеров;
- Техническая поддержка проекта, помощь в подборе аналогов, поставка прототипов;
- Поставка электронных компонентов под контролем ВП;
- Система менеджмента качества сертифицирована по Международному стандарту ISO 9001;
- При необходимости вся продукция военного и аэрокосмического назначения проходит испытания и сертификацию в лаборатории (по согласованию с заказчиком);
- Поставка специализированных компонентов военного и аэрокосмического уровня качества (Xilinx, Altera, Analog Devices, Intersil, Interpoint, Microsemi, Actel, Aeroflex, Peregrine, VPT, Syfer, Eurofarad, Texas Instruments, MS Kennedy, Miteq, Cobham, E2V, MA-COM, Hittite, Mini-Circuits, General Dynamics и др.);

Компания «Океан Электроники» является официальным дистрибьютором и эксклюзивным представителем в России одного из крупнейших производителей разъемов военного и аэрокосмического назначения **«JONHON»**, а так же официальным дистрибьютором и эксклюзивным представителем в России производителя высокотехнологичных и надежных решений для передачи СВЧ сигналов **«FORSTAR»**.

AVIC JONHON

«JONHON» (основан в 1970 г.)

Разъемы специального, военного и аэрокосмического назначения:

(Применяются в военной, авиационной, аэрокосмической, морской, железнодорожной, горно- и нефтедобывающей отраслях промышленности)

«FORSTAR» (основан в 1998 г.)

ВЧ соединители, коаксиальные кабели, кабельные сборки и микроволновые компоненты:

(Применяются в телекоммуникациях гражданского и специального назначения, в средствах связи, РЛС, а так же военной, авиационной и аэрокосмической отраслях промышленности).

FORSTAR®

Телефон: 8 (812) 309-75-97 (многоканальный)
Факс: 8 (812) 320-03-32
Электронная почта: ocean@oceanchips.ru
Web: http://oceanchips.ru/
Адрес: 198099, г. Санкт-Петербург, ул. Калинина, д. 2, корп. 4, лит. А