REV	DOCUMENT	CHANGED BY	CHECK
3	0033839	PRS 13SEP07	CMH

XPC ___ ____ A ___ ___

SERIES
MOTOROLA HOUSING COMPENSATED AND CALABRATED (mV)

DESIGNATES PRESSURE
- NO DESIGNATION (PSI)

PRESSURE RANGE
05, 15, 30, 60, 100 PSIA

PRESSURE REFERENCE
A - ABSOLUTE ≥5 PSIA

PORT OPTION
F - AXIAL
T - RADIAL
FS - OFFSET AXIAL

ACCURACY GRADE
C - COMMERCIAL GRADE
H - HIGH GRADE

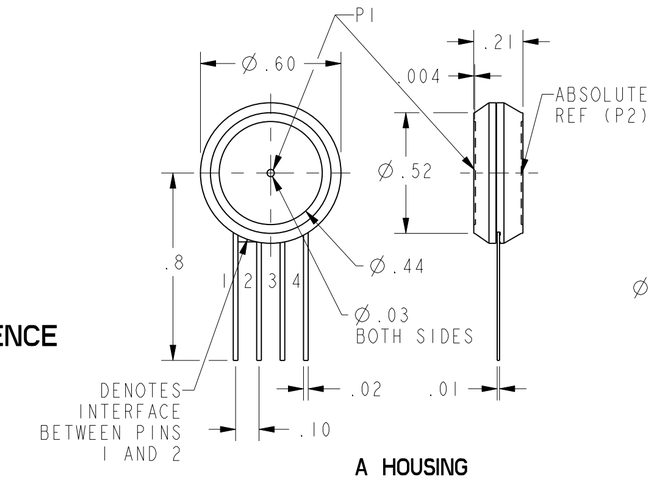

A HOUSING

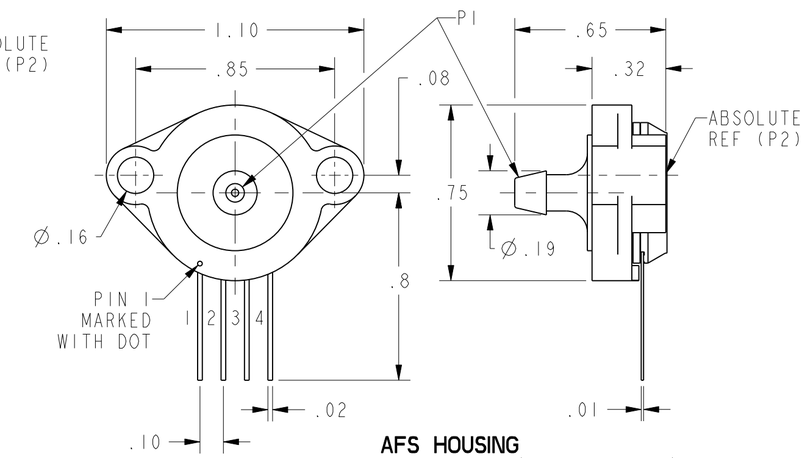

AFS HOUSING

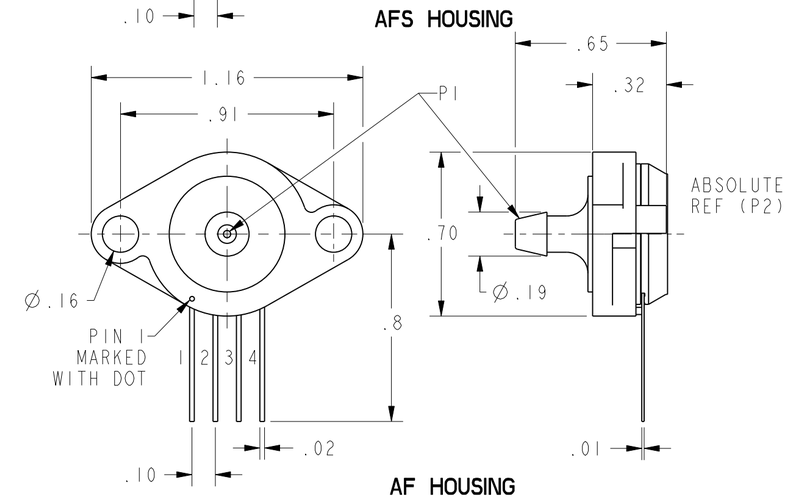

AF HOUSING

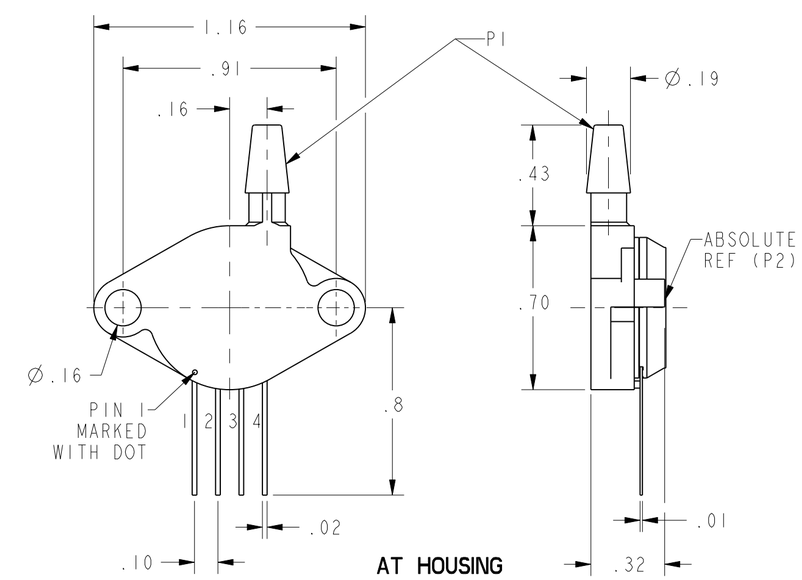

AT HOUSING

XPC A STYLE (ABSOLUTE)	PERFORMANCE AT 25°C AND 12±0.01 VDC (UNLESS OTHERWISE STATED)									
	C-GRADE			H-GRADE			UNITS	FULL SCALE PRESSURE PSIA	PROOF PRESSURE PSIA	BURST PRESSURE PSIA
	MIN	NOM	MAX	MIN	NOM	MAX				
OFFSET (0 PSIA) (FOR ALL ABSOLUTE LISTINGS) 1	-1	0	1	-0.5	0	0.5	mV			
5 PSIA SPAN (P1>P2)	57	60	63	59	60	61	mV	5	15	25
15 PSIA SPAN (P1>P2)	85	90	95	89	90	91	mV	15	45	75
30 PSIA SPAN (P1>P2)	85	90	95	89	90	91	mV	30	90	150
60 PSIA SPAN (P1>P2)	85	90	95	89	90	91	mV	60	180	300
100 PSIA SPAN (P1>P2)	95	100	105	99	100	101	mV	100	250	400
COMBINED LINEARITY AND HYSTERESIS 4	---	0.25	1	---	0.25	0.5	ppm/°C			
NULL SHIFT OVER TEMPERATURE (0-25, 25-70 °C) 3	-1	---	1	-0.5	---	0.5	ppm/°C			
SPAN SHIFT OVER TEMPERATURE (0-25, 25-70 °C) 3	-2	---	2	-1	---	1	% SPAN			

GENERAL OPERATING CHARACTERISTICS	ALL PRESSURES AND GRADES			
	MIN	NOM	MAX	UNITS
EXCITATION VOLTAGE	3	12	16	Vdc
INPUT RESISTANCE	5	---	---	K-OHMS
OUTPUT RESISTANCE	---	3	---	K-OHMS
OPERATING TEMPERATURE	-25	25	85	°C
STORAGE TEMPERATURE	-40	---	125	°C

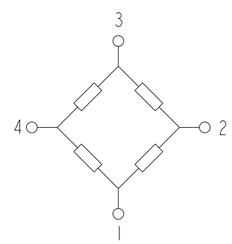

EQUIVALENT CIRCUIT

PIN OUT	
1	-V EXCITATION
2	+ OUTPUT SIGNAL
3	+ V EXCITATION
4	- OUTPUT SIGNAL

CATALOG LISTINGS
XPC05AFSC 3
XPC05ATH 3
XPC15AFC 3
XPC15AFH
XPC15AFSC
XPC15AC
XPC15ATC
XPC15ATH
XPC30ATC
2
2
2

NOTES
1. OFFSET IS A CALCULATED VALUE AS FOLLOWS: 2 POINTS, (0.5 PSIA AND FULL SCALE PRESSURE) ARE USED TO ESTABLISH THE LINE FROM WHICH THE OFFSET IS CALCULATED
2 - SPAN IS THE ALGEBRAIC DIFFERENCE BETWEEN THE OUPUT AT FULL SCALE PRESSURE AND THE OFFSET OUTPUT
3. TEMPERATURE ERROR IS CALCULATED WITH RESPECT TO 25°C
4. LINEARITY IS MEASURED AT 1/2 FULL SCALE PRESSURE USING BEST STRAIGHT LINE FIT
5 - THE OUTPUT OF THE SENSOR IS PROPORTIONAL, RATIOMETRIC, TO THE EXCITATION VOLTAGE. ALL SPECIFICATIONS WILL NOMINALLY BE CHANGED BY THE RATIO OF $V_{EXCITATION}$/12.0 Vdc
6 - LIMIT SOLDERING TO 315°C FOR LESS THAN 10 SECONDS
7 - TERMINAL NO. 1 IS IDENTIFIED ON THE DRAWING WITH EITHER A DOT ON THE HOUSING OR A TAB BETWEEN TERMINALS
8 - APPLYING PRESSURE TO PORT NO. 1 RESULTS IN POSITIVE GOING OUPUT
9 - P1 INPUT MEDIA RESTRICTED TO DRY GASES ONLY

UNLESS OTHERWISE SPECIFIED TOLERANCES ARE: X US(inch) CUSTOMARY ☐ SI(mm) METRIC

NO PLACE	X	±.040	±1
ONE PLACE	.X	±.030	±0.4
TWO PLACE	.XX	±.015	±0.15
THREE PLACE	.XXX	±.005	±
ANGLES		±	±

RAW MATERIAL-COMMERCIAL STANDARD

THIRD ANGLE PROJECTION

DRAWN	TRF	02APR01
CHECK	SAV	02APR01

THIS DRAWING COVERS A PROPRIETARY ITEM AND IS THE PROPERTY OF HONEYWELL. THIS DRAWING IS NOT TO BE COPIED OR USED WITHOUT THE PERMISSION OF HONEYWELL.

DIMENSIONS ARE TO BE MET BEFORE PROTECTIVE COATINGS ARE APPLIED

3D PTC | ASME Y14.5M-1994

Honeywell

TITLE: PRESSURE SENSOR

SIZE	DWG TYPE	DRAWING NAME	REV
C	1	XPC ABS SERIES CHART 1	3

SCALE 2:1 | WEIGHT | SHEET 1 OF 1

OCEAN CHIPS
Океан Электроники
Поставка электронных компонентов

Компания «Океан Электроники» предлагает заключение долгосрочных отношений при поставках импортных электронных компонентов на взаимовыгодных условиях!

Наши преимущества:

- Поставка оригинальных импортных электронных компонентов напрямую с производств Америки, Европы и Азии, а так же с крупнейших складов мира;
- Широкая линейка поставок активных и пассивных импортных электронных компонентов (более 30 млн. наименований);
- Поставка сложных, дефицитных, либо снятых с производства позиций;
- Оперативные сроки поставки под заказ (от 5 рабочих дней);
- Экспресс доставка в любую точку России;
- Помощь Конструкторского Отдела и консультации квалифицированных инженеров;
- Техническая поддержка проекта, помощь в подборе аналогов, поставка прототипов;
- Поставка электронных компонентов под контролем ВП;
- Система менеджмента качества сертифицирована по Международному стандарту ISO 9001;
- При необходимости вся продукция военного и аэрокосмического назначения проходит испытания и сертификацию в лаборатории (по согласованию с заказчиком);
- Поставка специализированных компонентов военного и аэрокосмического уровня качества (Xilinx, Altera, Analog Devices, Intersil, Interpoint, Microsemi, Actel, Aeroflex, Peregrine, VPT, Syfer, Eurofarad, Texas Instruments, MS Kennedy, Miteq, Cobham, E2V, MA-COM, Hittite, Mini-Circuits, General Dynamics и др.);

Компания «Океан Электроники» является официальным дистрибьютором и эксклюзивным представителем в России одного из крупнейших производителей разъемов военного и аэрокосмического назначения **«JONHON»**, а так же официальным дистрибьютором и эксклюзивным представителем в России производителя высокотехнологичных и надежных решений для передачи СВЧ сигналов **«FORSTAR»**.

AVIC JONHON

«JONHON» (основан в 1970 г.)

Разъемы специального, военного и аэрокосмического назначения:

(Применяются в военной, авиационной, аэрокосмической, морской, железнодорожной, горно- и нефтедобывающей отраслях промышленности)

«FORSTAR» (основан в 1998 г.)

ВЧ соединители, коаксиальные кабели, кабельные сборки и микроволновые компоненты:

(Применяются в телекоммуникациях гражданского и специального назначения, в средствах связи, РЛС, а так же военной, авиационной и аэрокосмической отраслях промышленности).

FORSTAR®

Телефон: 8 (812) 309-75-97 (многоканальный)
Факс: 8 (812) 320-03-32
Электронная почта: ocean@oceanchips.ru
Web: http://oceanchips.ru/
Адрес: 198099, г. Санкт-Петербург, ул. Калинина, д. 2, корп. 4, лит. А