THIS DRAWING IS UNPUBLISHED. RELEASED FOR PUBLICATION 20
© COPYRIGHT 20 BY TYCO ELECTRONICS CORPORATION. ALL RIGHTS RESERVED.

| LOC | DIST |
|---|---|
| FT | 0 |

REVISIONS

| P | LTR | DESCRIPTION | DATE | DWN | APVD |
|---|---|---|---|---|---|
| | B | REVISED EC 0G3B-0632-03 | 24SEP2003 | SW | CR |

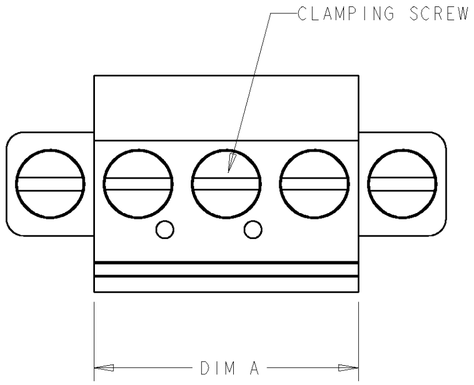


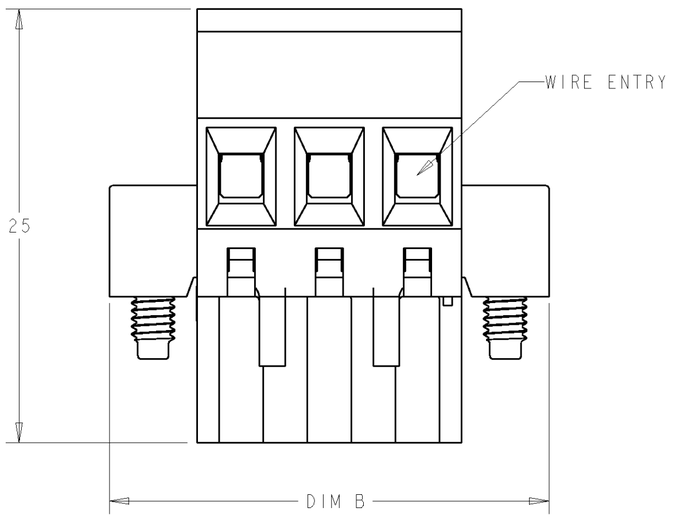


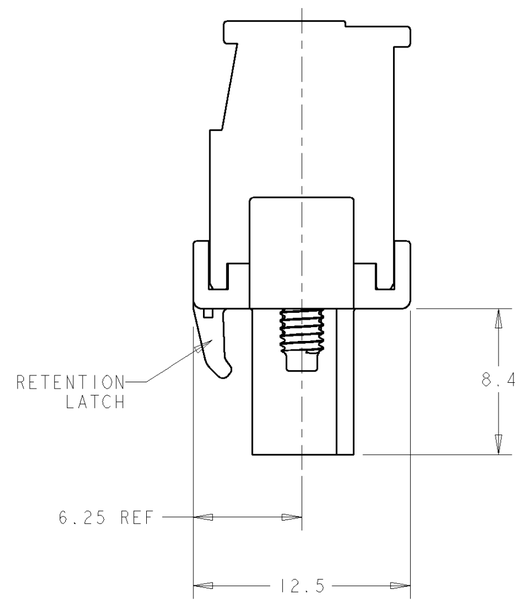


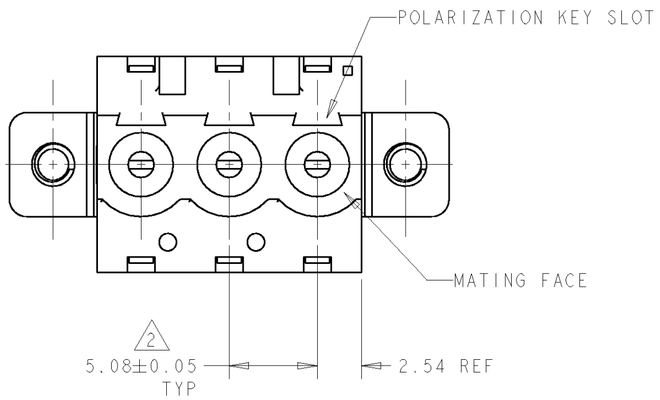


1. MATERIALS AND FINISH:
   HOUSING: PA 6-6, UL 94-V0, COLOR GREEN.
   CLAMP: BRASS, NICKEL PLATED.
   CONTACT SPRING: PHOSPHOR BRONZE, TIN PLATED.
   CLAMPING SCREW: M3, BRASS, NICKEL PLATED.
2. NOT CUMULATIVE TOLERANCE.
3. WIRE SIZE RANGE: 12 - 30 AWG
4. INK MARKING: COLOR BLACK.

| SEE DETAIL L | 30.48 | 20.32 | 4 | 2-796863-4 |
|---|---|---|---|---|
| - | 127.00 | 116.84 | 23 | 2-796863-3 |
| - | 121.92 | 111.76 | 22 | 2-796863-2 |
| - | 116.84 | 106.68 | 21 | 2-796863-1 |
| - | 111.76 | 101.60 | 20 | 2-796863-0 |
| - | 106.68 | 96.52 | 19 | 1-796863-9 |
| - | 101.60 | 91.44 | 18 | 1-796863-8 |
| - | 96.52 | 86.36 | 17 | 1-796863-7 |
| - | 91.44 | 81.28 | 16 | 1-796863-6 |
| - | 86.36 | 76.20 | 15 | 1-796863-5 |
| - | 81.28 | 71.12 | 14 | 1-796863-4 |
| - | 76.20 | 66.04 | 13 | 1-796863-3 |
| - | 71.12 | 60.96 | 12 | 1-796863-2 |
| - | 66.04 | 55.88 | 11 | 1-796863-1 |
| - | 60.96 | 50.80 | 10 | 1-796863-0 |
| - | 55.88 | 45.72 | 9 | 796863-9 |
| - | 50.80 | 40.64 | 8 | 796863-8 |
| - | 45.72 | 35.56 | 7 | 796863-7 |
| - | 40.64 | 30.48 | 6 | 796863-6 |
| - | 35.56 | 25.40 | 5 | 796863-5 |
| - | 30.48 | 20.32 | 4 | 796863-4 |
| - | 25.40 | 15.24 | 3 | 796863-3 |
| - | 20.32 | 10.16 | 2 | 796863-2 |
| MARKING | B | A | POSN | PART NUMBER |

THIS DRAWING IS A CONTROLLED DOCUMENT FOR TYCO ELECTRONICS CORPORATION. IT IS SUBJECT TO CHANGE AND THE CONTROLLING ENGINEERING ORGANIZATION SHOULD BE CONTACTED FOR THE LATEST REVISION.

DIMENSIONS: mm

TOLERANCES UNLESS OTHERWISE SPECIFIED:
0 PLC ±0
1 PLC ±.3
2 PLC ±.25
3 PLC ±0
4 PLC ±0
ANGLES ±2°

MATERIAL 1 -
FINISH 1 -

DWN J. STAUFFER 07AUG2002
CHK C. RICHARD 07AUG2002
APVD C. RICHARD 07AUG2002
PRODUCT SPEC -
APPLICATION SPEC -
WEIGHT -

BUCHANAN
Tyco Electronics
Harrisburg, PA 17105-3608

NAME TERMINAL BLOCK VERTICAL PLUG RIGHT HAND, W/ LOCKING SCREW 5.08mm PITCH

| SIZE | CAGE CODE | DRAWING NO | RESTRICTED TO |
|---|---|---|---|
| A2 | 00779 | C-796863 | - |

CUSTOMER DRAWING | SCALE 3:1 | SHEET 1 OF 2 | REV B

AMP 1471-9 REV 31MAR2000

Pro/ENGINEER DRAWING

THIS DRAWING IS UNPUBLISHED. RELEASED FOR PUBLICATION 20
© COPYRIGHT 20 BY TYCO ELECTRONICS CORPORATION. ALL RIGHTS RESERVED.

| LOC | DIST |
|---|---|
| FT | 0 |

REVISIONS

| P | LTR | DESCRIPTION | DATE | DWN | APVD |
|---|---|---|---|---|---|
| | - | SEE SHEET 1 | - | - | - |

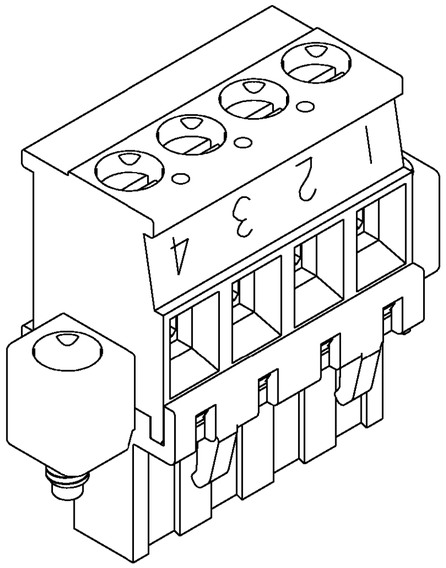


4
DETAIL L

THIS DRAWING IS A CONTROLLED DOCUMENT FOR TYCO ELECTRONICS CORPORATION. IT IS SUBJECT TO CHANGE AND THE CONTROLLING ENGINEERING ORGANIZATION SHOULD BE CONTACTED FOR THE LATEST REVISION.

DIMENSIONS: mm

TOLERANCES UNLESS OTHERWISE SPECIFIED:

| | |
|---|---|
| 0 PLC | ±0 |
| 1 PLC | ±.3 |
| 2 PLC | ±.25 |
| 3 PLC | ±0 |
| 4 PLC | ±0 |
| ANGLES | ±2° |

MATERIAL -

FINISH -

DWN 07AUG2002 J. STAUFFER
CHK 07AUG2002 C. RICHARD
APVD 07AUG2002 C. RICHARD

PRODUCT SPEC -

APPLICATION SPEC -

WEIGHT -

BUCHANAN

Tyco Electronics
Harrisburg, PA 17105-3608

NAME
TERMINAL BLOCK VERTICAL PLUG
RIGHT HAND, W/ LOCKING SCREW
5.08mm PITCH

| SIZE | CAGE CODE | DRAWING NO | RESTRICTED TO |
|---|---|---|---|
| A2 | 00779 | C-796863 | - |

CUSTOMER DRAWING

SCALE 3:1 SHEET 2 OF 2 REV B

# OCEAN CHIPS
## Океан Электроники
### Поставка электронных компонентов

Компания «Океан Электроники» предлагает заключение долгосрочных отношений при поставках импортных электронных компонентов на взаимовыгодных условиях!

Наши преимущества:

- Поставка оригинальных импортных электронных компонентов напрямую с производств Америки, Европы и Азии, а так же с крупнейших складов мира;
- Широкая линейка поставок активных и пассивных импортных электронных компонентов (более 30 млн. наименований);
- Поставка сложных, дефицитных, либо снятых с производства позиций;
- Оперативные сроки поставки под заказ (от 5 рабочих дней);
- Экспресс доставка в любую точку России;
- Помощь Конструкторского Отдела и консультации квалифицированных инженеров;
- Техническая поддержка проекта, помощь в подборе аналогов, поставка прототипов;
- Поставка электронных компонентов под контролем ВП;
- Система менеджмента качества сертифицирована по Международному стандарту ISO 9001;
- При необходимости вся продукция военного и аэрокосмического назначения проходит испытания и сертификацию в лаборатории (по согласованию с заказчиком);
- Поставка специализированных компонентов военного и аэрокосмического уровня качества (Xilinx, Altera, Analog Devices, Intersil, Interpoint, Microsemi, Actel, Aeroflex, Peregrine, VPT, Syfer, Eurofarad, Texas Instruments, MS Kennedy, Miteq, Cobham, E2V, MA-COM, Hittite, Mini-Circuits, General Dynamics и др.);

Компания «Океан Электроники» является официальным дистрибьютором и эксклюзивным представителем в России одного из крупнейших производителей разъемов военного и аэрокосмического назначения **«JONHON»**, а так же официальным дистрибьютором и эксклюзивным представителем в России производителя высокотехнологичных и надежных решений для передачи СВЧ сигналов **«FORSTAR»**.

AVIC JONHON

**«JONHON»** (основан в 1970 г.)

Разъемы специального, военного и аэрокосмического назначения:

(Применяются в военной, авиационной, аэрокосмической, морской, железнодорожной, горно- и нефтедобывающей отраслях промышленности)

**«FORSTAR»** (основан в 1998 г.)

ВЧ соединители, коаксиальные кабели, кабельные сборки и микроволновые компоненты:

(Применяются в телекоммуникациях гражданского и специального назначения, в средствах связи, РЛС, а так же военной, авиационной и аэрокосмической отраслях промышленности).

FORSTAR®

Телефон: 8 (812) 309-75-97 (многоканальный)
Факс: 8 (812) 320-03-32
Электронная почта: ocean@oceanchips.ru
Web: http://oceanchips.ru/
Адрес: 198099, г. Санкт-Петербург, ул. Калинина, д. 2, корп. 4, лит. А