EPM22 SERIES CHART 3

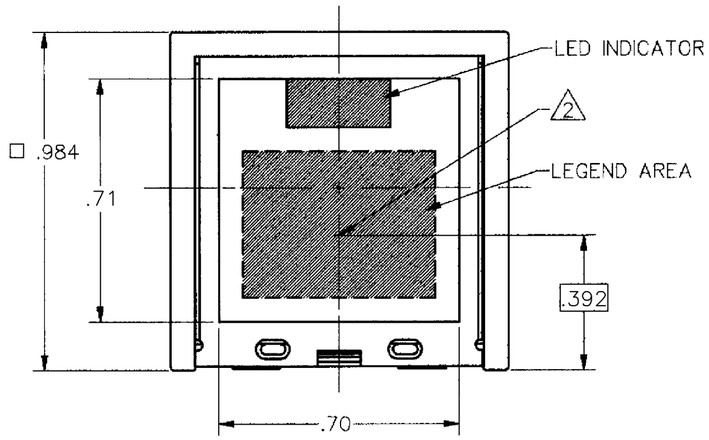

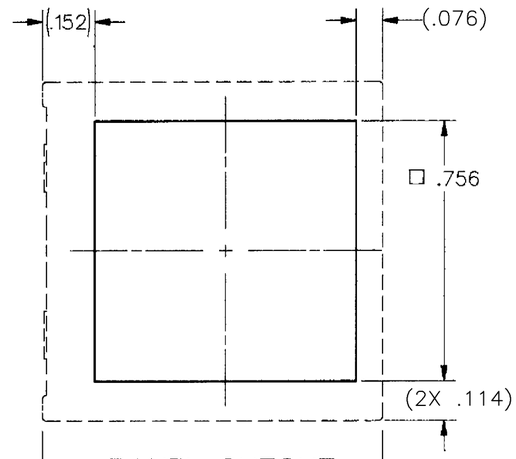

PANEL CUTOUT

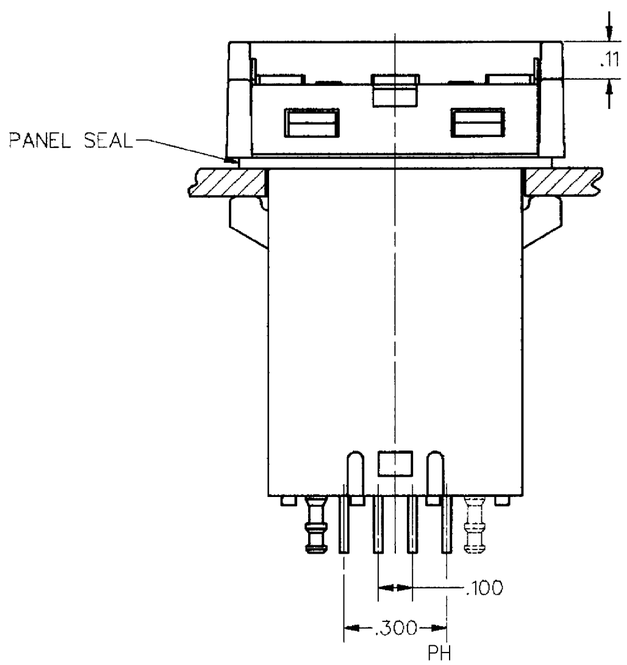

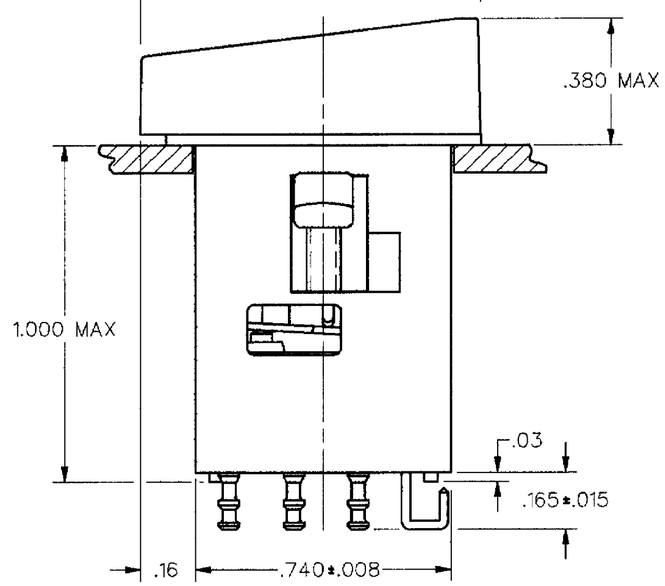

ELECTRICAL DATA

CONTACT ARRANGEMENT
S P D T

30 VOLTS DC RATING
INDUCTIVE--------SEA LEVEL---1/2 AMP
50,000 FT---1/2 AMP
RESISTIVE--------SEA LEVEL-----1 AMP
50,000 FT-----1 AMP
MAXIMUM INRUSH----------2 AMP

CHARACTERISTICS

2 TOTAL TRAVEL------ .030 MAX
OPERATING FORCE--- 20 - 60 OZ
LED VOLTAGE------- 4 4V RED, YELLOW, 4 6V GREEN
LED CURRENT------- 30mA MAX RED & GREEN, 20mA MAX YELLOW
20mA TYPICAL
PANEL THICKNESS--- .063 MIN
.189 MAX
TEMPERATURE RANGE- -40°C TO 85°C RED & YELLOW
-20°C TO 85°C GREEN

NOTES
1 - MOUNTING TORQUE: 2 1/2-2 3/4 INCH-LBS
2 OPERATING FORCE MEASURED AT THIS POINT

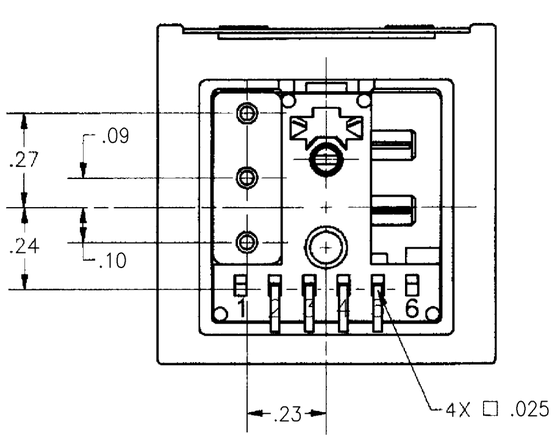

1 POLE

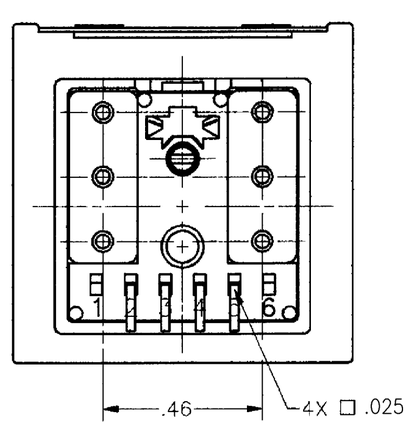

2 POLE

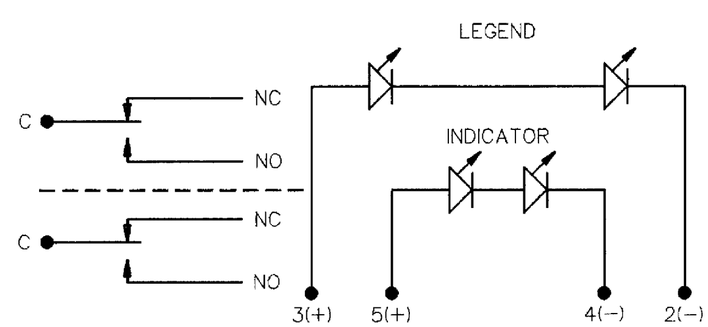

CIRCUIT DIAGRAM

ANSI Y14.5M-1982 APPLIES

THIS DRAWING COVERS A PROPRIETARY ITEM AND IS THE PROPERTY OF MICRO SWITCH A DIVISION OF HONEYWELL THIS DRAWING IS NOT TO BE COPIED OR USED WITHOUT THE APPROVAL OF MICRO SWITCH

MICRO SWITCH
a Honeywell Division
FED MFG CODE 91929

PUSHBUTTON INDICATOR

CATALOG LISTING
EPM22 SERIES
CHART 3

THIRD ANGLE PROJECTION
SCALE 3:1
DO NOT SCALE PRINT

UNLESS OTHERWISE SPECIFIED TOLERANCES ARE

ONE PLACE	(0)	± 030
TWO PLACES	(.00)	±.015
THREE PLACES	(.000)	± 005
ANGLES		±

WEIGHT

EPM22 SERIES CHART 3
RELEASE NO CO-69694A REPLACES
DRAWING NUMBER
ISSUE 2
CHECK
REVISIONS
A 0012654 PH/AP MAY05
23 MAY 91
RBS CHECK
29 MAY 91
MAM CHECK
16MAY91
DDM/CAD DRAWN TSM

OCEAN CHIPS
Океан Электроники
Поставка электронных компонентов

Компания «Океан Электроники» предлагает заключение долгосрочных отношений при поставках импортных электронных компонентов на взаимовыгодных условиях!

Наши преимущества:

- Поставка оригинальных импортных электронных компонентов напрямую с производств Америки, Европы и Азии, а так же с крупнейших складов мира;
- Широкая линейка поставок активных и пассивных импортных электронных компонентов (более 30 млн. наименований);
- Поставка сложных, дефицитных, либо снятых с производства позиций;
- Оперативные сроки поставки под заказ (от 5 рабочих дней);
- Экспресс доставка в любую точку России;
- Помощь Конструкторского Отдела и консультации квалифицированных инженеров;
- Техническая поддержка проекта, помощь в подборе аналогов, поставка прототипов;
- Поставка электронных компонентов под контролем ВП;
- Система менеджмента качества сертифицирована по Международному стандарту ISO 9001;
- При необходимости вся продукция военного и аэрокосмического назначения проходит испытания и сертификацию в лаборатории (по согласованию с заказчиком);
- Поставка специализированных компонентов военного и аэрокосмического уровня качества (Xilinx, Altera, Analog Devices, Intersil, Interpoint, Microsemi, Actel, Aeroflex, Peregrine, VPT, Syfer, Eurofarad, Texas Instruments, MS Kennedy, Miteq, Cobham, E2V, MA-COM, Hittite, Mini-Circuits, General Dynamics и др.);

Компания «Океан Электроники» является официальным дистрибьютором и эксклюзивным представителем в России одного из крупнейших производителей разъемов военного и аэрокосмического назначения **«JONHON»**, а так же официальным дистрибьютором и эксклюзивным представителем в России производителя высокотехнологичных и надежных решений для передачи СВЧ сигналов **«FORSTAR»**.

AVIC JONHON

«JONHON» (основан в 1970 г.)

Разъемы специального, военного и аэрокосмического назначения:

(Применяются в военной, авиационной, аэрокосмической, морской, железнодорожной, горно- и нефтедобывающей отраслях промышленности)

«FORSTAR» (основан в 1998 г.)

ВЧ соединители, коаксиальные кабели, кабельные сборки и микроволновые компоненты:

(Применяются в телекоммуникациях гражданского и специального назначения, в средствах связи, РЛС, а так же военной, авиационной и аэрокосмической отраслях промышленности).

FORSTAR®

Телефон: 8 (812) 309-75-97 (многоканальный)
Факс: 8 (812) 320-03-32
Электронная почта: ocean@oceanchips.ru
Web: http://oceanchips.ru/
Адрес: 198099, г. Санкт-Петербург, ул. Калинина, д. 2, корп. 4, лит. А