THIS DRAWING IS UNPUBLISHED. RELEASED FOR PUBLICATION 30/OCT ,2003.
© COPYRIGHT 2003 By – ALL RIGHTS RESERVED.

REVISIONS

P	LTR	DESCRIPTION	DATE	DWN	APVD
	D	REVISED PER ECO-10-025607	21DEC10	HMR	MW
	D1	REVISED PER ECO-16-017354	10MAR2017	RK	AS

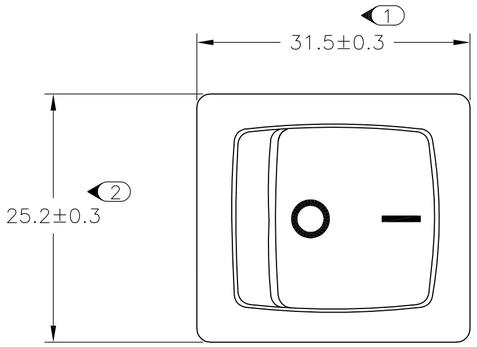

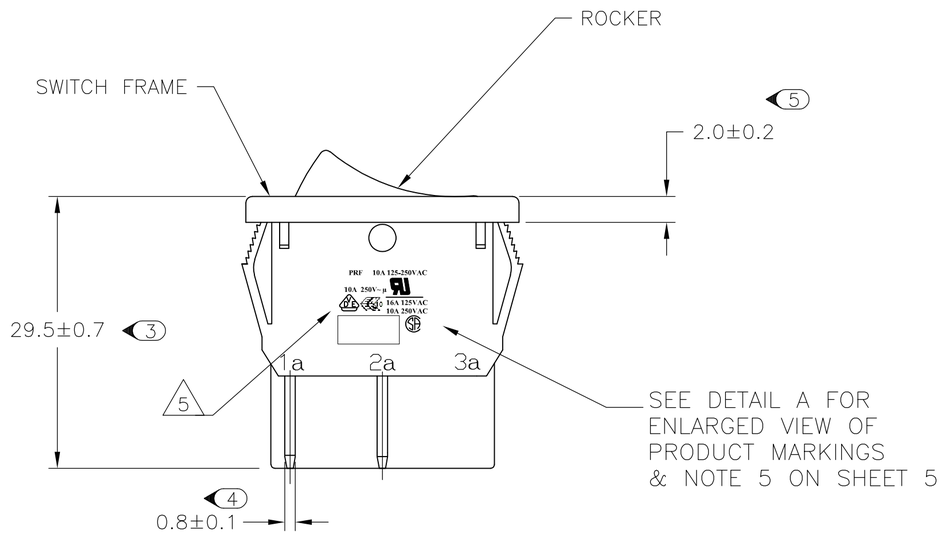

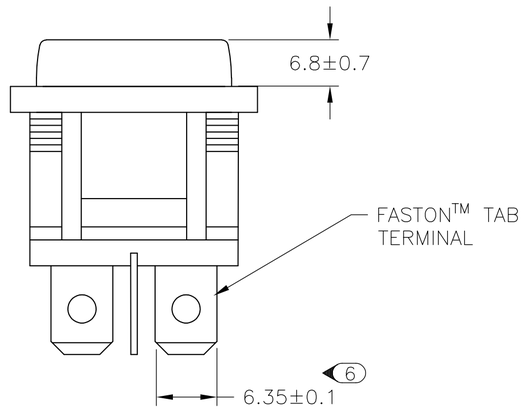

PANEL CUT OUT

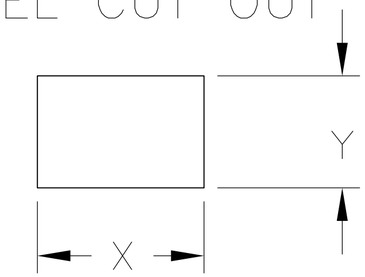

2.00–3.00	30.20	22.20
1.25–2.00	30.20	22.20
0.75–1.25	30.20	22.20
PANEL THICKNESS	X	Y

CIRCUIT DIAGRAM

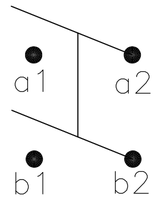

PRODUCT MARKING
DETAIL A 12

PRF 10A 125-250VAC

10A 250V~ µ

16A 125VAC
10A 250VAC

TYCO ELECTRONICS LOGO
PER TEC-202-36

6 1634201–2 SHOWN ON–OFF

1634201

THIS DRAWING IS A CONTROLLED DOCUMENT.

DIMENSIONS: MM

TOLERANCES UNLESS OTHERWISE SPECIFIED:
0 PLC ± –
1 PLC ± 0.5
~~2 PLC ± –~~
~~3 PLC ± –~~
~~4 PLC ± –~~
ANGLES ± –

MATERIAL 1
FINISH 2

DWN S.SHACKSON 28JAN2003
CHK H.KAUTZ 28JAN2003
APVD H.KAUTZ 28JAN2003
PRODUCT SPEC NOT APPLICABLE
APPLICATION SPEC NOT APPLICABLE
WEIGHT

TE Connectivity

NAME
POWER ROCKER SWITCH, 30.2mm X 22.2mm
PANEL SIZE, DPST, NON–ILLUMINATED
–

SIZE	CAGE CODE	DRAWING NO	RESTRICTED TO
A2	00779	C-1634201	–

CUSTOMER DRAWING | SCALE 3:1 | SHEET 1 OF 5 | REV D1

THIS DRAWING IS UNPUBLISHED. RELEASED FOR PUBLICATION 30/OCT ,2003.
© COPYRIGHT 2003 By – ALL RIGHTS RESERVED.

REVISIONS

P	LTR	DESCRIPTION	DATE	DWN	APVD
	–	SEE SHEET 1	–	–	–

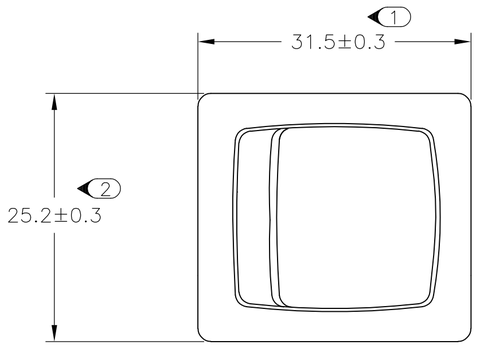

PANEL CUT OUT

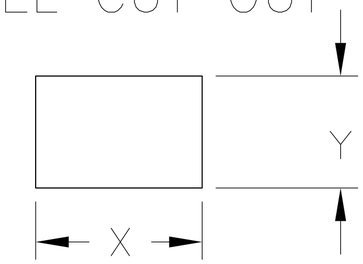

2.00–3.00	30.20	22.20
1.25–2.00	30.20	22.20
0.75–1.25	30.20	22.20
PANEL THICKNESS	X	Y

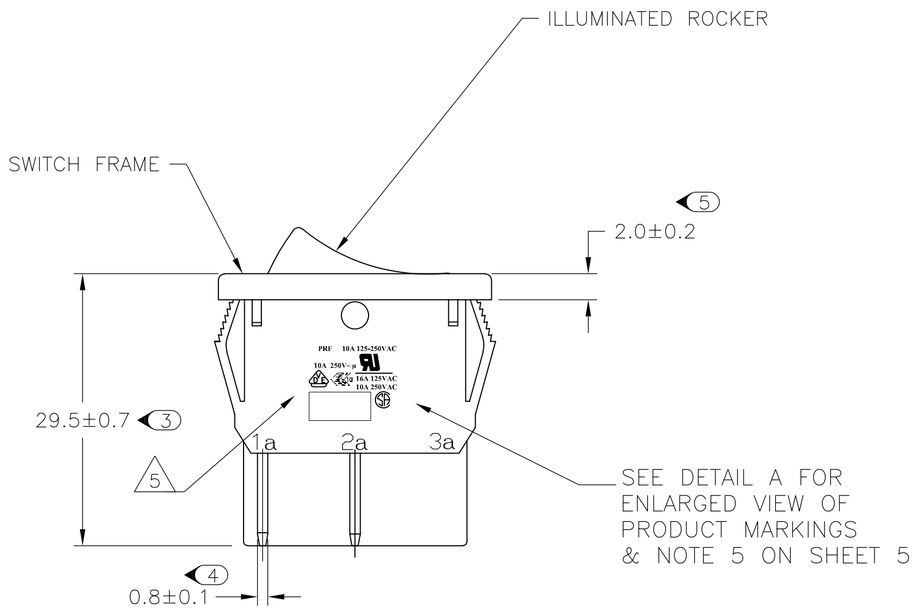

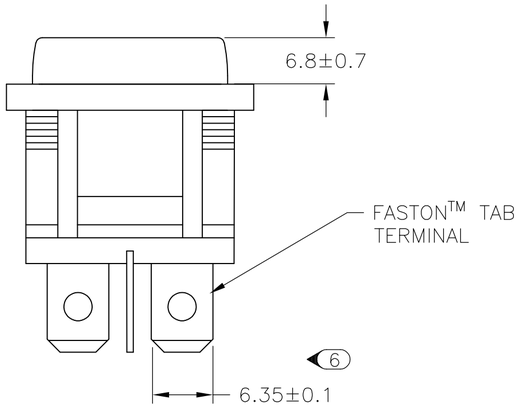

CIRCUIT DIAGRAM

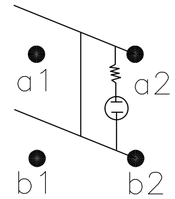

PRODUCT MARKING DETAIL A 12

PRF 10A 125-250VAC

10A 250V~ µ

10 16A 125VAC
10A 250VAC

TYCO ELECTRONICS LOGO
PER TEC-202-36

7 1634201–5 SHOWN ON–OFF
GREEN ILLUMINATED

THIS DRAWING IS A CONTROLLED DOCUMENT.

DIMENSIONS: MM

TOLERANCES UNLESS OTHERWISE SPECIFIED:

0 PLC	± –
1 PLC	± 0.5
2 PLC	±
3 PLC	± –
4 PLC	± –
ANGLES	± –

MATERIAL

FINISH

DWN S.SHACKSON 28JAN2003
CHK H.KAUTZ 28JAN2003
APVD H.KAUTZ 28JAN2003
PRODUCT SPEC NOT APPLICABLE
APPLICATION SPEC NOT APPLICABLE
WEIGHT –

TE Connectivity

NAME POWER ROCKER SWITCH, 30.2mm X 22.2mm PANEL SIZE, DPST, NON–ILLUMINATED

SIZE	CAGE CODE	DRAWING NO	RESTRICTED TO
A2	00779	C-1634201	–

CUSTOMER DRAWING

SCALE 3:1 SHEET 2 OF 5 REV D1

1634201

1471–9 (1/15)

THIS DRAWING IS UNPUBLISHED. RELEASED FOR PUBLICATION 30/OCT ,2003.
© COPYRIGHT 2003 By – ALL RIGHTS RESERVED.

REVISIONS

P	LTR	DESCRIPTION	DATE	DWN	APVD
	–	SEE SHEET 1	–	–	–

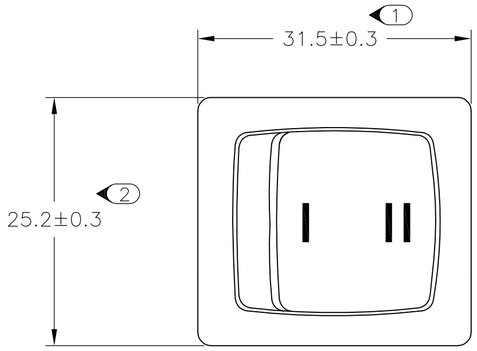

PANEL CUT OUT

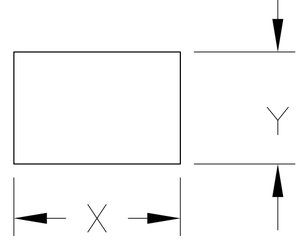

2.00–3.00	30.20	22.20
1.25–2.00	30.20	22.20
0.75–1.25	30.20	22.20
PANEL THICKNESS	X	Y

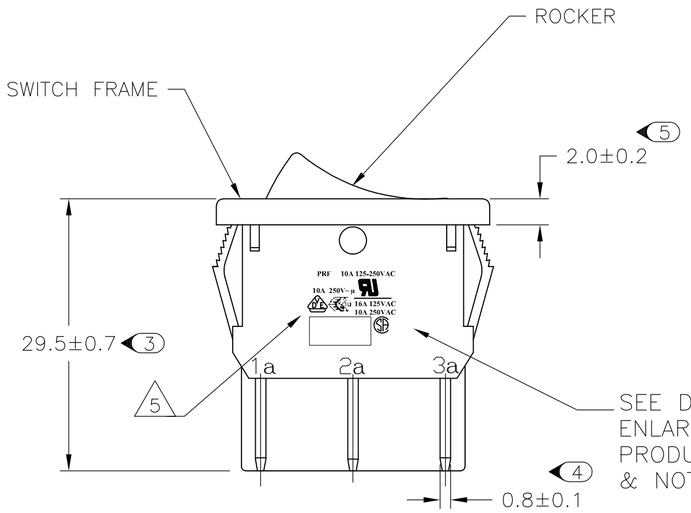

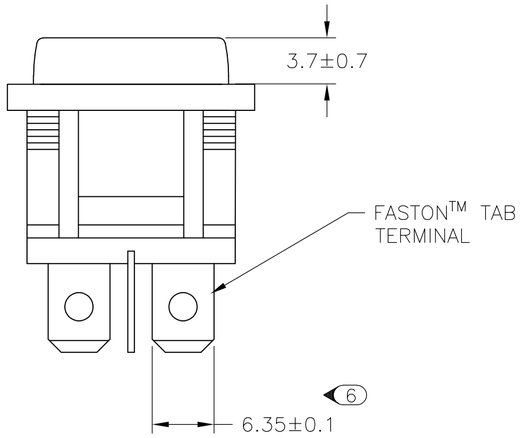

CIRCUIT DIAGRAM

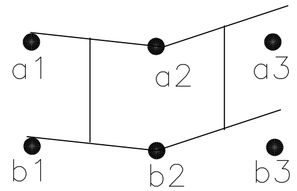

PRODUCT MARKING DETAIL A 12

PRF 10A 125-250VAC

10A 250V~ µ

16A 125VAC
10A 250VAC

TYCO ELECTRONICS LOGO
PER TEC-202-36

8 OBSOLETE
~~1634201-8~~ SHOWN ON-ON

THIS DRAWING IS A CONTROLLED DOCUMENT.		DWN S.SHACKSON 28JAN2003	TE Connectivity
DIMENSIONS: MM	TOLERANCES UNLESS OTHERWISE SPECIFIED: 0 PLC ± – ; 1 PLC ± 0.5 ; 2 PLC ± ; 3 PLC ± – ; 4 PLC ± – ; ANGLES ± –	CHK H.KAUTZ 28JAN2003	NAME POWER ROCKER SWITCH, 30.2mm X 22.2mm PANEL SIZE, DPST, NON-ILLUMINATED
		APVD H.KAUTZ 28JAN2003	
		PRODUCT SPEC NOT APPLICABLE	
		APPLICATION SPEC NOT APPLICABLE	SIZE A2 / CAGE CODE 00779 / DRAWING NO C-1634201 / RESTRICTED TO –
MATERIAL	FINISH	WEIGHT –	
		CUSTOMER DRAWING	SCALE 3:1 / SHEET 3 OF 5 / REV D1

1634201

THIS DRAWING IS UNPUBLISHED. RELEASED FOR PUBLICATION 30/OCT ,2003.
© COPYRIGHT 2003 By – ALL RIGHTS RESERVED.

REVISIONS

P	LTR	DESCRIPTION	DATE	DWN	APVD
	–	SEE SHEET 1	–	–	–

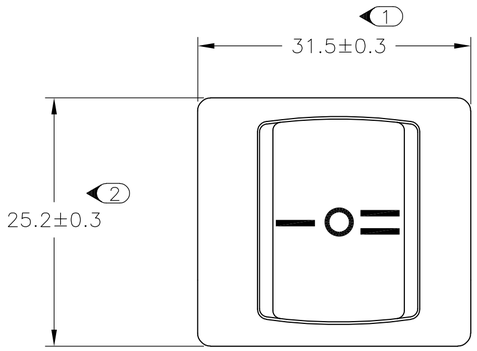

PANEL CUT OUT

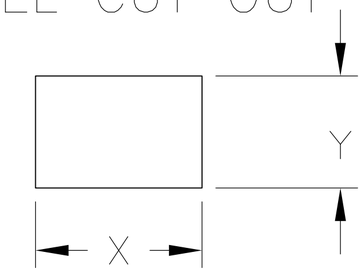

2.00–3.00	30.20	22.20
1.25–2.00	30.20	22.20
0.75–1.25	30.20	22.20
PANEL THICKNESS	X	Y

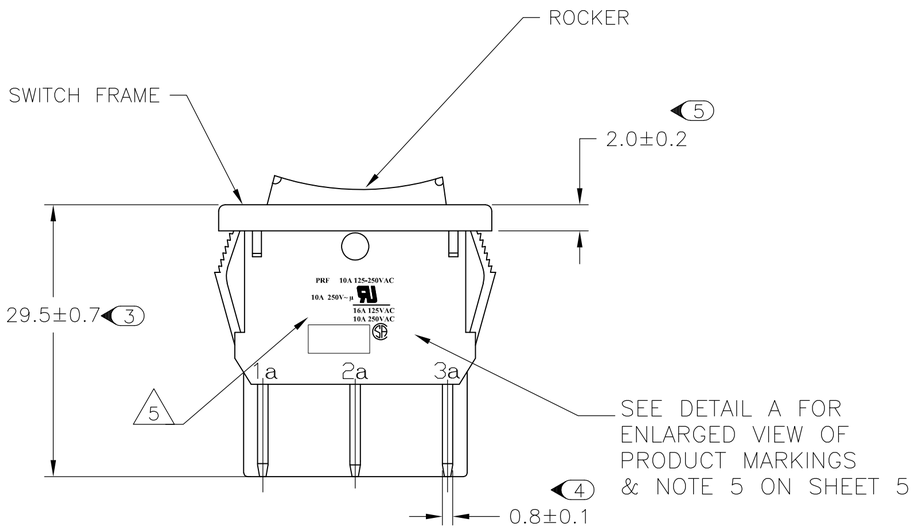

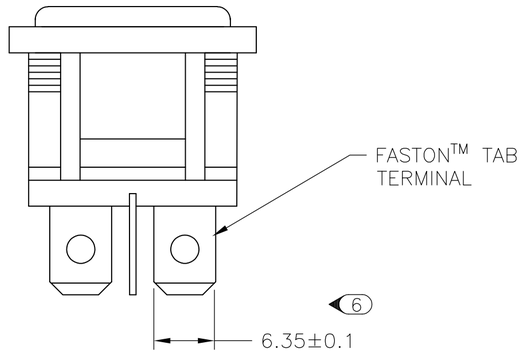

CIRCUIT DIAGRAM

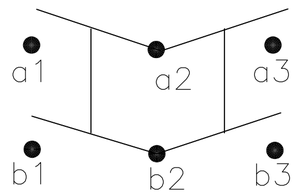

PRODUCT MARKING DETAIL A

PRF 10A 125-250VAC

10A 250V~ μ

16A 125VAC
10A 250VAC

TYCO ELECTRONICS LOGO
PER TEC-202-36

9 1–1634201–2 SHOWN ON–OFF–ON

1634201

THIS DRAWING IS A CONTROLLED DOCUMENT.		DWN S.SHACKSON 28JAN2003	TE Connectivity
DIMENSIONS: MM	TOLERANCES UNLESS OTHERWISE SPECIFIED: 0 PLC ± – ; 1 PLC ± 0.5 ; 2 PLC ± ; 3 PLC ± – ; 4 PLC ± – ; ANGLES ± –	CHK H.KAUTZ 28JAN2003	NAME POWER ROCKER SWITCH, 30.2mm X 22.2mm PANEL SIZE, DPST, NON–ILLUMINATED
		APVD H.KAUTZ 28JAN2003	
		PRODUCT SPEC NOT APPLICABLE	
		APPLICATION SPEC NOT APPLICABLE	SIZE A2 / CAGE CODE 00779 / DRAWING NO C–1634201 / RESTRICTED TO –
MATERIAL	FINISH	WEIGHT –	
CUSTOMER DRAWING			SCALE 3:1 / SHEET 4 OF 5 / REV D1

THIS DRAWING IS UNPUBLISHED. RELEASED FOR PUBLICATION 30/OCT ,2003.
© COPYRIGHT 2003 By – ALL RIGHTS RESERVED.

REVISIONS

P	LTR	DESCRIPTION	DATE	DWN	APVD
	–	SEE SHEET 1	–	–	–

ALCOSWITCH PART NUMBER

X_1X_2	X_3	X_4	X_5X_6	—	X_7X_8	X_9	—	X_{10}	X_{11}	X_{12}	X_{13}	X_{14}

△1 MATERIALS:
HOUSING FRAME: NYLON 66.
ACTUATOR: NYLON 66/ PC(ILLUMINATED)
TERMINALS C1100R–1/2H WITH SILVER PLATED CONTACTS AgALLOY

△2 FINISH:
TERMINAL, ACTIVE CONTACTOR: 1.0μm [.000039] SILVER
PLUNGER: 3.0mm[.000118] NICKEL

3 ELECTRICAL SPECIFICATIONS:
CONTACT RESISTANCE : 50m ohm Max
DIELECTRIC STRENGTH : AC 1500V, 1 MINUTE
OPERATION TEMPERATURE: –20°C~85°c
INSULATION R: DC 500V 100M ohm MIN

△4 CURRENT AND VOLTAGE 16A@125VAC/10A@250VAC

△5 ELECTRICAL RATINGS, APPROVED AGENCY LOGOS,
TE LOGO PER TEC–202–36 APPROXIMATELY AS SHOWN
AND PART NUMBER CAN APPEAR ON EITHER SIDE
(FOR FULL DETAIL SEE INDIVIDUAL DRAWING)

△6 ON–OFF, WITH OPAQUE, SINGLE–COLOR ROCKER BUTTON.

△7 ON–OFF, WITH TRANSPARENT, LAMP–ILLUMINATED ROCKER BUTTON.

△8 ON–ON, WITH OPAQUE, SINGLE–COLOR ROCKER BUTTON.

△9 ON–OFF–ON, WITH OPAQUE, SINGLE–COLOR ROCKER BUTTON.

10 PACKAGING TO CONFORM WITH TYCO SPEC. 107–115

11 REFER TO QIP DIMENSIONAL REPORT

△12 COMPONENT RECOGNIZED TO EUROPEAN STANDARDS (ENEC, PENDING VDE).
MARKS LICENSE No. 40006757

SWITCH TYPE: X_1X_2 = PR – POWER ROCKER

NOMINAL PANEL CUT OUT SIZE: X_3 = F – 30.2X22.2 [.1.189x.874]

NUMBER OF POLES: X_4 = D – DOUBLE

SWITCH FUNCTION: X_5X_6 =
A1 – △6
B1 – △7
D1 – △8
D3 – △9

CURRENT RATING: X_7X_8 = 16 – △4

TERMINAL TYPE: X_9 = F – FASTON™ TAB

FRAME COLOR: X_{10} = B – BLACK
W – WHITE

ROCKER COLOR: X_{11} = B – BLACK
G – GREEN
R – RED
Y – YELLOW

SECONDARY ROCKER COLOR: X_{12} = Ø – NOT APPLICABLE
B – BLACK
G – GREEN
R – RED
W – WHITE

LEGEND TEXT PATTERN: X_{13} =

Ø B C D E G

LEGEND TEXT COLOR: X_{14} = Ø – NOT APPLICABLE
G – GREEN
R – RED
B – BLACK
W – WHITE

	SHEET REF	ALCO SWITCH PART NUMBER.	TE PART NUMBER.
	1	PRFDA1-16F-BB000	0-1634201-1
	1	PRFDA1-16F-BB0BW	0-1634201-2
	1	PRFDA1-16F-BB0CW	0-1634201-3
	2	PRFDB1-16F-BR000	0-1634201-4
	2	PRFDB1-16F-BG000	0-1634201-5
	2	PRFDB1-16F-BY000	0-1634201-6
	3	PRFDD1-16F-BB000	0-1634201-7
OBSOLETE	3	PRFDD1-16F-BB0DW	0-1634201-8
	3	PRFDD1-16F-BB0EW	0-1634201-9
	4	PRFDD3-16F-BB000	1-1634201-0
OBSOLETE	4	PRFDD3-16F-BB0EW	1-1634201-1
	4	PRFDD3-16F-BB0GW	1-1634201-2

THIS DRAWING IS A CONTROLLED DOCUMENT.

DIMENSIONS: MM

TOLERANCES UNLESS OTHERWISE SPECIFIED:
0 PLC ± –
1 PLC ± 0.5
2 PLC ± –
3 PLC ± –
4 PLC ± –
ANGLES ± –

MATERIAL

FINISH

DWN S.SHACKSON 28JAN2003
CHK H.KAUTZ 28JAN2003
APVD H.KAUTZ 28JAN2003
PRODUCT SPEC NOT APPLICABLE
APPLICATION SPEC NOT APPLICABLE
WEIGHT –

TE Connectivity

NAME POWER ROCKER SWITCH, 30.2mm X 22.2mm PANEL SIZE, DPST, NON–ILLUMINATED

SIZE A2 | CAGE CODE 00779 | DRAWING NO C-1634201 | RESTRICTED TO –

CUSTOMER DRAWING | SCALE 3:1 | SHEET 5 OF 5 | REV D1

1634201

OCEAN CHIPS
Океан Электроники
Поставка электронных компонентов

Компания «Океан Электроники» предлагает заключение долгосрочных отношений при поставках импортных электронных компонентов на взаимовыгодных условиях!

Наши преимущества:

- Поставка оригинальных импортных электронных компонентов напрямую с производств Америки, Европы и Азии, а так же с крупнейших складов мира;
- Широкая линейка поставок активных и пассивных импортных электронных компонентов (более 30 млн. наименований);
- Поставка сложных, дефицитных, либо снятых с производства позиций;
- Оперативные сроки поставки под заказ (от 5 рабочих дней);
- Экспресс доставка в любую точку России;
- Помощь Конструкторского Отдела и консультации квалифицированных инженеров;
- Техническая поддержка проекта, помощь в подборе аналогов, поставка прототипов;
- Поставка электронных компонентов под контролем ВП;
- Система менеджмента качества сертифицирована по Международному стандарту ISO 9001;
- При необходимости вся продукция военного и аэрокосмического назначения проходит испытания и сертификацию в лаборатории (по согласованию с заказчиком);
- Поставка специализированных компонентов военного и аэрокосмического уровня качества (Xilinx, Altera, Analog Devices, Intersil, Interpoint, Microsemi, Actel, Aeroflex, Peregrine, VPT, Syfer, Eurofarad, Texas Instruments, MS Kennedy, Miteq, Cobham, E2V, MA-COM, Hittite, Mini-Circuits, General Dynamics и др.);

Компания «Океан Электроники» является официальным дистрибьютором и эксклюзивным представителем в России одного из крупнейших производителей разъемов военного и аэрокосмического назначения **«JONHON»**, а так же официальным дистрибьютором и эксклюзивным представителем в России производителя высокотехнологичных и надежных решений для передачи СВЧ сигналов **«FORSTAR»**.

AVIC JONHON

«JONHON» (основан в 1970 г.)

Разъемы специального, военного и аэрокосмического назначения:

(Применяются в военной, авиационной, аэрокосмической, морской, железнодорожной, горно- и нефтедобывающей отраслях промышленности)

«FORSTAR» (основан в 1998 г.)

ВЧ соединители, коаксиальные кабели, кабельные сборки и микроволновые компоненты:

(Применяются в телекоммуникациях гражданского и специального назначения, в средствах связи, РЛС, а так же военной, авиационной и аэрокосмической отраслях промышленности).

FORSTAR®

Телефон: 8 (812) 309-75-97 (многоканальный)
Факс: 8 (812) 320-03-32
Электронная почта: ocean@oceanchips.ru
Web: http://oceanchips.ru/
Адрес: 198099, г. Санкт-Петербург, ул. Калинина, д. 2, корп. 4, лит. А