MICRO SWITCH
FREEPORT, ILLINOIS, U S A
A DIVISION OF HONEYWELL
FED. MFG. CODE 91929

SWITCH-ENCLOSED

CATALOG LISTING
OPD-AR231

THIS DRAWING COVERS A PROPRIETARY ITEM AND IS THE PROPERTY OF MICRO SWITCH, A DIVISION OF HONEYWELL. THIS DRAWING IS NOT TO BE COPIED OR USED WITHOUT THE APPROVAL OF MICRO SWITCH.

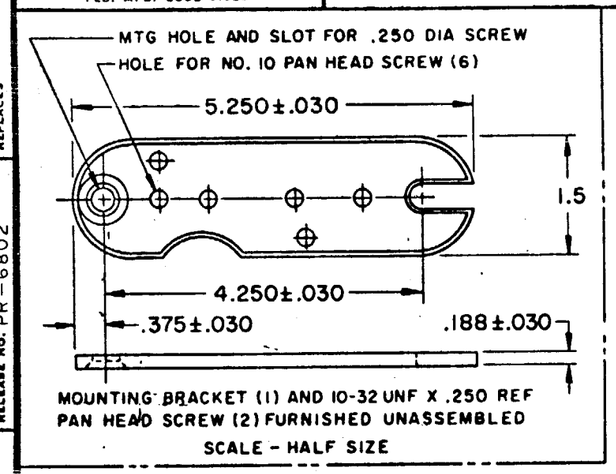

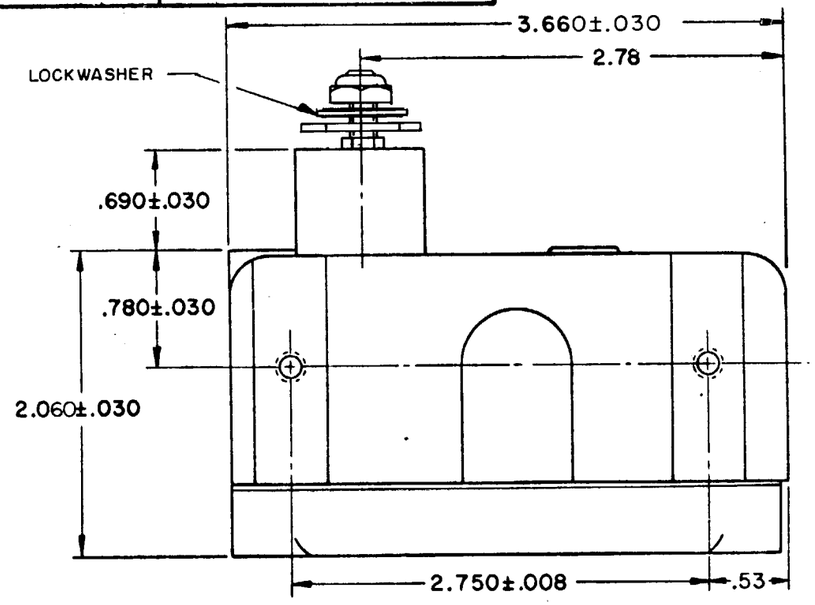

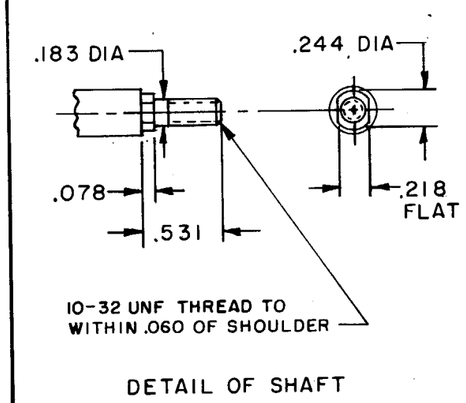

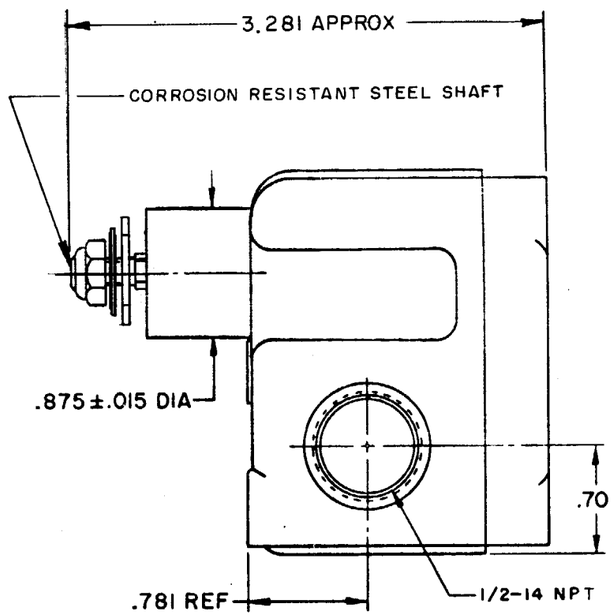

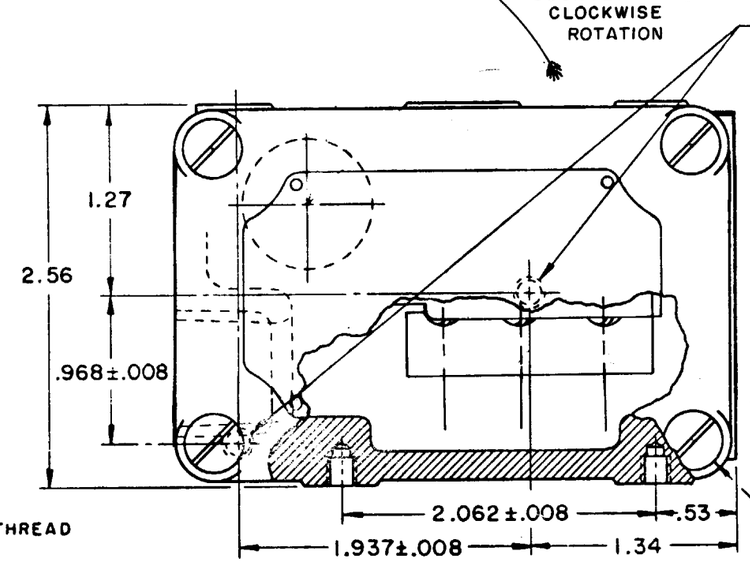

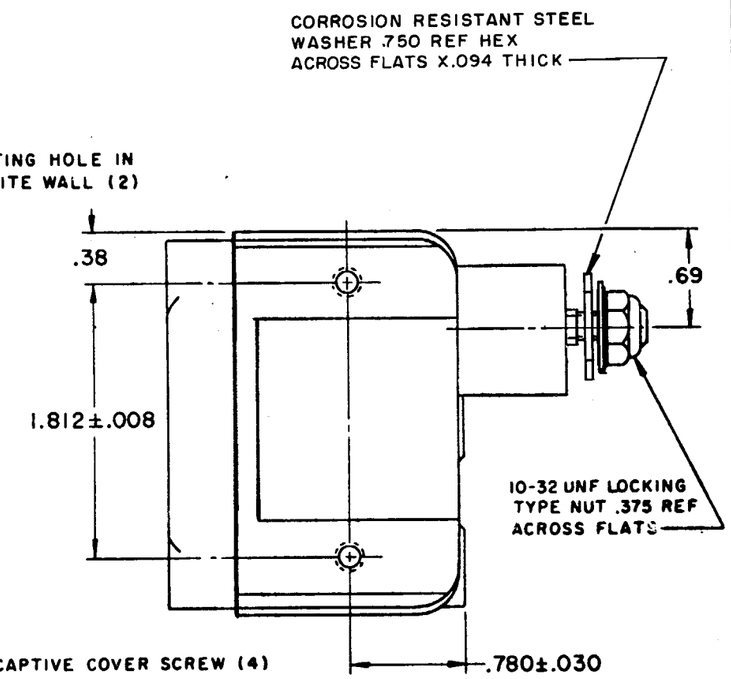

CHARACTERISTICS	ELECTRICAL DATA	
OPERATING FORCE — — — 4.5 IN LB MAX	CONTACT ARRANGEMENT D P D T	SCALE FULL
		DO NOT SCALE PRINT
PRETRAVEL — — — — — — — — — — (8°) DIFFERENTIAL TRAVEL — — — — — — (4°) OVERTRAVEL — — — — DO NOT OVERTRAVEL MORE THAN 25° SWITCH-BASIC REPLACEMENT — DT-2R711-A7	-L59- 10 A-125 OR 250 VAC 0.3 A-125 VDC; 0.15 A-250 VDC	UNLESS OTHERWISE NOTED DIMENSIONS ARE IN INCHES TOLERANCES ARE: ONE PLACE (.0) ±.030 TWO PLACE (.00) ±.015 THREE PLACE (.000) ±.005 ANGLES ±
		WEIGHT

NOTES
1 - MOUNTING SCREW HOLES, 10-32 UNF-2B THREADS X .219 REF DEEP (8)
2 - 4-40 UNC X .125 REF ROUND HEAD TERMINAL SCREWS AND LOCKWASHERS
3 - SEALED CONSTRUCTION PROVIDES SPLASH RESISTANCE
4 - SWITCH OPERATES ON LEFT HAND COUNTER CLOCKWISE ROTATION

OPD-AR231 | REPLACES | RELEASE NO. PR-6802 | DRAWING NUMBER | ISSUE | CHECK

REVISIONS
A ETS
15 JUN 70 OMW
B PR-6802
24 OCT 77 T M M
C C055987
2 NOV 84 JAS
D C055031
26 MAR 85 G J W
E C073344
16 OCT 92 G J W
F C074362
10 FEB 93 TSM
G C077285
19 APR 94 KEU

DRAWN M B S 29 OCT 69 | CHECK L S D 30 OCT 69 | CHECK SCH 30 OCT 69 | CHECK

PB-10378-003

OCEAN CHIPS
Океан Электроники
Поставка электронных компонентов

Компания «Океан Электроники» предлагает заключение долгосрочных отношений при поставках импортных электронных компонентов на взаимовыгодных условиях!

Наши преимущества:

- Поставка оригинальных импортных электронных компонентов напрямую с производств Америки, Европы и Азии, а так же с крупнейших складов мира;
- Широкая линейка поставок активных и пассивных импортных электронных компонентов (более 30 млн. наименований);
- Поставка сложных, дефицитных, либо снятых с производства позиций;
- Оперативные сроки поставки под заказ (от 5 рабочих дней);
- Экспресс доставка в любую точку России;
- Помощь Конструкторского Отдела и консультации квалифицированных инженеров;
- Техническая поддержка проекта, помощь в подборе аналогов, поставка прототипов;
- Поставка электронных компонентов под контролем ВП;
- Система менеджмента качества сертифицирована по Международному стандарту ISO 9001;
- При необходимости вся продукция военного и аэрокосмического назначения проходит испытания и сертификацию в лаборатории (по согласованию с заказчиком);
- Поставка специализированных компонентов военного и аэрокосмического уровня качества (Xilinx, Altera, Analog Devices, Intersil, Interpoint, Microsemi, Actel, Aeroflex, Peregrine, VPT, Syfer, Eurofarad, Texas Instruments, MS Kennedy, Miteq, Cobham, E2V, MA-COM, Hittite, Mini-Circuits, General Dynamics и др.);

Компания «Океан Электроники» является официальным дистрибьютором и эксклюзивным представителем в России одного из крупнейших производителей разъемов военного и аэрокосмического назначения **«JONHON»**, а так же официальным дистрибьютором и эксклюзивным представителем в России производителя высокотехнологичных и надежных решений для передачи СВЧ сигналов **«FORSTAR»**.

AVIC JONHON

«JONHON» (основан в 1970 г.)

Разъемы специального, военного и аэрокосмического назначения:

(Применяются в военной, авиационной, аэрокосмической, морской, железнодорожной, горно- и нефтедобывающей отраслях промышленности)

«FORSTAR» (основан в 1998 г.)

ВЧ соединители, коаксиальные кабели, кабельные сборки и микроволновые компоненты:

(Применяются в телекоммуникациях гражданского и специального назначения, в средствах связи, РЛС, а так же военной, авиационной и аэрокосмической отраслях промышленности).

FORSTAR®

Телефон: 8 (812) 309-75-97 (многоканальный)
Факс: 8 (812) 320-03-32
Электронная почта: ocean@oceanchips.ru
Web: http://oceanchips.ru/
Адрес: 198099, г. Санкт-Петербург, ул. Калинина, д. 2, корп. 4, лит. А