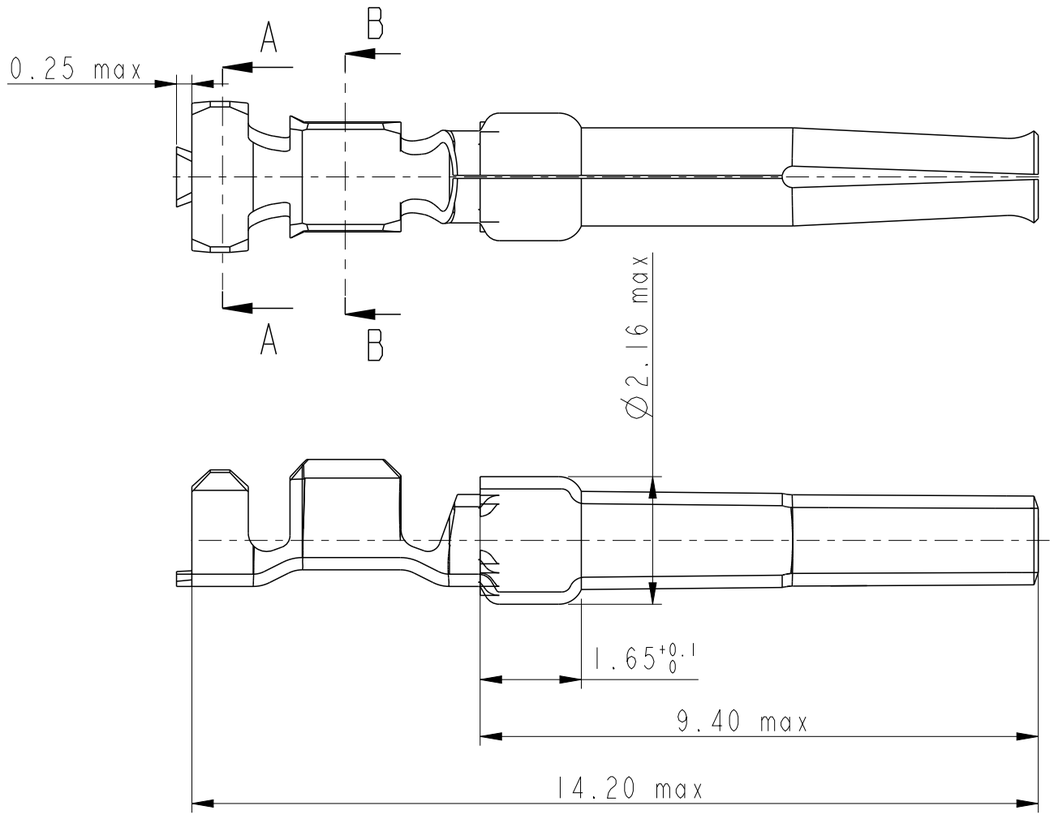

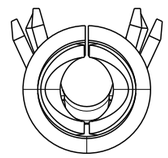

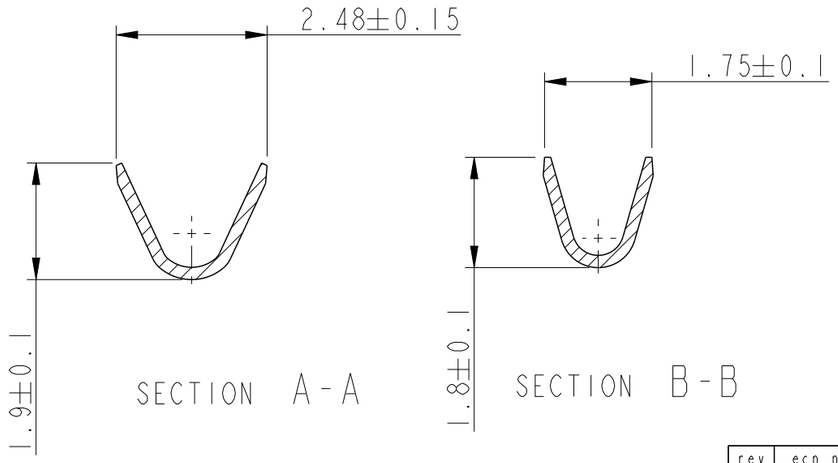

NOTES:

1-Material:phosphor bronze,thickness 0.20
2-Finish on contact area:see table
  finish on termination:bright tin over nickel
3-Wire range:20 to 24 AWG
4-Max outer dia of wire insulator:1.73 mm
5-Current carrying capacity per contact:
  5.Amps max when crimped to #20 AWG
  5 Amps max when crimped to #22 AWG
  3 Amps max when crimped to #24 AWG
6-After 5 insertions into connector,
  contact retention must be 5 pounds axial load min
7-When contact is crimped to 20 AWG,the insulation
  support crimped height must be 1.78 mm max to ensure
  a proper insertion into housing
8-Reel should be continous without any contacts missing
  in between
9-Packaging:Reel of 5000 contacts

NOTE : ROHS INFORMATIONS
The LF products meet European union directives and other country regulations as described in GS-22-008
Terminations plating spec : 2um Nickel min + 2um Sn min
Packaging Spec : see GS-14-930

CORE RANGE	
86566520067LF	0.4µ Au/GXT
86566520067	0.4µ Au/GXT
86566520065LF	0.76µ Au/GXT
86566520065	0.76µ Au/GXT
86566520064LF	Flash Au
86566520064	Flash Au
PART NUMBER	Plating

rev	ecn no	dr	date
E	LS06-196	MPE	28/11/2006
F	109-0152	AMR	2009-07-27
G	110-0070	AMR	2010-03-09
H	111-0003	AMR	2011-01-06
-	-	-	-
-	-	-	-
-	-	-	-

www.fciconnect.com

surface - ISO 1302 ✓ | tolerance std ISO 406 ISO 1101 | projection | mm

TOLERANCES UNLESS OTHERWISE SPECIFIED

Dr	C JARRY	28/01/97	ANGULAR	LINEAR	0.X	±0.3	size A3
Eng					0.XX	±0.1	Scale 10:1
Chr			0° ±2°		0.XXX	±0.05	ECN 111-0003
Appr			Product family			8656	Spec ref

title: CRIMP CONTACTS

dwg no: C01-8656-0424 Rev. H

catalog no -

CUSTOMER

sheet 1 of 1

Copyright FCI.

REV F - 2006-04-17

PDM: Rev:H STATUS:Released Printed: Mar 05, 2011

OCEAN CHIPS
Океан Электроники
Поставка электронных компонентов

Компания «Океан Электроники» предлагает заключение долгосрочных отношений при поставках импортных электронных компонентов на взаимовыгодных условиях!

Наши преимущества:

- Поставка оригинальных импортных электронных компонентов напрямую с производств Америки, Европы и Азии, а так же с крупнейших складов мира;
- Широкая линейка поставок активных и пассивных импортных электронных компонентов (более 30 млн. наименований);
- Поставка сложных, дефицитных, либо снятых с производства позиций;
- Оперативные сроки поставки под заказ (от 5 рабочих дней);
- Экспресс доставка в любую точку России;
- Помощь Конструкторского Отдела и консультации квалифицированных инженеров;
- Техническая поддержка проекта, помощь в подборе аналогов, поставка прототипов;
- Поставка электронных компонентов под контролем ВП;
- Система менеджмента качества сертифицирована по Международному стандарту ISO 9001;
- При необходимости вся продукция военного и аэрокосмического назначения проходит испытания и сертификацию в лаборатории (по согласованию с заказчиком);
- Поставка специализированных компонентов военного и аэрокосмического уровня качества (Xilinx, Altera, Analog Devices, Intersil, Interpoint, Microsemi, Actel, Aeroflex, Peregrine, VPT, Syfer, Eurofarad, Texas Instruments, MS Kennedy, Miteq, Cobham, E2V, MA-COM, Hittite, Mini-Circuits, General Dynamics и др.);

Компания «Океан Электроники» является официальным дистрибьютором и эксклюзивным представителем в России одного из крупнейших производителей разъемов военного и аэрокосмического назначения **«JONHON»**, а так же официальным дистрибьютором и эксклюзивным представителем в России производителя высокотехнологичных и надежных решений для передачи СВЧ сигналов **«FORSTAR»**.

AVIC JONHON

«JONHON» (основан в 1970 г.)

Разъемы специального, военного и аэрокосмического назначения:

(Применяются в военной, авиационной, аэрокосмической, морской, железнодорожной, горно- и нефтедобывающей отраслях промышленности)

«FORSTAR» (основан в 1998 г.)

ВЧ соединители, коаксиальные кабели, кабельные сборки и микроволновые компоненты:

(Применяются в телекоммуникациях гражданского и специального назначения, в средствах связи, РЛС, а так же военной, авиационной и аэрокосмической отраслях промышленности).

FORSTAR®

Телефон: 8 (812) 309-75-97 (многоканальный)
Факс: 8 (812) 320-03-32
Электронная почта: ocean@oceanchips.ru
Web: http://oceanchips.ru/
Адрес: 198099, г. Санкт-Петербург, ул. Калинина, д. 2, корп. 4, лит. А