AT ALL TIMES WATER RESISTANT CONNECTORS NOT IN USE SHOULD BE COVERED WITH A CONEC WATER RESISTANT CAP OR WATER TIGHT HOOD.

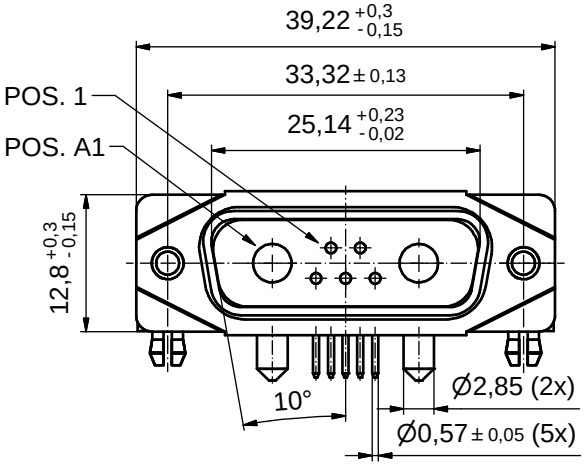

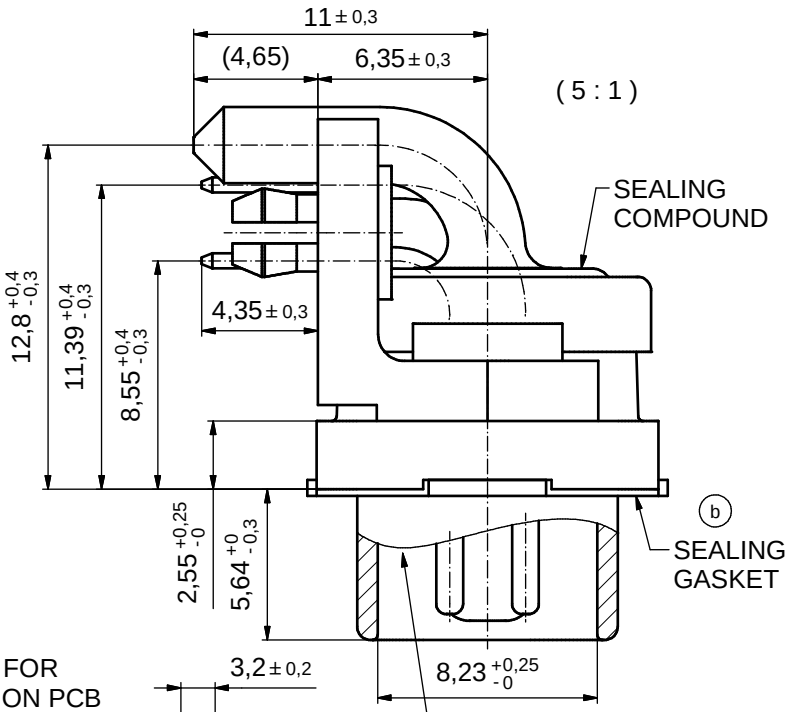

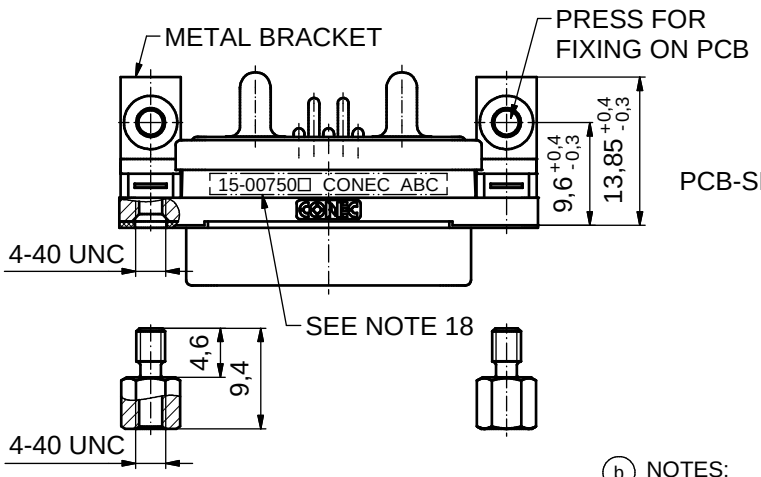

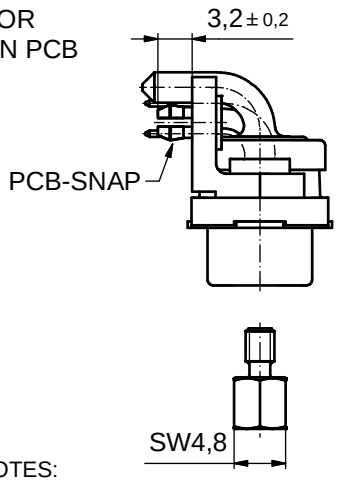

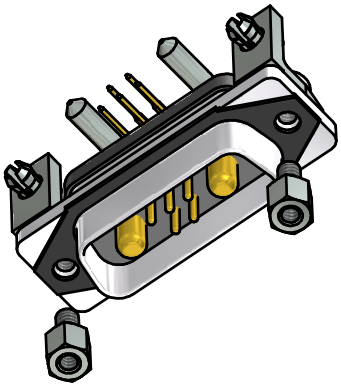

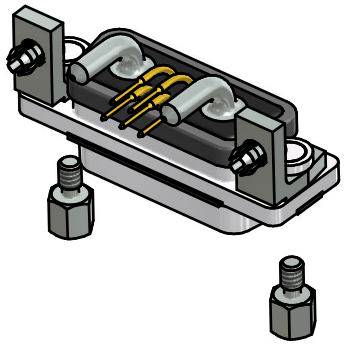

RoHS compliant

(b) NOTES:

1. FOR WAVESOLDERING (SOLDER BATH TEMPERATURE 265°C FOR 8 SEC. AND SOLDER PREHEAT 150°C FOR 180 SEC.)
2. IP RATING: IP 67
3. SEALED TO WITHSTAND PRESSURE UP TO 1,45 PSI FOR 30 MINUTES AFTER SOLDERING
4. METALSHELL: ZINC DIE CAST; min. 50µin NICKEL PLATING over COPPER
5. INSULATORS: PBT GF UL 94 V-0
6. EXTENSION: HIGH TEMPERATURE PLASTIC UL 94-V0
7. SEALING GASKET: SILICONE
8. SEALING COMPOUND: EPOXY
9. RUBBER GASKET: TPE
10. SIGNAL CONTACTS: COPPER ALLOY
    PLATING (SEE PART NO.):
    30µin HARD GOLD over min. 50µin NICKEL if 1☐ in PART NO.
    GOLD FLASH over NICKEL if 3☐ in PART NO.
11. HIGH POWER CONTACTS 20A: COPPER ALLOY
    PLATING, MATING SIDE (SEE PART NO.):
    ☐ PLEASE ADD 1 for 30µin HARD GOLD over min. 50µin NICKEL
    ☐ PLEASE ADD 3 for GOLD FLASH over NICKEL
    PLATING, TERMINATION SIDE: 160-240µin TIN over min. 80µin NICKEL
12. METAL BRACKETS: ZINC DIE CAST; 300µin COPPER/40-120µin NICKEL/120-200µin TIN
13. WASHERS: COPPER ALLOY; 80µin NICKEL
14. PCB-SNAPS: COPPER ALLOY; min. 200µin TIN over 80µin NICKEL
    PCB-HOLE: Ø3.1± 0.1; PCB THICKNESS 1.6mm
15. HEXLOCKING SCREWS: STAINLESS STEEL
16. P.C.B. HOLE DRILLINGS and RECOMMENDED PANEL CUT-OUT ON SHEET 2
17. RECOMMENDED TORQUE FOR MOUNTING SCREW
    35Ncm (3.1 in.LB) / max. 67Ncm (6 in.LB)
18. CONNECTOR IS PART MARKED: 15-00750☐ CONEC ABC (see note 11)

THIS DRAWING MAY NOT BE COPIED OR REPRODUCED IN ANY WAY, AND MAY NOT BE PASSED ON TO A THIRD PARTY WITHOUT WRITTEN PERMISSION. OWNERSHIP AND COPYRIGHT OF CONEC GmbH

DO NOT ALTER CAD DRAWING BY HAND

rev.	description	date	name
2 x b	Ä6417	04.04.2017	Unkrüer
a	Original		

tolerance — dim. in mm

	date	name
drawn	21.09.2015	Lehmenkühler
appd.	21.09.2015	Fischer
norm		
d-old		

CONEC®

scale: 2:1 (5:1)

material: SEE NOTES

title: D-SUB COMBINATION MALE 90°
7W2P SOLDER PIN ANGLED
with closed 4-40 UNC thread, metal bracket, snap

dwg no: 15K1A1699

DIN-A3

sh: 1

part no: 15-00750☐ (see note 11)

P.C.B. HOLE DRILLINGS
(P.C.B. TOP SIDE)

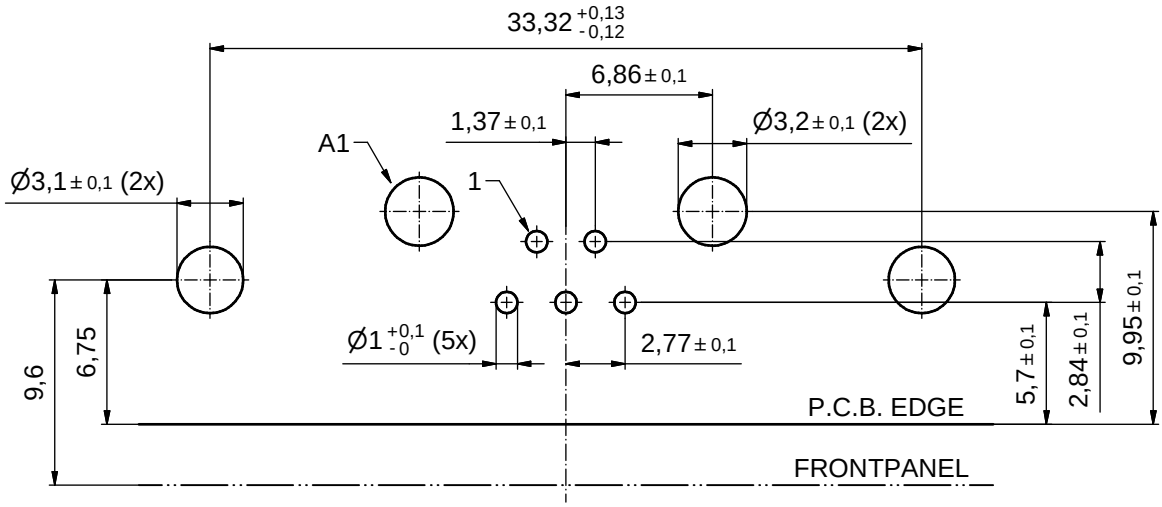

RECOMMENDED PANEL CUT-OUT

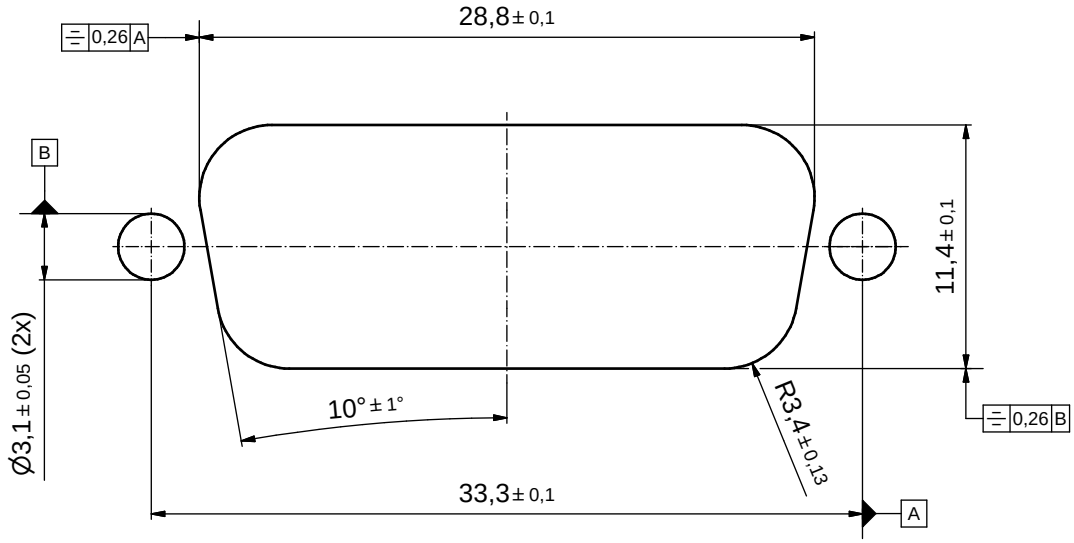

THIS DRAWING MAY NOT BE COPIED OR REPRODUCED IN ANY WAY, AND MAY NOT BE PASSED ON TO A THIRD PARTY WITHOUT WRITTEN PERMISSION. OWNERSHIP AND COPYRIGHT OF CONEC GmbH

DO NOT ALTER CAD DRAWING BY HAND

rev.	description	date	name
a	Original		

tolerance

dim. in mm

	date	name
drawn	21.09.2015	Lehmenkühler
appd.	21.09.2015	Fischer
norm		
d-old		

CONEC®

scale: 4:1

material: SEE SHEET 1

title: P.C.B. HOLE DRILLINGS
RECOMMENDED PANEL CUT-OUT
D-SUB COMBINATION MALE 90° 7W2P ANGLED

dwg no: 15K1A1699

DIN-A3

sh: 2

part no: SEE SHEET 1

OCEAN CHIPS
Океан Электроники
Поставка электронных компонентов

Компания «Океан Электроники» предлагает заключение долгосрочных отношений при поставках импортных электронных компонентов на взаимовыгодных условиях!

Наши преимущества:

- Поставка оригинальных импортных электронных компонентов напрямую с производств Америки, Европы и Азии, а так же с крупнейших складов мира;
- Широкая линейка поставок активных и пассивных импортных электронных компонентов (более 30 млн. наименований);
- Поставка сложных, дефицитных, либо снятых с производства позиций;
- Оперативные сроки поставки под заказ (от 5 рабочих дней);
- Экспресс доставка в любую точку России;
- Помощь Конструкторского Отдела и консультации квалифицированных инженеров;
- Техническая поддержка проекта, помощь в подборе аналогов, поставка прототипов;
- Поставка электронных компонентов под контролем ВП;
- Система менеджмента качества сертифицирована по Международному стандарту ISO 9001;
- При необходимости вся продукция военного и аэрокосмического назначения проходит испытания и сертификацию в лаборатории (по согласованию с заказчиком);
- Поставка специализированных компонентов военного и аэрокосмического уровня качества (Xilinx, Altera, Analog Devices, Intersil, Interpoint, Microsemi, Actel, Aeroflex, Peregrine, VPT, Syfer, Eurofarad, Texas Instruments, MS Kennedy, Miteq, Cobham, E2V, MA-COM, Hittite, Mini-Circuits, General Dynamics и др.);

Компания «Океан Электроники» является официальным дистрибьютором и эксклюзивным представителем в России одного из крупнейших производителей разъемов военного и аэрокосмического назначения **«JONHON»**, а так же официальным дистрибьютором и эксклюзивным представителем в России производителя высокотехнологичных и надежных решений для передачи СВЧ сигналов **«FORSTAR»**.

AVIC JONHON

«JONHON» (основан в 1970 г.)

Разъемы специального, военного и аэрокосмического назначения:

(Применяются в военной, авиационной, аэрокосмической, морской, железнодорожной, горно- и нефтедобывающей отраслях промышленности)

«FORSTAR» (основан в 1998 г.)

ВЧ соединители, коаксиальные кабели, кабельные сборки и микроволновые компоненты:

(Применяются в телекоммуникациях гражданского и специального назначения, в средствах связи, РЛС, а так же военной, авиационной и аэрокосмической отраслях промышленности).

FORSTAR®

Телефон: 8 (812) 309-75-97 (многоканальный)
Факс: 8 (812) 320-03-32
Электронная почта: ocean@oceanchips.ru
Web: http://oceanchips.ru/
Адрес: 198099, г. Санкт-Петербург, ул. Калинина, д. 2, корп. 4, лит. А