THIS DOCUMENT CONTAINS PROPRIETARY DATA OF POLARIS INDUSTRIAL ENTERPRISES,INC. NO DISCLOSURE, REPRODUCTION, OR USE OF ANY PART THERE OF MAY BE MADE EXCEPT BY WRITTEN PERMISSION.

REV.	BY	DATE	APPRVL.	P/N SW22E
E	DM	7/25/96	BT	ADDED 20K SPECS TO VALUES CHART

SPECIFICATIONS

RESISTANCE RANGE ---------- 50 OHMS TO 20K OHMS
RESISTANCE TOLERANCE ---------- ±3%
INDEPENDENT, LINEARITY----------±0.5%
POWER RATING ---------- 0.5 WATTS
ELECTRICAL NOISE----------100 OHM MAX.
ELECTRICAL ANGLE----------320°±5°
MECHANICAL ANGLE----------320°±5°
STOP STRENGTH ---------- 84 OZ.IN.MIN.
END RESISTANCE----------.2% OR 1 OHM MAXIMUM
RESOLUTION----------SEE CHART
INSULATION RESISTANCE ----------1000 MEGOHMS AT 1000 VDC MIN.
DIELECTRIC STRENGTH ----------1000 VAC
STARTING TORQUE----------0.8 OZ.IN.MAX.
TEMPERATURE COEFFICIENT----------SEE CHART
WEIGHT----------APPROX. 0.7 OZ.
OPERATING TEMPERATURE ---------- -55°C TO +105°C
ROTATIONAL LIFE ---------- 500,000 SHAFT REVOLUTIONS

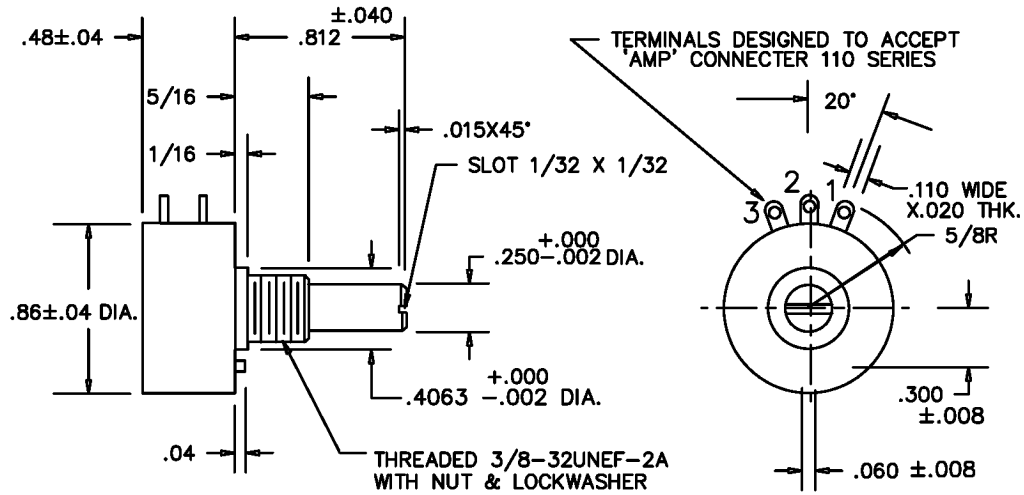

MATERIALS

HOUSING---------- HIGH TEMP. THERMO PLASTIC
TERMINALS---------- GOLD PLATED BRASS
BUSHING---------- BRASS
SHAFT ---------- STAINLESS STEEL
RESISTIVE ELEMENT---------- WIREWOUND

NON-STANDARDS AVAILABLE

MULTI-GANGED UP TO 6 SECTIONS
REAR SHAFT EXTENSION
FRONT SHAFT MODIFICATIONS
CENTER TAP
SPECIAL ELECTRICAL AND MECHANICAL ANGLES

SCHEMATIC

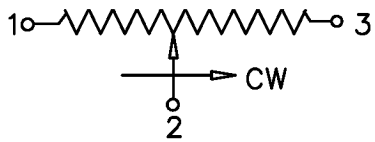

STANDARD RESISTANCE VALUES CHART

RESISTANCE (OHMS)	50	100	200	500	1K	2K	5K	10K	20K
RESOLUTION	.33	.27	.21	.22	.17	.13	.10	.08	.06
TEMPERATURE COEFFICIENT PPM/°C	80	80	80	20	20	20	20	20	20

TOLERANCES
XX = +/- .010" FRACT. = +/- 1/64"
XXX= +/- .005" ANGLES = +/- 1/2°
ALL SPECIFICATIONS SUBJECT TO CHANGE WITHOUT NOTICE.

SCALE	DATE:	8/4/86
NONE	BY	BT
	APPRV'D	BT
CODE IDENT:	19477	

ETI SYSTEMS
ETI SYSTEMS
CARLSBAD CALIFORNIA

TITLE
SINGLE TURN POTENTIOMETER

PART NO.
SW22E

OCEAN CHIPS
Океан Электроники
Поставка электронных компонентов

Компания «Океан Электроники» предлагает заключение долгосрочных отношений при поставках импортных электронных компонентов на взаимовыгодных условиях!

Наши преимущества:

- Поставка оригинальных импортных электронных компонентов напрямую с производств Америки, Европы и Азии, а так же с крупнейших складов мира;
- Широкая линейка поставок активных и пассивных импортных электронных компонентов (более 30 млн. наименований);
- Поставка сложных, дефицитных, либо снятых с производства позиций;
- Оперативные сроки поставки под заказ (от 5 рабочих дней);
- Экспресс доставка в любую точку России;
- Помощь Конструкторского Отдела и консультации квалифицированных инженеров;
- Техническая поддержка проекта, помощь в подборе аналогов, поставка прототипов;
- Поставка электронных компонентов под контролем ВП;
- Система менеджмента качества сертифицирована по Международному стандарту ISO 9001;
- При необходимости вся продукция военного и аэрокосмического назначения проходит испытания и сертификацию в лаборатории (по согласованию с заказчиком);
- Поставка специализированных компонентов военного и аэрокосмического уровня качества (Xilinx, Altera, Analog Devices, Intersil, Interpoint, Microsemi, Actel, Aeroflex, Peregrine, VPT, Syfer, Eurofarad, Texas Instruments, MS Kennedy, Miteq, Cobham, E2V, MA-COM, Hittite, Mini-Circuits, General Dynamics и др.);

Компания «Океан Электроники» является официальным дистрибьютором и эксклюзивным представителем в России одного из крупнейших производителей разъемов военного и аэрокосмического назначения **«JONHON»**, а так же официальным дистрибьютором и эксклюзивным представителем в России производителя высокотехнологичных и надежных решений для передачи СВЧ сигналов **«FORSTAR»**.

AVIC JONHON

«JONHON» (основан в 1970 г.)

Разъемы специального, военного и аэрокосмического назначения:

(Применяются в военной, авиационной, аэрокосмической, морской, железнодорожной, горно- и нефтедобывающей отраслях промышленности)

«FORSTAR» (основан в 1998 г.)

ВЧ соединители, коаксиальные кабели, кабельные сборки и микроволновые компоненты:

(Применяются в телекоммуникациях гражданского и специального назначения, в средствах связи, РЛС, а так же военной, авиационной и аэрокосмической отраслях промышленности).

FORSTAR®

Телефон: 8 (812) 309-75-97 (многоканальный)
Факс: 8 (812) 320-03-32
Электронная почта: ocean@oceanchips.ru
Web: http://oceanchips.ru/
Адрес: 198099, г. Санкт-Петербург, ул. Калинина, д. 2, корп. 4, лит. А