THIS DRAWING IS UNPUBLISHED. RELEASED FOR PUBLICATION FEB ,2012.
© COPYRIGHT 2012 Tyco Electronics JAPAN G.K. ALL RIGHTS RESERVED.

LOC	DIST
J	—

REVISIONS

P	LTR	DESCRIPTION	DATE	DWN	APVD
	C	REVISED	05SEP2014	H.S	C.O

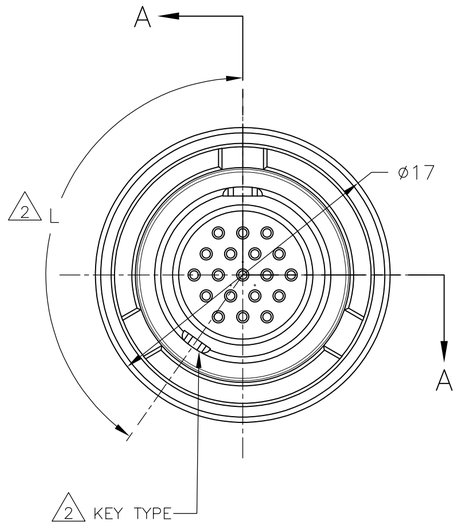

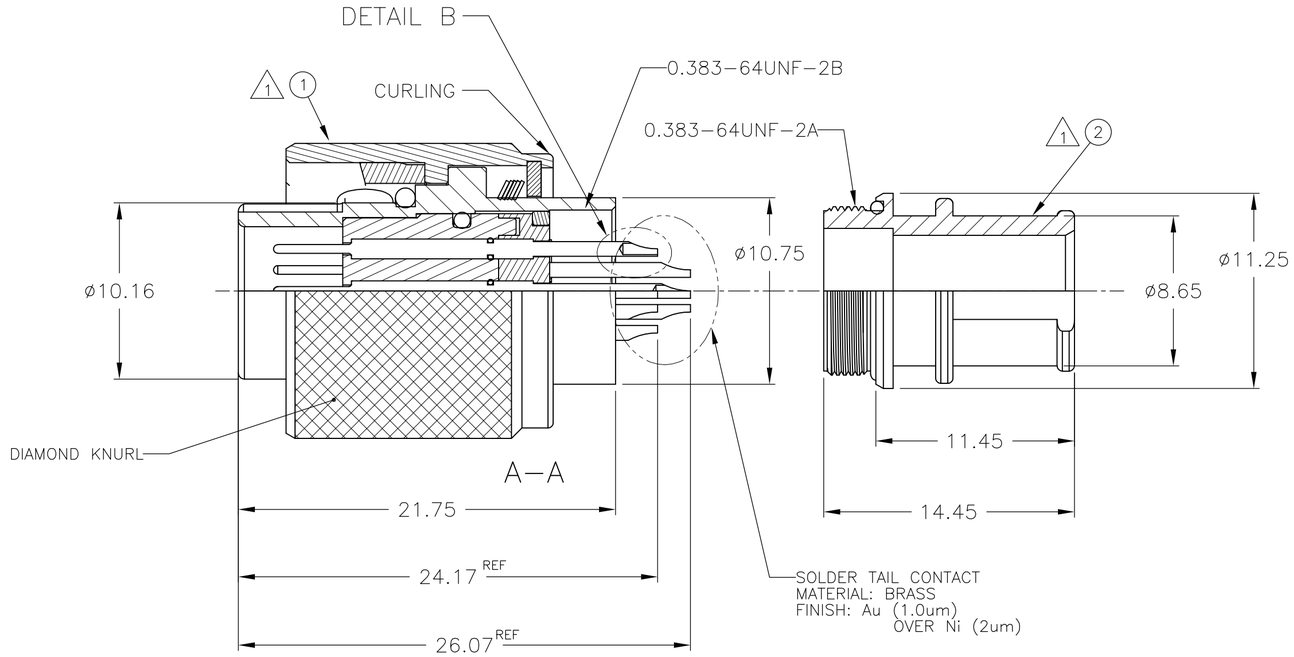

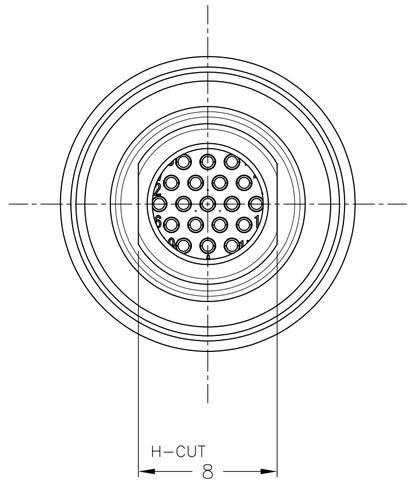

AS SHOWN 2174211-*

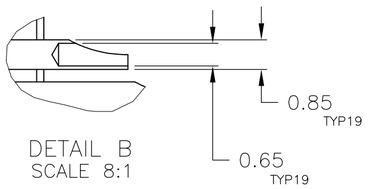

DETAIL B
SCALE 8:1

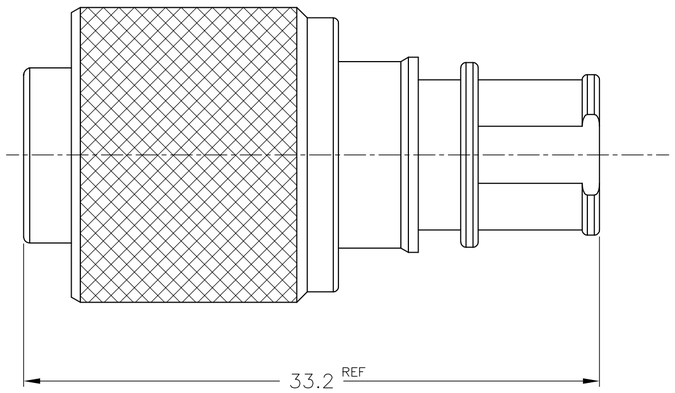

1. MATERIAL: BRASS
   FINISH : BLACK Su-Ni OVER Ni.
2. KEY POSITION: TYPE N IS NORMAL POSITION.
   OPTION KEY IS TYPE A (-2) AND TYPE B (-3).
3. "#" IS BODY No.

2 DIM L	DESCRIPTION	PART NO.
145°	TYPE N	1-2201481-1 3
270°	TYPE B	2174211-3
215°	TYPE A	2174211-2
145°	TYPE N	2174211-1

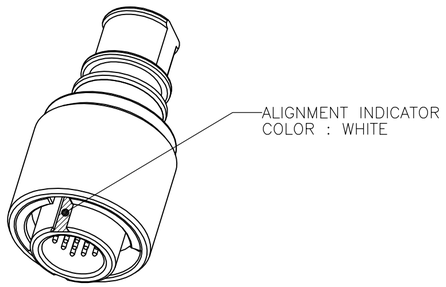

REFERENCE SCALE 2:1
2174211-*

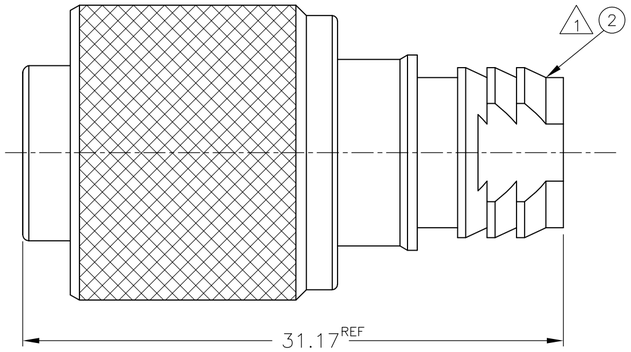

AS SHOWN 1-2174211-1

3					ITEM NO.
1	—	—	—	19P PLUG ADAPTOR SHORT WITH O-RING	2
—	1	1	1	19P PLUG ADAPTOR WITH O-RING	2
—	1	—	—	19P BAYONET PLUG PIN SOCKET/SOLDER CUP CONT ASSY TYPE B	1
—	—	1	—	19P BAYONET PLUG PIN SOCKET/SOLDER CUP CONT ASSY TYPE A	1
1	—	—	1	19P BAYONET PLUG PIN SOCKET/SOLDER CUP CONT ASSY TYPE N	1
1-#-1	-3	-2	-1	DESCRIPTION	
QTY REQ. PER ASSY				PARTS LIST	

← REVISION OF EACH ASSY NO. (WHEN BLANK, USE DRAWING REVISION)

THIS DRAWING IS A CONTROLLED DOCUMENT.

DIMENSIONS: mm

TOLERANCES UNLESS OTHERWISE SPECIFIED: ±0.1
0 PLC ±
1 PLC ±
2 PLC ±
3 PLC ±
4 PLC ±
ANGLES ±

MATERIAL
FINISH

DWN	T.SUGIYAMA	03FEB2012
CHK	T.TONOBE	03FEB2012
APVD	T.SUGIYAMA	03FEB2012
PRODUCT SPEC	108-78938	
APPLICATION SPEC	114-5503	
WEIGHT	24.056g	

TE Connectivity

NAME: NMSMC 19P BAYONET PLUG PIN SOCKET / SOLDER CUP CONNECTOR / KIT

SIZE	CAGE CODE	DRAWING NO	RESTRICTED TO
A2	00779	C-2174211	—

CUSTOMER DRAWING | SCALE 4:1 | SHEET 1 OF 1 | REV C

2174211

OCEAN CHIPS
Океан Электроники
Поставка электронных компонентов

Компания «Океан Электроники» предлагает заключение долгосрочных отношений при поставках импортных электронных компонентов на взаимовыгодных условиях!

Наши преимущества:

- Поставка оригинальных импортных электронных компонентов напрямую с производств Америки, Европы и Азии, а так же с крупнейших складов мира;
- Широкая линейка поставок активных и пассивных импортных электронных компонентов (более 30 млн. наименований);
- Поставка сложных, дефицитных, либо снятых с производства позиций;
- Оперативные сроки поставки под заказ (от 5 рабочих дней);
- Экспресс доставка в любую точку России;
- Помощь Конструкторского Отдела и консультации квалифицированных инженеров;
- Техническая поддержка проекта, помощь в подборе аналогов, поставка прототипов;
- Поставка электронных компонентов под контролем ВП;
- Система менеджмента качества сертифицирована по Международному стандарту ISO 9001;
- При необходимости вся продукция военного и аэрокосмического назначения проходит испытания и сертификацию в лаборатории (по согласованию с заказчиком);
- Поставка специализированных компонентов военного и аэрокосмического уровня качества (Xilinx, Altera, Analog Devices, Intersil, Interpoint, Microsemi, Actel, Aeroflex, Peregrine, VPT, Syfer, Eurofarad, Texas Instruments, MS Kennedy, Miteq, Cobham, E2V, MA-COM, Hittite, Mini-Circuits, General Dynamics и др.);

Компания «Океан Электроники» является официальным дистрибьютором и эксклюзивным представителем в России одного из крупнейших производителей разъемов военного и аэрокосмического назначения **«JONHON»**, а так же официальным дистрибьютором и эксклюзивным представителем в России производителя высокотехнологичных и надежных решений для передачи СВЧ сигналов **«FORSTAR»**.

AVIC JONHON

«JONHON» (основан в 1970 г.)

Разъемы специального, военного и аэрокосмического назначения:

(Применяются в военной, авиационной, аэрокосмической, морской, железнодорожной, горно- и нефтедобывающей отраслях промышленности)

«FORSTAR» (основан в 1998 г.)

ВЧ соединители, коаксиальные кабели, кабельные сборки и микроволновые компоненты:

(Применяются в телекоммуникациях гражданского и специального назначения, в средствах связи, РЛС, а так же военной, авиационной и аэрокосмической отраслях промышленности).

FORSTAR®

Телефон: 8 (812) 309-75-97 (многоканальный)
Факс: 8 (812) 320-03-32
Электронная почта: ocean@oceanchips.ru
Web: http://oceanchips.ru/
Адрес: 198099, г. Санкт-Петербург, ул. Калинина, д. 2, корп. 4, лит. А