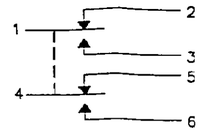

CIRCUIT DIAGRAM

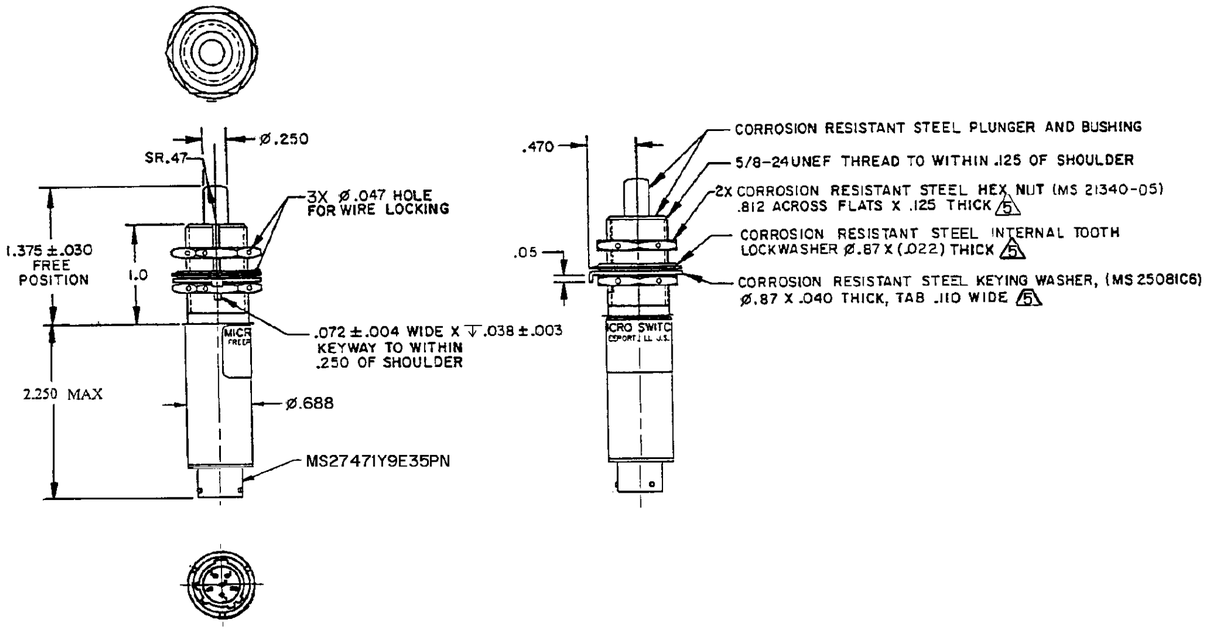

M 402EN122-RB

SPECIFICATION DETAILS:	
STANDARD:	CONFORMS TO MS21321-1 (MIL-PRF-8805/39), EXCEPT AS NOTED
CONSTRUCTION:	
ENCLOSURE DESIGN	RESILIENT SEAL PER MIL-PRF-8805, SYMBOL 4
CONTACT MATERIAL & CONFIGURATION	SMOOTH GOLD CONTACTS
CIRCUIT CONFIGURATION	2 SPDT
TERMINATION	CONNECTOR PER MS27471Y9E35PN
WEIGHT	.20 LB MAX
EXPOSED METALS	CORROSION RESISTANT STAINLESS STEEL
O-RING MATERIAL	**FLUOROSILICONE ELASTOMER**
ELECTRICAL CHARACTERISTICS:	
ELECTRICAL RATINGS	VOLTAGE / RESISTIVE / LOAD INDUCTIVE
-SEA LEVEL	28 VDC / 1 / .5
-50,000 FEET	28 VDC / 1 / .5
DIELECTRIC STRENGTH & INSULATION RESISTANCE	DIELECTRIC STRENGTH (≅60 Hz. FOR 5 SECONDS) / INSULATION RESISTANCE (500 VDC ± 10%)
-BETWEEN TERMINALS AND EXPOSED NON-CURRENT CARRYING METAL	1000 V Rms, 500μ A (MAX. LEAKAGE) / 1000 Megohms MIN
-BETWEEN TEMRINALS OF MUTUALLY INSULATED CIRCUITS	1000 V Rms, 500μ A (MAX. LEAKAGE) / 1000 Megohms MIN
-BETWEEN ALL UNCONNECTED TERMINALS OF THE SAME POLE	1000 V Rms, 500μ A (MAX. LEAKAGE) / 1000 Megohms MIN
SWITCH RESISTANCE	2
RECOMMENDATION OR USE IN APPLICATIONS LESS THAN .5 amps AND/OR 12 volts	YES 6
MECHANICAL CHARACTERISTICS:	
CHARACTERISTICS.	
OPERATING FORCE	6-12 LBS
FULL OVERTRAVEL FORCE	30 LB MAX
RELEASE FORCE	4 LB MIN
PRETRAVEL	.040 MAX
DIFFERENTIAL TRAVEL	.020 MAX
OVERTRAVEL	.250 MIN
COINDICENCE OF OPERATING & RELEASE POINTS	.010 OF PLUNGER TRAVEL
MOUNTING STRENGTH	15 IN-LBS
ACTUATOR STRENGTH	30 LBS APPLIED IN A DIRECTION TO CAUSE SWITCH ACTUATION
LIFE:	
MECHANICAL LIFE	25,000 MIN PER MIL-PRF-8805/40 3
ELECTRICAL LIFE AT FULL RATED LOAD	25,000 MIN PER MIL-PRF-8805/40 3
ENVIRONMENTAL:	
TEMPERATURE RANGE	-55 C TO +85 C
ALTITUDE RANGE	SEA LEVEL TO 50,000 FEET
SHOCK	PER MIL-PRF-8805 SYMBOL M - 100 g
VIBRATION	PER MIL-PRF-8805 SYMBOL 1 - 10-500 Hz & 10 g peak
MOISTURE RESISTANCE	PER MIL-PRF-8805 **(10 DAY TEST)**
THERMAL SHOCK	PER MIL-PRF-8805 **(5 CYCLE TEST)**
SALT SPRAY	PER MIL-PRF-8805 **(96 HOUR TEST)**

NOTES

1. REPLACEMENT MOUNTING HARDWARE - PACKET 19PA8
2. SWITCH RESISTANCE = SWITCH CONTACT RESISTANCE AND INTERCONNECT LEADS AND CONNECTOR PINS SWITCH CONTACT RESISTANCE SHALL NOT EXCEED .025 Ω INITIALLY AND .040 Ω AFTER MECHANICAL ENDURANCE TEST. AFTER ELECTRICAL ENDURANCE, THE SWITCH CONTACT RESISTANCE SHALL NOT EXCEED 1% OF THE LOAD IMPEDANCE USING THE ELECTRICAL PARAMETERS OF THE ELECTRICAL ENDURANCE LOAD LEAD-WIRE AND CONNECTOR RESISTANCE = 050 Ω MAX
3. LIFE RATINGS ARE PER MIL-PRF-8805 REQUIREMENTS ACTUAL LIFE EXCEEDS RATED LIFE. CONTACT HONEYWELL-MICRO SWITCH FOR ADDITIOINAL DATA
4. - CIRCUIT DIAGRAM, CATALOG LISTING, **FED MFG CODE** AND DATE CODE ARE SHOWN ON NAMEPLATE
5. HARDWARE MAY BE PACHAGED UNASSEMBLED PER MIL-PRF-8805
6. CONTACT HONEYWELL-MICRO SWITCH IF ADDITIONAL INFORMATION ON LOW ENERGY LOADS IS REQUIRED OR FOR HELP WITH SPECIFIC APPLICATION

THIRD ANGLE PROJECTION

SCALE **NONE**

DO NOT SCALE PRINT

UNLESS OTHERWISE SPECIFIED TOLERANCES ARE

ONE PLACE	(.0)	±.030
TWO PLACES	(.00)	±.015
THREE PLACES	(.000)	±.005
ANGLES		±

WEIGHT

THIS DRAWING COVERS A PROPRIETARY ITEM AND IS THE PROPERTY OF MICRO SWITCH. A DIVISION OF HONEYWELL. THIS DRAWING IS NOT TO BE COPIED OR USED WITHOUT THE APPROVAL OF MICRO SWITCH.

MICRO SWITCH a Honeywell Division

FED. MFG. CODE 91929

SWITCH-ENCLOSED

CATALOG LISTING

402EN122-RB

ANSI Y14.5M-1982 APPLIES

MASTER REDUCED

DRAWING NUMBER 402EN122-RB

PAGE 1 OF 1

ISSUE 4 M

RELEASE NO. PR-23746

REPLACES

CHECK

REVISIONS

A	PR-REL PR-23746	JJA 18 NOV 98
B	C094194	DLT 4 MAR 99

CHECK JAF 19 NOV 98

CHECK

DRAWN PPF 12 OCT 98

FORMTEK

OCEAN CHIPS
Океан Электроники
Поставка электронных компонентов

Компания «Океан Электроники» предлагает заключение долгосрочных отношений при поставках импортных электронных компонентов на взаимовыгодных условиях!

Наши преимущества:

- Поставка оригинальных импортных электронных компонентов напрямую с производств Америки, Европы и Азии, а так же с крупнейших складов мира;
- Широкая линейка поставок активных и пассивных импортных электронных компонентов (более 30 млн. наименований);
- Поставка сложных, дефицитных, либо снятых с производства позиций;
- Оперативные сроки поставки под заказ (от 5 рабочих дней);
- Экспресс доставка в любую точку России;
- Помощь Конструкторского Отдела и консультации квалифицированных инженеров;
- Техническая поддержка проекта, помощь в подборе аналогов, поставка прототипов;
- Поставка электронных компонентов под контролем ВП;
- Система менеджмента качества сертифицирована по Международному стандарту ISO 9001;
- При необходимости вся продукция военного и аэрокосмического назначения проходит испытания и сертификацию в лаборатории (по согласованию с заказчиком);
- Поставка специализированных компонентов военного и аэрокосмического уровня качества (Xilinx, Altera, Analog Devices, Intersil, Interpoint, Microsemi, Actel, Aeroflex, Peregrine, VPT, Syfer, Eurofarad, Texas Instruments, MS Kennedy, Miteq, Cobham, E2V, MA-COM, Hittite, Mini-Circuits, General Dynamics и др.);

Компания «Океан Электроники» является официальным дистрибьютором и эксклюзивным представителем в России одного из крупнейших производителей разъемов военного и аэрокосмического назначения **«JONHON»**, а так же официальным дистрибьютором и эксклюзивным представителем в России производителя высокотехнологичных и надежных решений для передачи СВЧ сигналов **«FORSTAR»**.

AVIC JONHON

«JONHON» (основан в 1970 г.)

Разъемы специального, военного и аэрокосмического назначения:

(Применяются в военной, авиационной, аэрокосмической, морской, железнодорожной, горно- и нефтедобывающей отраслях промышленности)

«FORSTAR» (основан в 1998 г.)

ВЧ соединители, коаксиальные кабели, кабельные сборки и микроволновые компоненты:

(Применяются в телекоммуникациях гражданского и специального назначения, в средствах связи, РЛС, а так же военной, авиационной и аэрокосмической отраслях промышленности).

FORSTAR®

Телефон: 8 (812) 309-75-97 (многоканальный)
Факс: 8 (812) 320-03-32
Электронная почта: ocean@oceanchips.ru
Web: http://oceanchips.ru/
Адрес: 198099, г. Санкт-Петербург, ул. Калинина, д. 2, корп. 4, лит. А