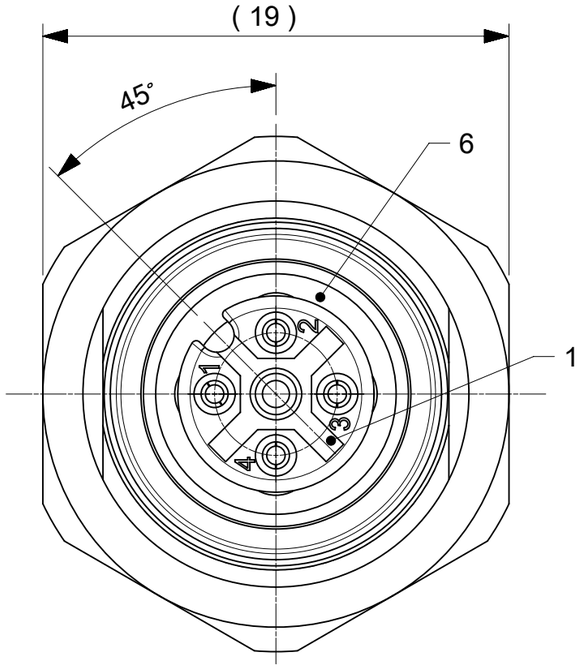

FRONT VIEW

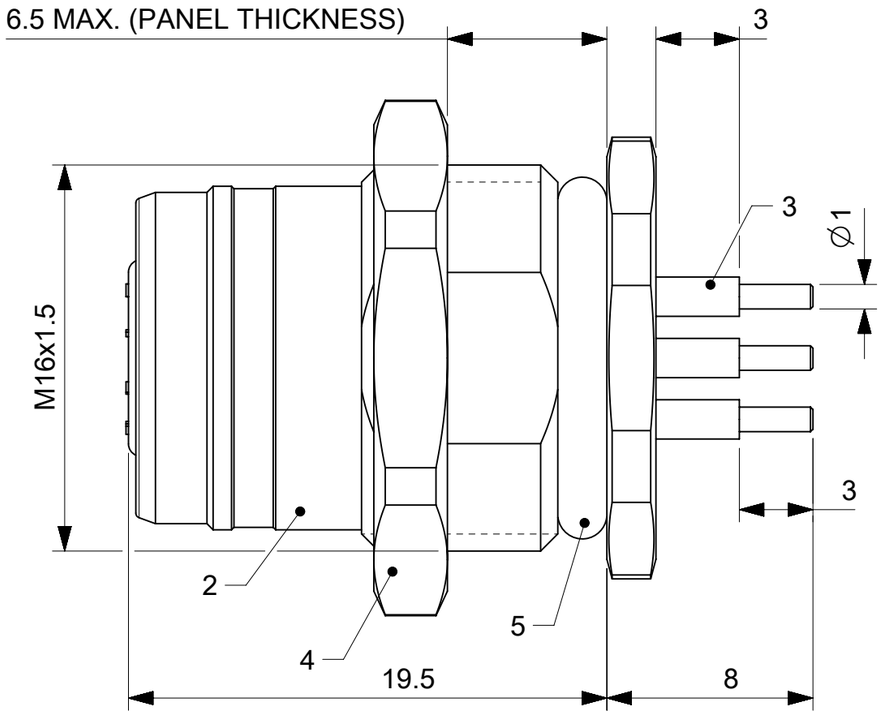

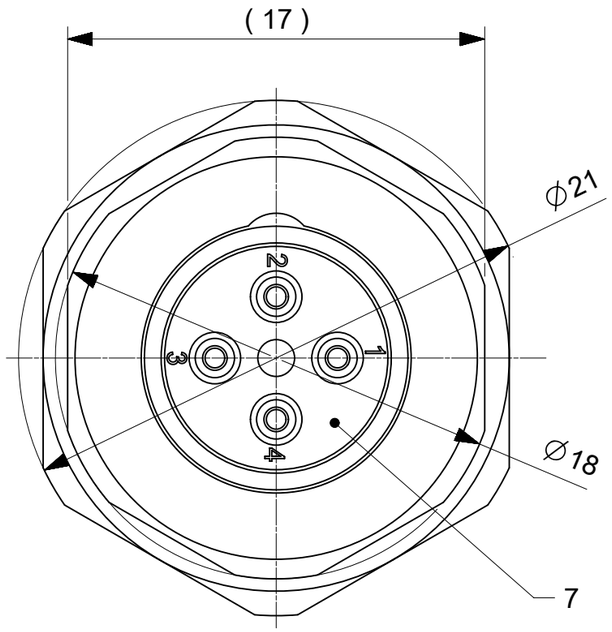

BACK VIEW

CUT OUT

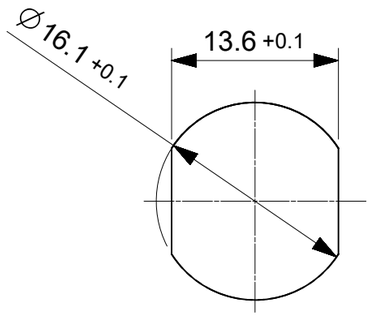

NOTES:

1. MATES WITH M12 MALE CORD ASSEMBLY.

2. ELECTRICAL DATA:
   VOLTAGE RATING: 250V
   AMPERAGE RATING: 4A
   INSULATION RESISTANCE: 10^8 Ω MIN.
   MATING CYCLES: MAX. 100

3. ENVIRONMENTAL:
   PROTECTION: IP67
   OPERATING TEMPERATURE: -25° C TO +85° C

TABLE 1

MOLEX P/N	ENGINEERING NO
1200840029	WR4U40000

DOCUMENT STATUS	P1	RELEASE DATE	2018/09/19 07:57:42

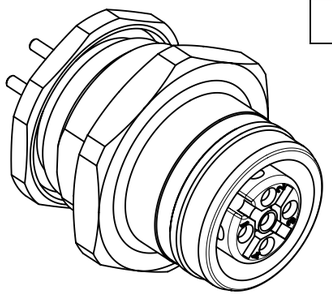

SCALE 2:1

ITEM NO.	QTY	DESCRIPTION	MATERIAL	FINISH/COLOR
1	1	M12 INSERT FEMALE	TPU	BLACK
2	1	M12 REC SHELL FEMALE	BRASS	Ni-PLATED
3	4	M12 FEMALE CONTACT	BRASS	GOLD OVER Ni-PLATED
4	1	COUPLING NUT M16	BRASS	Ni-PLATED
5	1	O-RING	NBR	BLACK
6	1	GASKET	FPM	RED
7	-	POTTING MATERIAL	EPOXY	BLACK

SYMBOLS: = 0

THIS DRAWING CONTAINS INFORMATION THAT IS PROPRIETARY TO MOLEX ELECTRONIC TECHNOLOGIES, LLC AND SHOULD NOT BE USED WITHOUT WRITTEN PERMISSION

DIMENSION UNITS	SCALE
mm	4:1

GENERAL TOLERANCES (UNLESS SPECIFIED)

ANGULAR TOL	±	1.0 °
4 PLACES	±	
3 PLACES	±	
2 PLACES	±	0.05
1 PLACE	±	0.3
0 PLACES	±	0.5

DRAFT WHERE APPLICABLE MUST REMAIN WITHIN DIMENSIONS

CURRENT REV DESC: REDRAWN IN NX

EC NO: 603977
DRWN: MDHARMANTI 2018/09/03
CHK'D: RSILLER 2018/09/19
APPR: RSILLER 2018/09/19

INITIAL REVISION:
DRWN: MDHARMANTI 2018/09/03
APPR: RSILLER 2018/09/19

THIRD ANGLE PROJECTION

DRAWING	SERIES
A3-SIZE	120084

molex

MIC 4P FR ST PCB MOUNT

PRODUCT CUSTOMER DRAWING

DOCUMENT NUMBER	DOC TYPE	DOC PART	REVISION
1200840029	PSD	000	A

MATERIAL NUMBER	CUSTOMER	SHEET NUMBER
SEE TABLE 1	GENERAL MARKET	1 OF 1

FORMAT: tb-prod-A3
REVISION: H
DATE: 2018/01/18

SAP P/N#	ENGINEERING NO.
1200840029	WR4U40000

AUX VIEW
SCALE 3:4

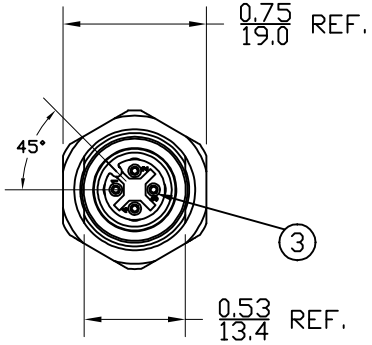

FRONT VIEW

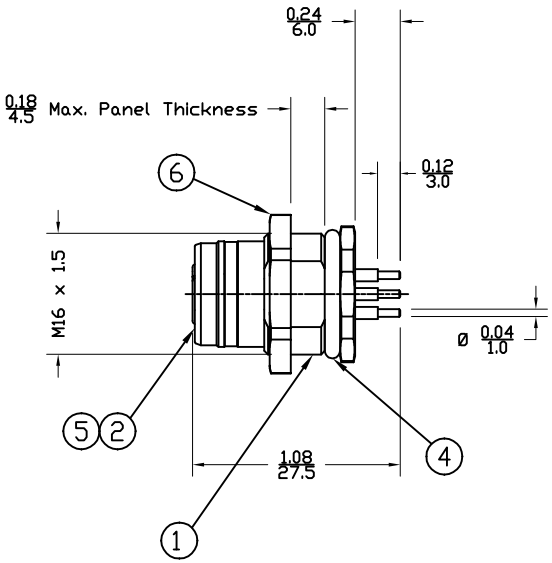

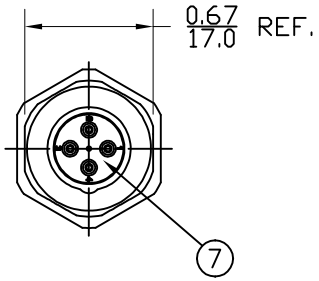

BACK VIEW

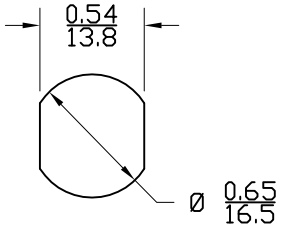

TYPICAL KNOCKOUT

NOTES:
1. MATERIAL: SEE TABLE
2. FINISHES: SEE TABLE
3. MATES WITH: M12 MALE CORD ASSY
4. ELECTRICAL SPECIFICATIONS:
   VOLTAGE RATING: 250V AC/DC
   CURRENT RATING: 4 AMPS
5. ASSEMBLY IS RoHS COMPLIANT

ITEM	QTY.	DESCRIPTION	MATERIAL	FINISH
7	1	POTTING MATERIAL	EPOXY	
6	1	PANEL NUT, M16 X 1.5	Cu ALLOY	NICKEL PLATED
5	1	O-RING	VITON	RED
4	1	O-RING	NITRILE	BLACK
3	4	SOCKET CONTACT	Cu ALLOY	GOLD PLATED
2	1	INSERT	NYLON	BLACK
1	1	RECEPTACLE SHELL	BRASS	NICKEL PLATED

SD RELEASE
EC NO: WEU2010-0046 8/28/09
DRWN: VOU
CH'KD: BWOODMAN2009/08/31
APPR: JFMURPHY 2009/08/31
DESCRIPTION
REV 1

QUALITY SYMBOLS
▼=0
(C)=0

GENERAL TOLERANCES (UNLESS SPECIFIED)

	mm	INCH
4 PLACES	±----	±----
3 PLACES	±----	±.005
2 PLACES	±----	±.010
1 PLACE	±----	±.020
ANGULAR ±1°		

DRAFT WHERE APPLICABLE MUST REMAIN WITHIN DIMENSIONS

DIMENSION STYLE: INCH/MM
SCALE: 1:1
DESIGN UNITS: INCH
THIRD ANGLE PROJECTION

DRAWN BY: VOU DATE: 2009/08/28
CHECKED BY: BWOODMAN DATE: 2009/08/31
APPROVED BY: JFMURPHY DATE: 2009/08/28

TITLE: ULTRA-LOCK RECPT BPM M16 FEMALE 4P M12 A-CODE PCB MOUNT

molex MOLEX INCORPORATED

MATERIAL NO.: SEE CHART
DOCUMENT NO.: SD-120084-008
SHEET NO.: 1 OF 1
SIZE: A

THIS DRAWING CONTAINS INFORMATION THAT IS PROPRIETARY TO MOLEX INCORPORATED AND SHOULD NOT BE USED WITHOUT WRITTEN PERMISSION

OCEAN CHIPS
Океан Электроники
Поставка электронных компонентов

Компания «Океан Электроники» предлагает заключение долгосрочных отношений при поставках импортных электронных компонентов на взаимовыгодных условиях!

Наши преимущества:

- Поставка оригинальных импортных электронных компонентов напрямую с производств Америки, Европы и Азии, а так же с крупнейших складов мира;
- Широкая линейка поставок активных и пассивных импортных электронных компонентов (более 30 млн. наименований);
- Поставка сложных, дефицитных, либо снятых с производства позиций;
- Оперативные сроки поставки под заказ (от 5 рабочих дней);
- Экспресс доставка в любую точку России;
- Помощь Конструкторского Отдела и консультации квалифицированных инженеров;
- Техническая поддержка проекта, помощь в подборе аналогов, поставка прототипов;
- Поставка электронных компонентов под контролем ВП;
- Система менеджмента качества сертифицирована по Международному стандарту ISO 9001;
- При необходимости вся продукция военного и аэрокосмического назначения проходит испытания и сертификацию в лаборатории (по согласованию с заказчиком);
- Поставка специализированных компонентов военного и аэрокосмического уровня качества (Xilinx, Altera, Analog Devices, Intersil, Interpoint, Microsemi, Actel, Aeroflex, Peregrine, VPT, Syfer, Eurofarad, Texas Instruments, MS Kennedy, Miteq, Cobham, E2V, MA-COM, Hittite, Mini-Circuits, General Dynamics и др.);

Компания «Океан Электроники» является официальным дистрибьютором и эксклюзивным представителем в России одного из крупнейших производителей разъемов военного и аэрокосмического назначения **«JONHON»**, а так же официальным дистрибьютором и эксклюзивным представителем в России производителя высокотехнологичных и надежных решений для передачи СВЧ сигналов **«FORSTAR»**.

AVIC JONHON

«JONHON» (основан в 1970 г.)

Разъемы специального, военного и аэрокосмического назначения:

(Применяются в военной, авиационной, аэрокосмической, морской, железнодорожной, горно- и нефтедобывающей отраслях промышленности)

«FORSTAR» (основан в 1998 г.)

ВЧ соединители, коаксиальные кабели, кабельные сборки и микроволновые компоненты:

(Применяются в телекоммуникациях гражданского и специального назначения, в средствах связи, РЛС, а так же военной, авиационной и аэрокосмической отраслях промышленности).

FORSTAR®

Телефон: 8 (812) 309-75-97 (многоканальный)
Факс: 8 (812) 320-03-32
Электронная почта: ocean@oceanchips.ru
Web: http://oceanchips.ru/
Адрес: 198099, г. Санкт-Петербург, ул. Калинина, д. 2, корп. 4, лит. А