MICRO SWITCH
FREEPORT, ILLINOIS, U.S.A.
A DIVISION OF HONEYWELL
FED. MFG. CODE 91929

SWITCH–TOGGLE

CATALOG LISTING
102TL2 SERIES
CHART 2

THIS DRAWING COVERS A PROPRIETARY ITEM AND IS THE PROPERTY OF MICRO SWITCH, A DIVISION OF HONEYWELL. THIS DRAWING IS NOT TO BE COPIED OR USED WITHOUT THE APPROVAL OF MICRO SWITCH.

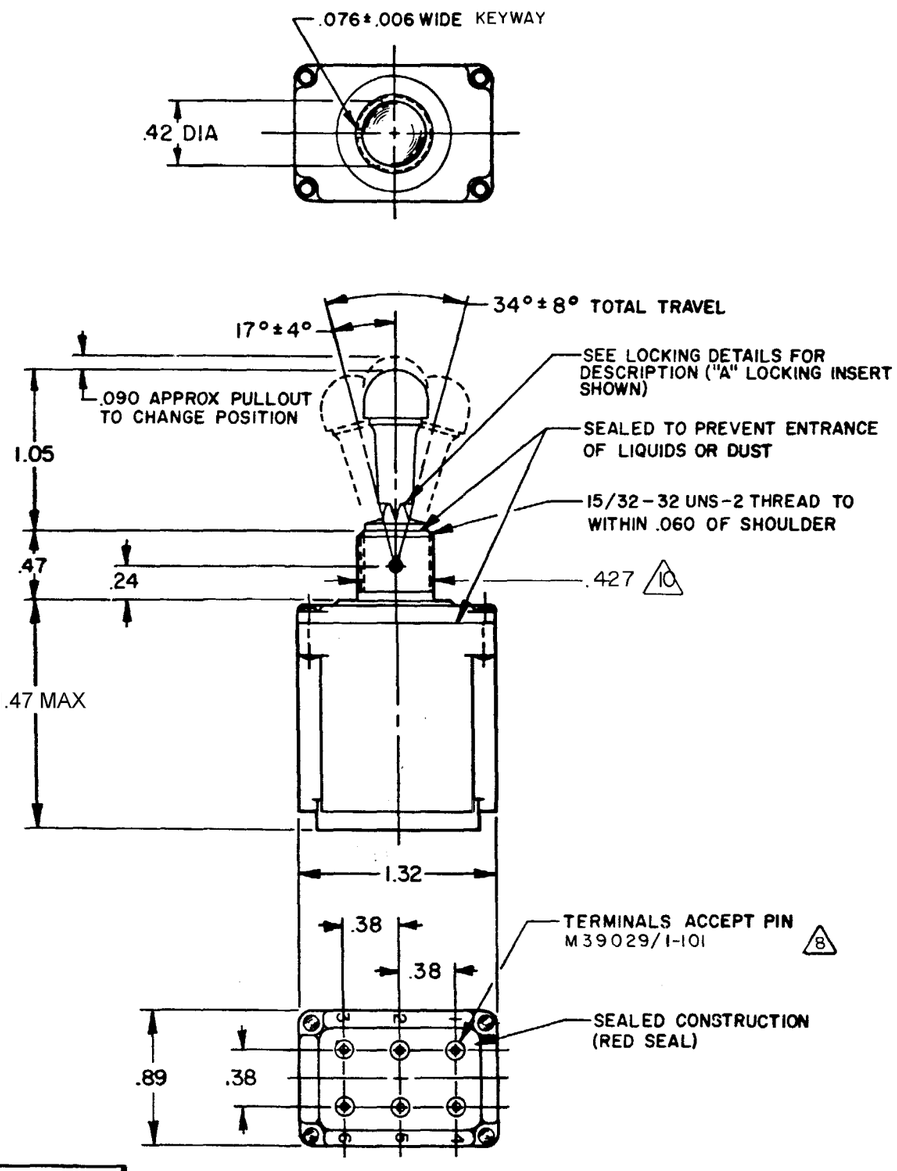

MILITARY STANDARD NUMBER 6	CATALOG LISTING 6	AVAILABLE LOCKING COMBINATIONS FOR CONFIGURATION SEE LETTERED DETAILS	7 CIRCUIT MADE WITH TOGGLE LEVER IN: KEYWAY SIDE (1-2, 4-5)	CENTER (1-2, 4-5)	OPPOSITE KEYWAY (2-3, 5-6)	MILITARY RATING (AMPS) RESISTIVE LOAD DC VOLTS 28	125	250	AC VOLTS 125	250	LAMP LOAD 28 VDC	125 VAC	INDUCTIVE LOAD 28 VDC	125 VAC
MS27788-21	102TL2-1	A,B,D,E,F,G,H,J,K,L,M,N,P	ON	OFF	ON	7.5	.75	.5	7.5	6	7	4	7.5	7.5
MS27788-22	102TL2-2	D, F, G	OFF	NONE	ON									
MS27788-23	102TL2-3	D, F, G	ON	NONE	ON									
MS27788-24	102TL2-21	E, F, K, M	NONE	OFF	ON									
MS27788-33	102TL2-31	E, F, K, M	NONE	ON	ON									
MS27788-29	102TL2-4	F	MOM OFF	NONE	ON	7.5	.75	.5	7.5	6	5	2	7.5	7.5
MS27788-31	102TL2-5	E, F, K, L, M, N	MOM ON	OFF	ON									
MS27788-30	102TL2-6	F	MOM ON	NONE	OFF									
MS27788-27	102TL2-7	E, L, N	MOM ON	OFF	MOM ON									
MS27788-26	102TL2-8	F	MOM ON	NONE	ON									
MS27788-32	102TL2-51	E	NONE	ON	MOM ON									
MS27788-28	102TL2-61	E	MOM ON	OFF	NONE									

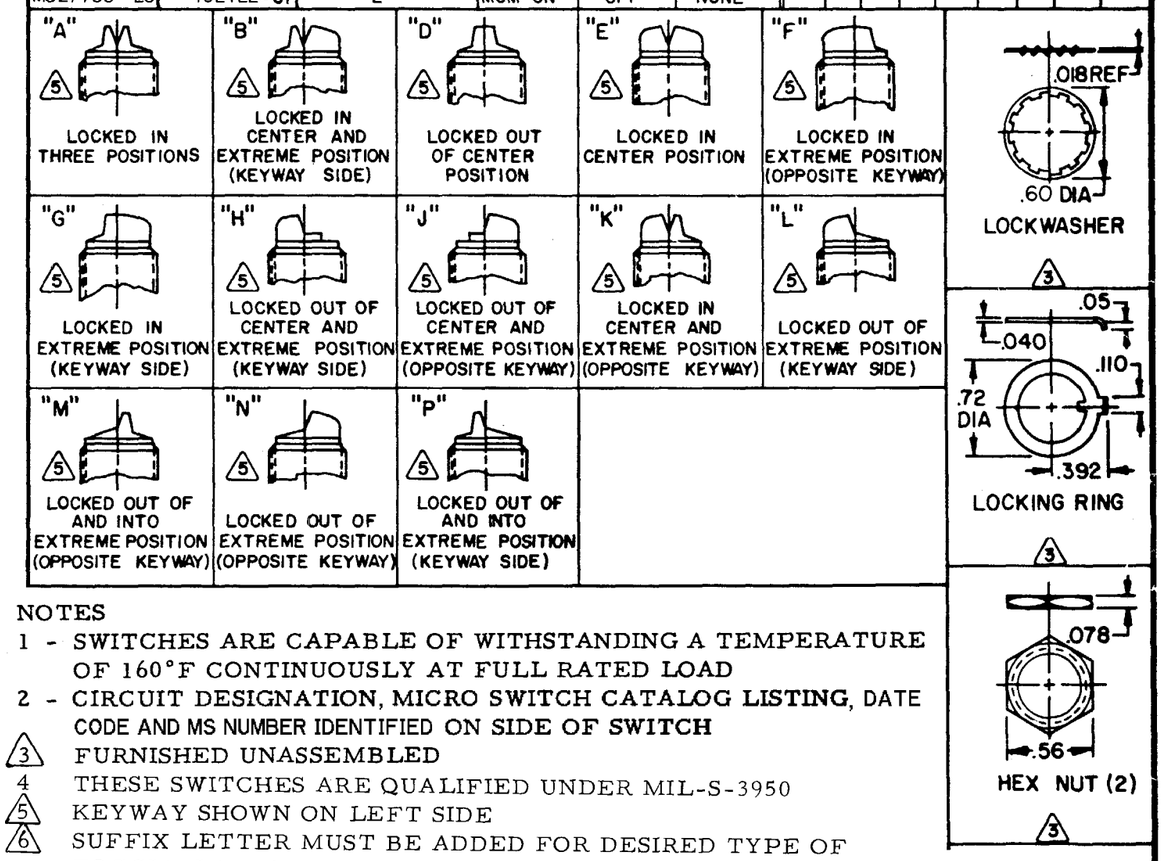

NOTES

1 - SWITCHES ARE CAPABLE OF WITHSTANDING A TEMPERATURE OF 160°F CONTINUOUSLY AT FULL RATED LOAD

2 - CIRCUIT DESIGNATION, MICRO SWITCH CATALOG LISTING, DATE CODE AND MS NUMBER IDENTIFIED ON SIDE OF SWITCH

3 FURNISHED UNASSEMBLED

4 THESE SWITCHES ARE QUALIFIED UNDER MIL-S-3950

5 KEYWAY SHOWN ON LEFT SIDE

6 SUFFIX LETTER MUST BE ADDED FOR DESIRED TYPE OF TOGGLE LOCKING. SEE CHART FOR AVAILABLE LOCKING COMBINATIONS

7 APPLIES ONLY TO "ON" AND "MOM ON" POSITIONS

8 THE SEALING GROMMET SHALL SEAL ON A SMOOTH WIRE INSULATION OF .040 TO .083 DIAMETERS (16-20 GAGE)

9 UNUSED TERMINAL HOLES MAY BE SEALED WITH PLUGS M83723/28-20

10 FROM BOTTOM OF KEYWAY TO MAJOR DIA. OF 15/32 THREAD

SCALE FULL
DO NOT SCALE PRINT
UNLESS OTHERWISE NOTED
DIMENSIONS ARE IN INCHES
TOLERANCES ARE:
ONE PLACE (.0) ±.030
TWO PLACE (.00) ±.015
THREE PLACE (.000) ±.005
ANGLES ±
WEIGHT .135 LB MAX

RASTER
DRAWN T M M 14 FEB 78
CHECK
CHECK 1 APR 78 DFK
CHECK
CHECK 21 APR 78 CEB
CHECK

REVISIONS
A CO 38392 T M M 14 FEB 78
B CO 49070 G R T 18 MAY 81
C CO 50496 T S K 16 NOV 18
D CO 56074 G J W 26 NOV 84
E C057478 T A D 12 JUL 85
F C092297 J A K 13 FEB 98
G CO-93999 J J A 7 JULY 99
H 201413 C S L 3 OCT 00

CATALOG LISTING 102TL2 SERIES CHART 2
PAGE 1 OF 1
ISSUE M 18
RELEASE NO. PR-3545
REPLACES

OCEAN CHIPS
Океан Электроники
Поставка электронных компонентов

Компания «Океан Электроники» предлагает заключение долгосрочных отношений при поставках импортных электронных компонентов на взаимовыгодных условиях!

Наши преимущества:

- Поставка оригинальных импортных электронных компонентов напрямую с производств Америки, Европы и Азии, а так же с крупнейших складов мира;
- Широкая линейка поставок активных и пассивных импортных электронных компонентов (более 30 млн. наименований);
- Поставка сложных, дефицитных, либо снятых с производства позиций;
- Оперативные сроки поставки под заказ (от 5 рабочих дней);
- Экспресс доставка в любую точку России;
- Помощь Конструкторского Отдела и консультации квалифицированных инженеров;
- Техническая поддержка проекта, помощь в подборе аналогов, поставка прототипов;
- Поставка электронных компонентов под контролем ВП;
- Система менеджмента качества сертифицирована по Международному стандарту ISO 9001;
- При необходимости вся продукция военного и аэрокосмического назначения проходит испытания и сертификацию в лаборатории (по согласованию с заказчиком);
- Поставка специализированных компонентов военного и аэрокосмического уровня качества (Xilinx, Altera, Analog Devices, Intersil, Interpoint, Microsemi, Actel, Aeroflex, Peregrine, VPT, Syfer, Eurofarad, Texas Instruments, MS Kennedy, Miteq, Cobham, E2V, MA-COM, Hittite, Mini-Circuits, General Dynamics и др.);

Компания «Океан Электроники» является официальным дистрибьютором и эксклюзивным представителем в России одного из крупнейших производителей разъемов военного и аэрокосмического назначения **«JONHON»**, а так же официальным дистрибьютором и эксклюзивным представителем в России производителя высокотехнологичных и надежных решений для передачи СВЧ сигналов **«FORSTAR»**.

AVIC JONHON

«JONHON» (основан в 1970 г.)

Разъемы специального, военного и аэрокосмического назначения:

(Применяются в военной, авиационной, аэрокосмической, морской, железнодорожной, горно- и нефтедобывающей отраслях промышленности)

«FORSTAR» (основан в 1998 г.)

ВЧ соединители, коаксиальные кабели, кабельные сборки и микроволновые компоненты:

(Применяются в телекоммуникациях гражданского и специального назначения, в средствах связи, РЛС, а так же военной, авиационной и аэрокосмической отраслях промышленности).

FORSTAR®

Телефон: 8 (812) 309-75-97 (многоканальный)
Факс: 8 (812) 320-03-32
Электронная почта: ocean@oceanchips.ru
Web: http://oceanchips.ru/
Адрес: 198099, г. Санкт-Петербург, ул. Калинина, д. 2, корп. 4, лит. А