~~THIS DRAWING IS UNPUBLISHED~~
~~VERTRAULICHE UNVEROEFFENTLICHTE ZEICHNUNG~~
© COPYRIGHT 2004 BY TYCO ELECTRONICS CORPORATION
RELEASED FOR PUBLICATION 18-FEB- 2004 -
FREI FUER VEROEFFENTLICHUNG
ALL RIGHTS RESERVED.
ALLE RECHTE VORBEHALTEN

MATED WITH:
PASSEND ZU:

LOC	DIST
A1	-

PROJEKT NR.: EGLPC00034

REVISIONS
AENDERUNGEN

P	LTR	DESCRIPTION BESCHREIBUNG	DATE	DWN	APVD
	B6	NEW LABEL-VERSION -5 ADDED. UL LISTING ADJUSTED	04MAR2011	VP	AW
	C1	NOTE 1 (MATERIAL) REWORKED PER PCN E-11-010718	27MAY2011	ER	BW
	D1	MATERIAL OF INSTANCE -2 IS CHANGED	02NOV2012	KR	T.J
	D2	ECR-17-011826	08FEB2018	FF	MS

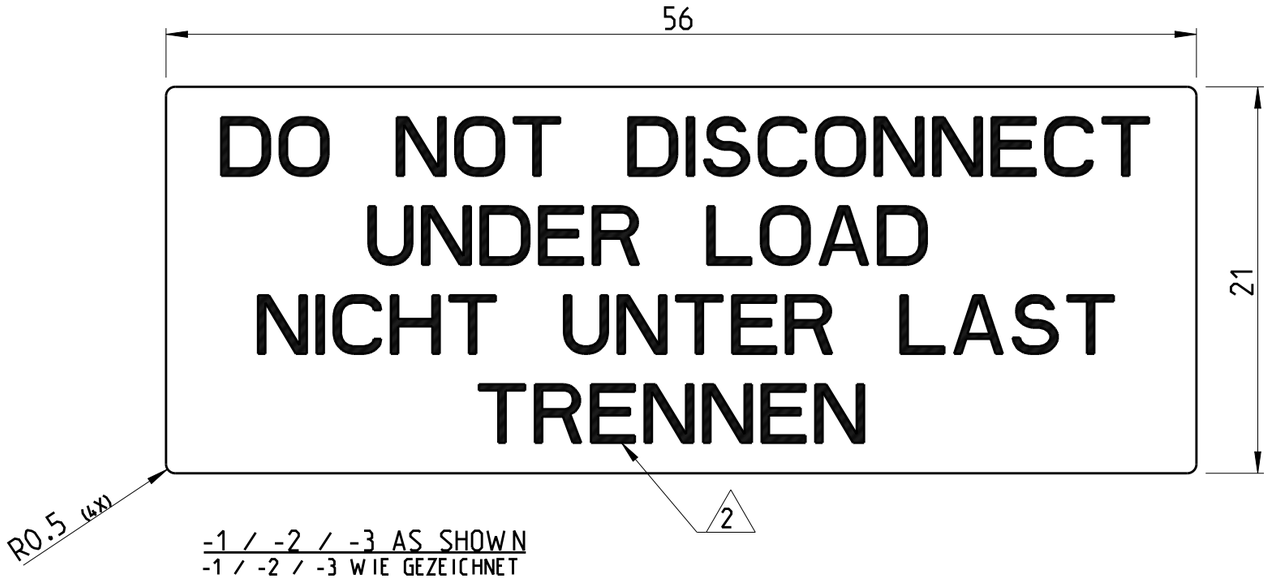

-1 / -2 / -3 AS SHOWN
-1 / -2 / -3 WIE GEZEICHNET

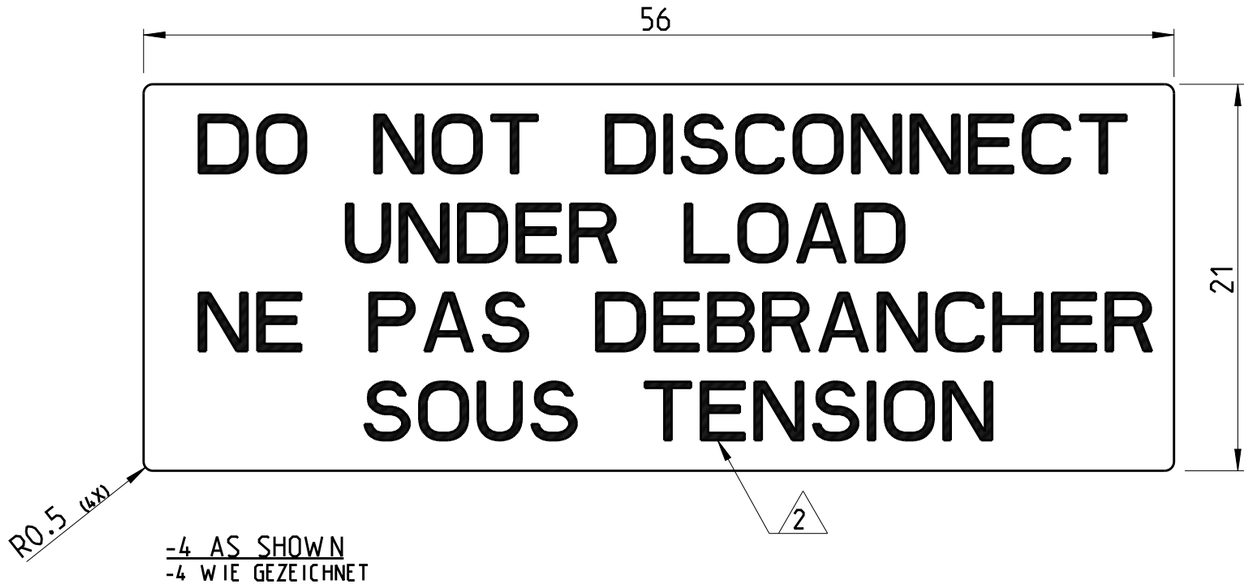

-4 AS SHOWN
-4 WIE GEZEICHNET

1. MATERIAL: POLYESTER, UL LISTED PER PGDQ2, SUITABLE FOR OUTDOOR USE WHEN AFFIXED TO NYLON OR POLYCARBONATE.
2. CHARACTER COLOUR BLACK
3. LABEL COLOUR WHITE
4. REAR SIDE SELF ADHESIVE
5. PACKAGING SEE TABLE

1. MATERIAL: POLYESTER, UL GELISTET NACH PGDQ2, FUER AUSSENNUTZUNG GEEIGNET WENN AUF NYLON ODER POLYCARBONAT BEFESTIGT.
2. SCHRIFTFARBE SCHWARZ
3. ETIKETTFARBE WEISS
4. RUECKSEITE SELBSTKLEBEND
5. VERPACKUNG SIEHE TABELLE

5.000 LABEL	ON REEL	-5
~~5.000 LABEL~~	~~ON REEL~~	~~-4~~
5.000 LABEL	ON REEL	-3
100 LABEL	10 LABEL PER SHEET 10 SHEETS IN A BAG	-2
10.000 LABEL	ON REEL	-1
QUANTITY	FORM	PART NO.

5 PACKAGING

D2

THIS DRAWING IS A CONTROLLED DOCUMENT.

DIMENSIONS: MASSEINHEITEN: mm

TOLERANCES UNLESS OTHERWISE SPECIFIED: ALLGEMEINTOLERANZEN
0 PLC ±1
1 PLC ±-
2 PLC ±-
3 PLC ±-
4 PLC ±-
ANGLES/WINKEL ±-

MATERIAL -
FINISH/OBERFLAECHE/FARBE -

DWN FRANK FAN 08FEB2018
CHK ALEX ZHANG 08FEB2018
APVD MING SHI 08FEB2018
PRODUCT SPEC PRODUKTSPEZ. -
APPLICATION SPEC VERARBEITUNGSSPEZ. -
WEIGHT GEWICHT -

TE Connectivity

NAME LABEL ETIKETT -

SIZE	CAGE CODE	DRAWING NO ZEICHNUNGS-NR.	RESTRICTED TO NUR FUER
A3	00779	C-1718077	-

Customer Drawing /KUNDENZEICHNUNG
SCALE MASSSTAB 3:1 SHEET BLATT 1 OF VON 2 REV D2

1470-19 (3/11)

THIS DRAWING IS UNPUBLISHED
VERTRAULICHE UNVEROEFFENTLICHTE ZEICHNUNG
© COPYRIGHT 2004 BY TYCO ELECTRONICS CORPORATION
RELEASED FOR PUBLICATION 18-FEB- 2004 -
FREI FUER VEROEFFENTLICHUNG
ALL RIGHTS RESERVED.
ALLE RECHTE VORBEHALTEN

MATED WITH:
PASSEND ZU:

LOC	DIST
A1	-

PROJEKT NR.: EGLPC00034

REVISIONS
AENDERUNGEN

P	LTR	DESCRIPTION BESCHREIBUNG	DATE	DWN	APVD
	-	SEE SHEET 1	-	-	-

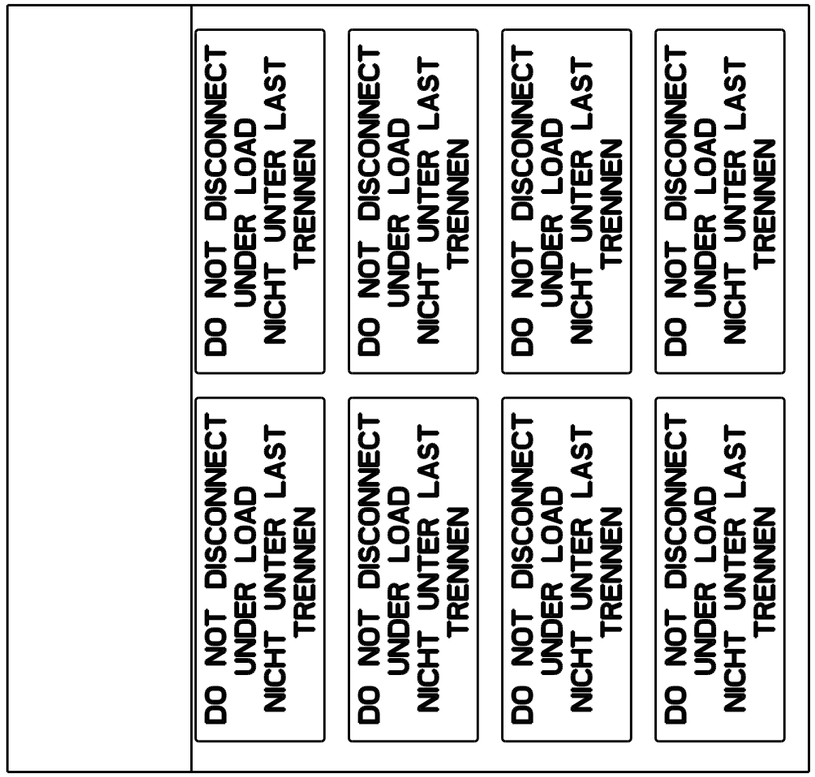

SCALE 1:1/ M 1:1

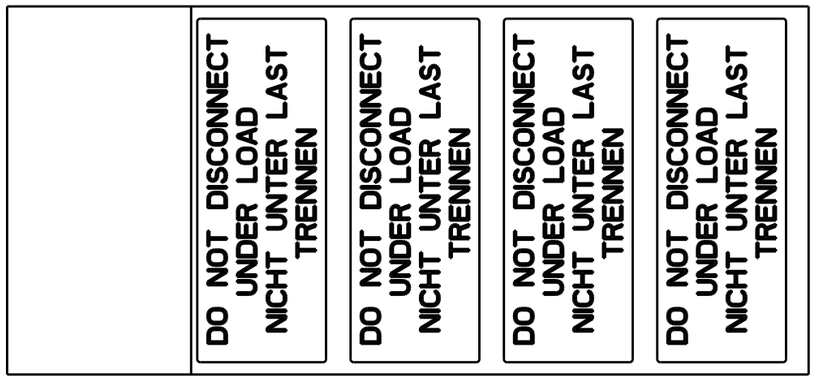

SCALE 1:1/ M 1:1

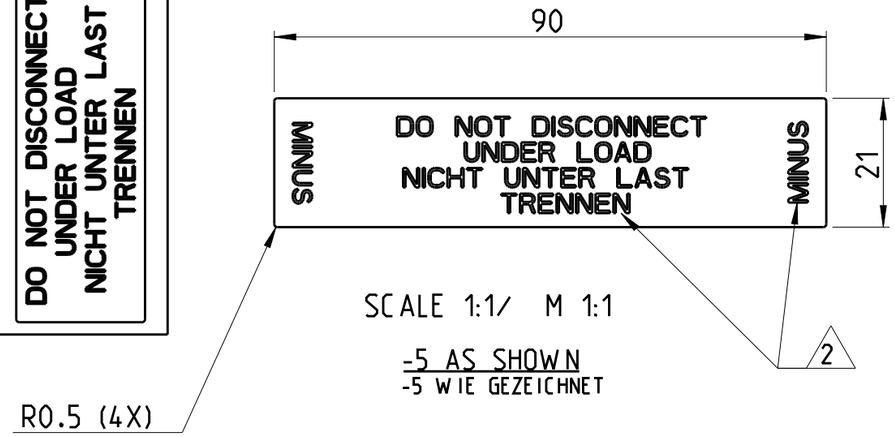

SCALE 1:1/ M 1:1

-5 AS SHOWN
-5 WIE GEZEICHNET

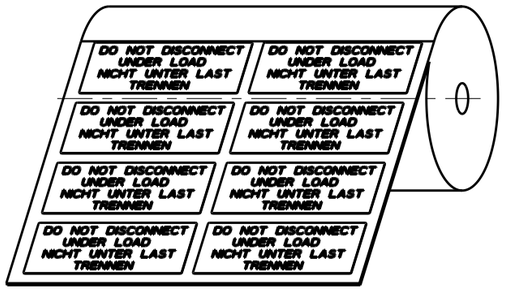

SCALE 1:2 / M 1:2

-1 AS SHOWN
-1 WIE GEZEICHNET

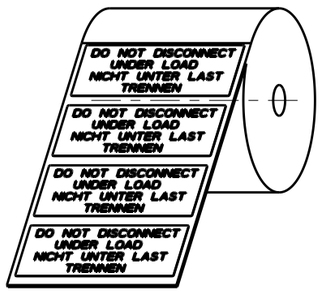

SCALE 1:2 / M 1:2

-3 AS SHOWN
-3 WIE GEZEICHNET

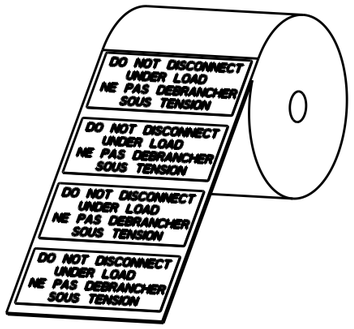

SCALE 1:2 / M 1:2

-4 AS SHOWN
-4 WIE GEZEICHNET

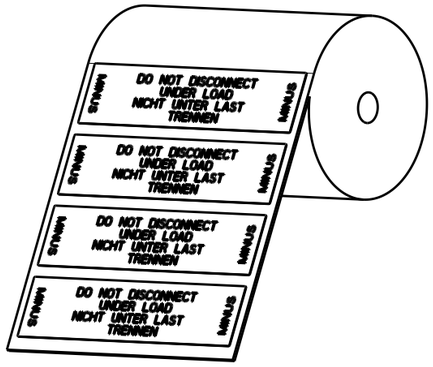

SCALE 1:2 / M 1:2

-5 AS SHOWN
-5 WIE GEZEICHNET

THIS DRAWING IS A CONTROLLED DOCUMENT.

DIMENSIONS: MASSEINHEITEN: mm

TOLERANCES UNLESS OTHERWISE SPECIFIED: ALLGEMEINTOLERANZEN
0 PLC ±1
1 PLC ±-
2 PLC ±-
3 PLC ±-
4 PLC ±-
ANGLES/WINKEL ±-

MATERIAL -

FINISH/OBERFLAECHE/FARBE -

DWN	FRANK FAN	08FEB2018
CHK	ALEX ZHANG	08FEB2018
APVD	MING SHI	08FEB2018

PRODUCT SPEC
PRODUKTSPEZ.
-

APPLICATION SPEC
VERARBEITUNGSSPEZ.
-

WEIGHT
GEWICHT -

TE Connectivity

NAME
LABEL
ETIKETT
-

SIZE	CAGE CODE	DRAWING NO ZEICHNUNGS-NR.	RESTRICTED TO NUR FUER
A3	00779	C-1718077	-

Customer Drawing /KUNDENZEICHNUNG

SCALE MASSSTAB 3:1 | SHEET BLATT 2 OF VON 2 | REV D2

1470-19 (3/11)

OCEAN CHIPS
Океан Электроники
Поставка электронных компонентов

Компания «Океан Электроники» предлагает заключение долгосрочных отношений при поставках импортных электронных компонентов на взаимовыгодных условиях!

Наши преимущества:

- Поставка оригинальных импортных электронных компонентов напрямую с производств Америки, Европы и Азии, а так же с крупнейших складов мира;
- Широкая линейка поставок активных и пассивных импортных электронных компонентов (более 30 млн. наименований);
- Поставка сложных, дефицитных, либо снятых с производства позиций;
- Оперативные сроки поставки под заказ (от 5 рабочих дней);
- Экспресс доставка в любую точку России;
- Помощь Конструкторского Отдела и консультации квалифицированных инженеров;
- Техническая поддержка проекта, помощь в подборе аналогов, поставка прототипов;
- Поставка электронных компонентов под контролем ВП;
- Система менеджмента качества сертифицирована по Международному стандарту ISO 9001;
- При необходимости вся продукция военного и аэрокосмического назначения проходит испытания и сертификацию в лаборатории (по согласованию с заказчиком);
- Поставка специализированных компонентов военного и аэрокосмического уровня качества (Xilinx, Altera, Analog Devices, Intersil, Interpoint, Microsemi, Actel, Aeroflex, Peregrine, VPT, Syfer, Eurofarad, Texas Instruments, MS Kennedy, Miteq, Cobham, E2V, MA-COM, Hittite, Mini-Circuits, General Dynamics и др.);

Компания «Океан Электроники» является официальным дистрибьютором и эксклюзивным представителем в России одного из крупнейших производителей разъемов военного и аэрокосмического назначения **«JONHON»**, а так же официальным дистрибьютором и эксклюзивным представителем в России производителя высокотехнологичных и надежных решений для передачи СВЧ сигналов **«FORSTAR»**.

AVIC JONHON

«JONHON» (основан в 1970 г.)

Разъемы специального, военного и аэрокосмического назначения:

(Применяются в военной, авиационной, аэрокосмической, морской, железнодорожной, горно- и нефтедобывающей отраслях промышленности)

«FORSTAR» (основан в 1998 г.)

ВЧ соединители, коаксиальные кабели, кабельные сборки и микроволновые компоненты:

(Применяются в телекоммуникациях гражданского и специального назначения, в средствах связи, РЛС, а так же военной, авиационной и аэрокосмической отраслях промышленности).

FORSTAR®

Телефон: 8 (812) 309-75-97 (многоканальный)
Факс: 8 (812) 320-03-32
Электронная почта: ocean@oceanchips.ru
Web: http://oceanchips.ru/
Адрес: 198099, г. Санкт-Петербург, ул. Калинина, д. 2, корп. 4, лит. А