THIS DRAWING IS UNPUBLISHED. RELEASED FOR PUBLICATION - .- .
© COPYRIGHT - By - ALL RIGHTS RESERVED.

REVISIONS					
P.	LTR	DESCRIPTION	DATE	DWN	APVD
	N3	PART STATUS UPATED IN PART LIST TABLE	16FEB2018	SD	PS

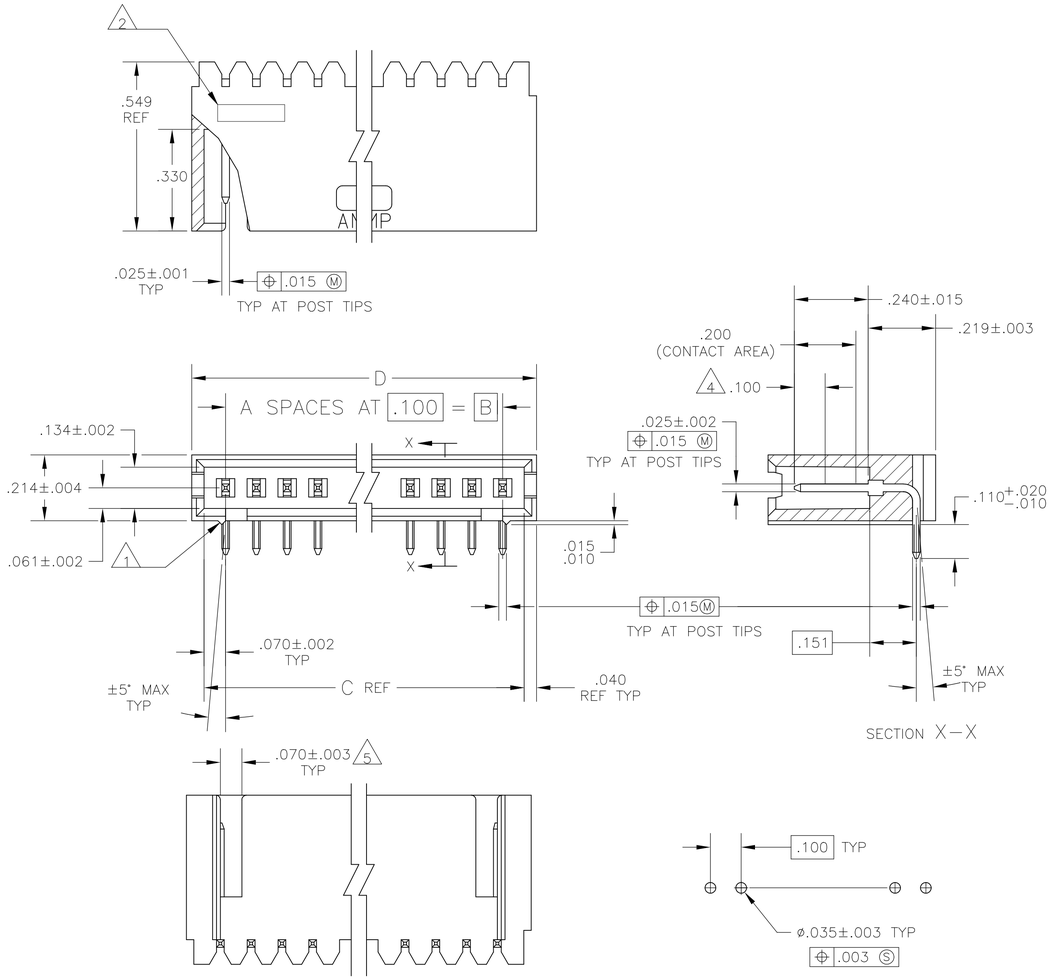

7 OBSOLETE	6	2.620	2.540	2.400	24	25	~~7-103361-3~~
	6	2.520	2.440	2.300	23	24	7-103361-2
7 OBSOLETE	6	2.420	2.340	2.200	22	23	~~7-103361-1~~
	6	2.320	2.240	2.100	21	22	~~7-103361-0~~
	6	2.220	2.140	2.000	20	21	~~6-103361-9~~
	6	2.120	2.040	1.900	19	20	6-103361-8
7 OBSOLETE	6	2.020	1.940	1.800	18	19	~~6-103361-7~~
	6	1.920	1.840	1.700	17	18	~~6-103361-6~~
	6	1.820	1.740	1.600	16	17	~~6-103361-5~~
	6	1.720	1.640	1.500	15	16	6-103361-4
7 OBSOLETE	6	1.620	1.540	1.400	14	15	~~6-103361-3~~
	6	1.520	1.440	1.300	13	14	6-103361-2
7 OBSOLETE	6	1.420	1.340	1.200	12	13	~~6-103361-1~~
	6	1.320	1.240	1.100	11	12	6-103361-0
7 OBSOLETE	6	1.220	1.140	1.000	10	11	~~5-103361-9~~
	6	1.120	1.040	.900	9	10	5-103361-8
	6	1.020	.940	.800	8	9	5-103361-7
	6	.920	.840	.700	7	8	5-103361-6
	6	.820	.740	.600	6	7	5-103361-5
	6	.720	.640	.500	5	6	5-103361-4
	6	.620	.540	.400	4	5	5-103361-3
	6	.520	.440	.300	3	4	5-103361-2
	6	.420	.340	.200	2	3	5-103361-1
7 OBSOLETE	3	3.720	3.640	3.500	35	36	3-103361-4
	3	3.620	3.540	3.400	34	35	3-103361-3
	3	3.520	3.440	3.300	33	34	3-103361-2
	3	3.420	3.340	3.200	32	33	3-103361-1
	3	3.320	3.240	3.100	31	32	3-103361-0
	3	3.220	3.140	3.000	30	31	2-103361-9
	3	3.120	3.040	2.900	29	30	2-103361-8
	3	3.020	2.940	2.800	28	29	2-103361-7
	3	2.920	2.840	2.700	27	28	2-103361-6
	3	2.820	2.740	2.600	26	27	2-103361-5
	3	2.720	2.640	2.500	25	26	2-103361-4
	3	2.620	2.540	2.400	24	25	2-103361-3
	3	2.520	2.440	2.300	23	24	2-103361-2
7 OBSOLETE	3	2.420	2.340	2.200	22	23	~~2-103361-1~~
	3	2.320	2.240	2.100	21	22	~~2-103361-0~~
	3	2.220	2.140	2.000	20	21	~~1-103361-9~~
	3	2.120	2.040	1.900	19	20	1-103361-8
7 OBSOLETE	3	2.020	1.940	1.800	18	19	~~1-103361-7~~
	3	1.920	1.840	1.700	17	18	~~1-103361-6~~
	3	1.820	1.740	1.600	16	17	~~1-103361-5~~
	3	1.720	1.640	1.500	15	16	1-103361-4
7 OBSOLETE	3	1.620	1.540	1.400	14	15	~~1-103361-3~~
	3	1.520	1.440	1.300	13	14	1-103361-2
	3	1.420	1.340	1.200	12	13	1-103361-1
	3	1.320	1.240	1.100	11	12	1-103361-0
7 OBSOLETE	3	1.220	1.140	1.000	10	11	~~103361-9~~
	3	1.120	1.040	.900	9	10	103361-8
	3	1.020	.940	.800	8	9	103361-7
	3	.920	.840	.700	7	8	103361-6
	3	.820	.740	.600	6	7	103361-5
	3	.720	.640	.500	5	6	103361-4
	3	.620	.540	.400	4	5	103361-3
	3	.520	.440	.300	3	4	103361-2
	3	.420	.340	.200	2	3	103361-1
	PLATING	D	C	B	A	NO. OF POSN.	PART NO.

1. STANDOFFS:
   3 TRHU 9 POSN – (2 REQD) ON OUTSIDE ENDS OF HOUSING
   10 THRU 18 POSN – (3 REQD) TWO ON OUTSIDE ENDS AND ONE CENTERED ON HOUSING
   19 POSN AND LARGER – (4 REQD) TWO ON OUTSIDE ENDS AND TWO EVENLY SPACED WITHIN REMAINING LENGTH OF HOUSING
2. RECESSED DATE CODE
3. .000030 GOLD IN CONTACT AREA, .000100–.000200 MATTE TIN–LEAD IN SOLDER AREA, ALL OVER .000050 MIN NICKEL
4. POINT OF MEASUREMENT FOR GOLD PLATING THICKNESS
5. FOR 3 POS ONLY, ONE SLOT .215 WIDE.
6. .000030 GOLD IN CONTACT AREA, .000100–.000200 MATTE TIN IN SOLDER AREA, ALL OVER .000050 MIN NICKEL
7. OBSOLETE PARTS: OBSOLETE CIS STREAMLINING PER D.RENAUD/D.SINISI

THIS DRAWING IS A CONTROLLED DOCUMENT.

DIMENSIONS: INCHES

TOLERANCES UNLESS OTHERWISE SPECIFIED:
0 PLC ± –
1 PLC ± –
2 PLC ± –
3 PLC ± .005
4 PLC ± –
ANGLES ± –

MATERIAL HOUSING: – FLAME RETARDANT THERMOPLASTIC: COLOR–BLACK POSTS:PHOS BRONZE

FINISH SEE TABLE

DWN S.A.SHUEY 28SEP89
CHK H.MOLL 30CT89
APVD R.ELICKER 30CT89
PRODUCT SPEC –
APPLICATION SPEC –
WEIGHT –

TE Connectivity

NAME HEADER ASSEMBLY, MOD II, SINGLE ROW .100 CL, RIGHT ANGLE –

SIZE A1 | CAGE CODE 00779 | DRAWING NO C-103361 | RESTRICTED TO –

CUSTOMER DRAWING | SCALE 4:1 | SHEET 1 OF 1 | REV N3

4805 (1/15)

OCEAN CHIPS
Океан Электроники
Поставка электронных компонентов

Компания «Океан Электроники» предлагает заключение долгосрочных отношений при поставках импортных электронных компонентов на взаимовыгодных условиях!

Наши преимущества:

- Поставка оригинальных импортных электронных компонентов напрямую с производств Америки, Европы и Азии, а так же с крупнейших складов мира;
- Широкая линейка поставок активных и пассивных импортных электронных компонентов (более 30 млн. наименований);
- Поставка сложных, дефицитных, либо снятых с производства позиций;
- Оперативные сроки поставки под заказ (от 5 рабочих дней);
- Экспресс доставка в любую точку России;
- Помощь Конструкторского Отдела и консультации квалифицированных инженеров;
- Техническая поддержка проекта, помощь в подборе аналогов, поставка прототипов;
- Поставка электронных компонентов под контролем ВП;
- Система менеджмента качества сертифицирована по Международному стандарту ISO 9001;
- При необходимости вся продукция военного и аэрокосмического назначения проходит испытания и сертификацию в лаборатории (по согласованию с заказчиком);
- Поставка специализированных компонентов военного и аэрокосмического уровня качества (Xilinx, Altera, Analog Devices, Intersil, Interpoint, Microsemi, Actel, Aeroflex, Peregrine, VPT, Syfer, Eurofarad, Texas Instruments, MS Kennedy, Miteq, Cobham, E2V, MA-COM, Hittite, Mini-Circuits, General Dynamics и др.);

Компания «Океан Электроники» является официальным дистрибьютором и эксклюзивным представителем в России одного из крупнейших производителей разъемов военного и аэрокосмического назначения **«JONHON»**, а так же официальным дистрибьютором и эксклюзивным представителем в России производителя высокотехнологичных и надежных решений для передачи СВЧ сигналов **«FORSTAR»**.

AVIC JONHON

«JONHON» (основан в 1970 г.)

Разъемы специального, военного и аэрокосмического назначения:

(Применяются в военной, авиационной, аэрокосмической, морской, железнодорожной, горно- и нефтедобывающей отраслях промышленности)

«FORSTAR» (основан в 1998 г.)

ВЧ соединители, коаксиальные кабели, кабельные сборки и микроволновые компоненты:

(Применяются в телекоммуникациях гражданского и специального назначения, в средствах связи, РЛС, а так же военной, авиационной и аэрокосмической отраслях промышленности).

FORSTAR®

Телефон: 8 (812) 309-75-97 (многоканальный)
Факс: 8 (812) 320-03-32
Электронная почта: ocean@oceanchips.ru
Web: http://oceanchips.ru/
Адрес: 198099, г. Санкт-Петербург, ул. Калинина, д. 2, корп. 4, лит. А