THIS DRAWING IS UNPUBLISHED. RELEASED FOR PUBLICATION -,- .
© COPYRIGHT - By - ALL RIGHTS RESERVED.

LOC	DIST
AD	00

REVISIONS

P	LTR	DESCRIPTION	DATE	DWN	APVD
	N5	REVISED PER ECO-11-004587	11MAR11	RK	HMR

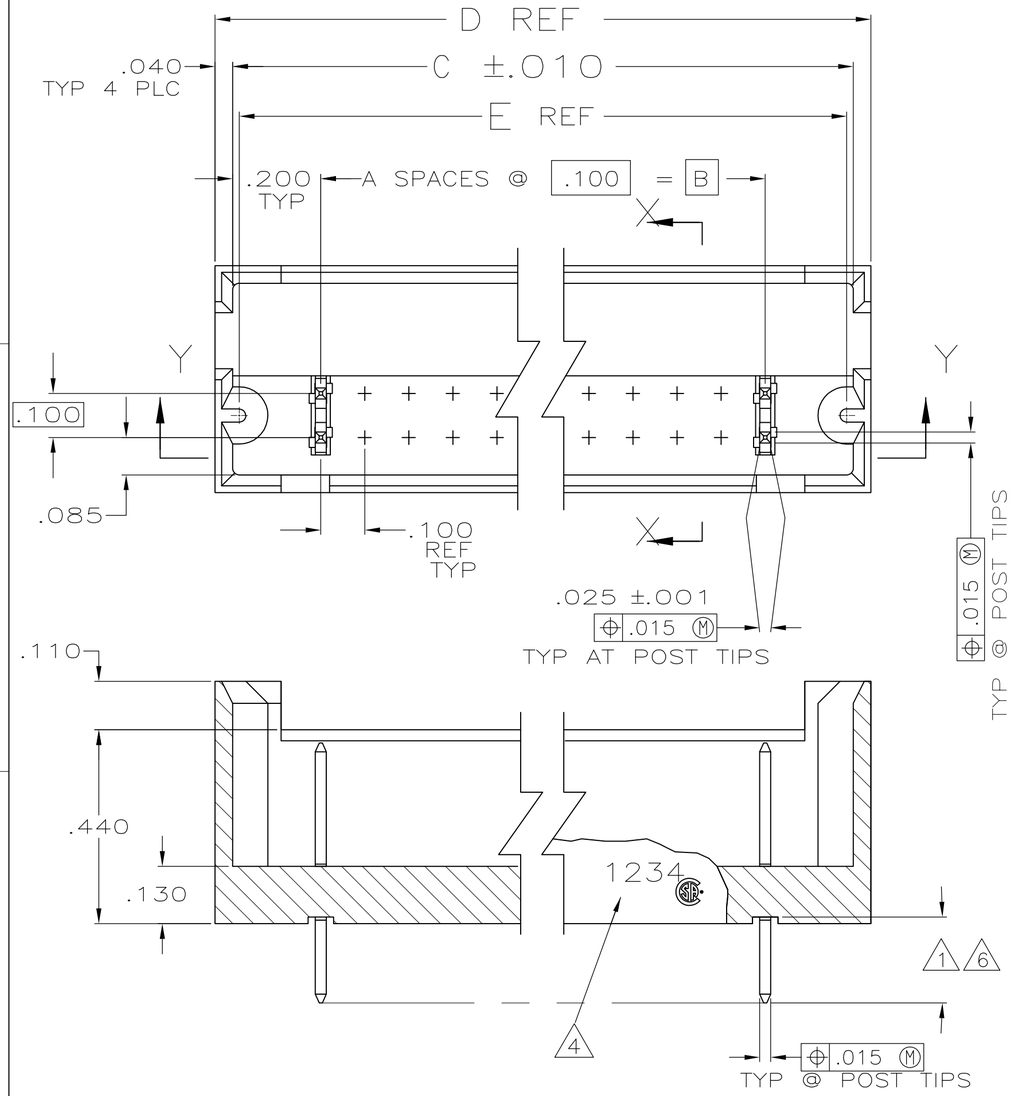

SECT Y — Y

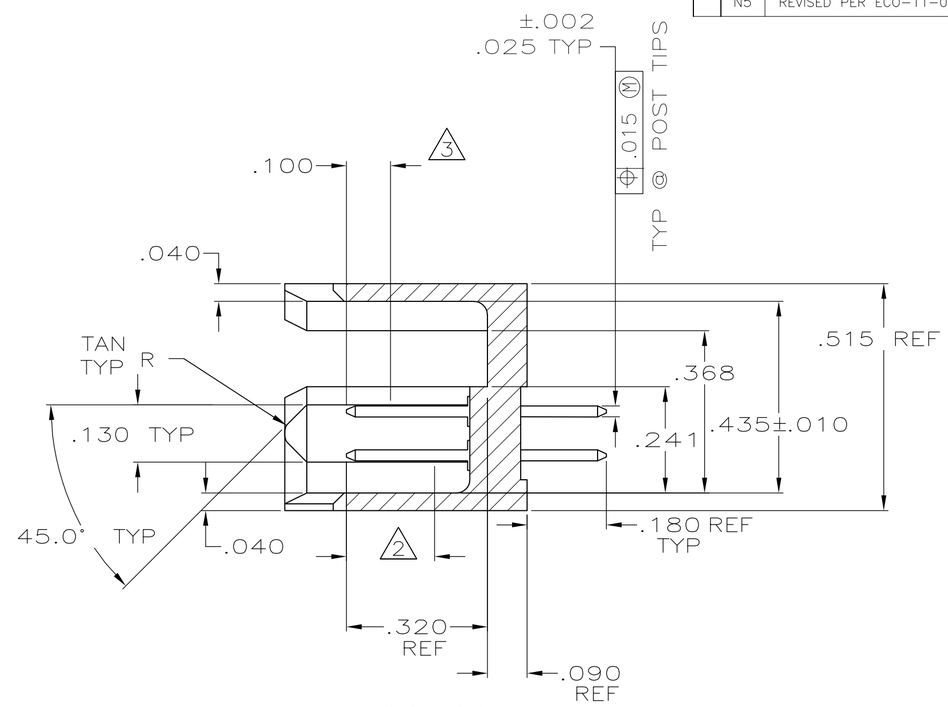

SECTION X — X

1. FINISH OVER INDICATED AREA: .000100–.000200 BRIGHT TIN LEAD OVER .000050 NICKEL.
2. FINISH OVER INDICATED AREA: .000015 GOLD OVER .000050 NICKEL.
3. POINT OF MEASUREMENT FOR PLATING THICKNESS.
4. RECESSED DATE CODE AND CSA LOGO.
5. OBSOLETE PART NUMBER.
6. FINISH OVER INDICATED AREA: .000100–.000200 MATTE TIN OVER .000050 NICKEL.
7. PRELIMINARY PART.
8. ROHS 2002/95/EC COMPLIANT
9. HEADER: GLASS–FILLED, FLAME RETARDANT THERMOPLASTIC COLOR: BLACK
   POST: COPPER ALLOY
10. OBSOLETE PARTS: OBSOLETE CIS STREAMLINING PER D.RENAUD/D.SINISI

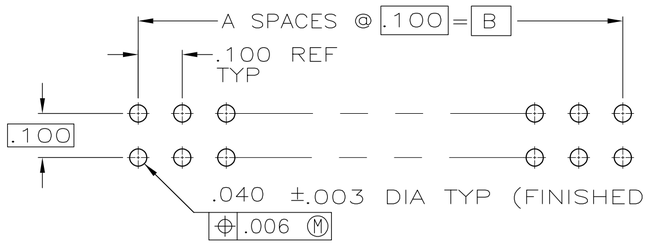

RECOMMENDED DRILL SIZE: 1.15MM= .0452±.0010

RECOMMENDED HOLE LAYOUT

THIS DRAWING IS A CONTROLLED DOCUMENT.	DWN B. HAYMAKER 30MAR00	TE Connectivity	
DIMENSIONS: mm	CHK J. GESFORD 30MAR00	NAME HEADER ASSEMBLY, MOD II, .100 X .100CL	
TOLERANCES UNLESS OTHERWISE SPECIFIED: 0 PLC ± – ; 1 PLC ± – ; 2 PLC ± – ; 3 PLC ± .005 ; 4 PLC ± – ; ANGLES ± –	APVD J. GESFORD 30MAR00		
	PRODUCT SPEC —		
	APPLICATION SPEC —	SIZE A2 / CAGE CODE 00779 / DRAWING NO C-102567	RESTRICTED TO —
MATERIAL 9	FINISH SEE NOTES	WEIGHT —	
		CUSTOMER DRAWING	SCALE 4:1 / SHEET 1 OF 2 / REV N5

102567

THIS DRAWING IS UNPUBLISHED. RELEASED FOR PUBLICATION -,- .
© COPYRIGHT - By - ALL RIGHTS RESERVED.

LOC	DIST
AD	00

REVISIONS

P	LTR	DESCRIPTION	DATE	DWN	APVD
	-	SEE SHEET 1	-	-	-

	5		1.870	1.980	1.900	1.500	15	32	8 7-102567-9
10	OBSOLETE		9.270	9.380	9.300	8.900	89	180	8 ~~7-102567-8~~
	5		7.670	7.780	7.700	7.300	73	148	8 7-102567-7
	5		6.670	6.780	6.700	6.300	63	128	8 7-102567-6
	5		4.970	5.080	5.000	4.600	46	94	8 7-102567-5
	5		2.470	2.580	2.500	2.100	21	44	8 7-102567-4
10	OBSOLETE		.970	1.080	1.000	.600	6	14	8 ~~7-102567-3~~
	5		8.270	8.380	8.300	7.900	79	160	8 7-102567-2
10	OBSOLETE		10.270	10.380	10.300	9.900	99	200	8 ~~7-102567-1~~
	5		7.270	7.380	7.300	6.900	69	140	8 7-102567-0
10	OBSOLETE		6.770	6.880	6.800	6.400	64	130	8 ~~6-102567-9~~
	5		1.070	1.180	1.100	.700	7	16	8 6-102567-8
10	OBSOLETE		4.570	4.680	4.600	4.200	42	86	8 ~~6-102567-7~~
			3.870	3.980	3.900	3.500	35	72	8 ~~6-102567-6~~
			5.770	5.880	5.800	5.400	54	110	8 6-102567-5
10	OBSOLETE		4.770	4.880	4.800	4.400	44	90	8 ~~6-102567-4~~
		2 6	1.770	1.880	1.800	1.400	14	30	8 6-102567-3
			2.270	2.380	2.300	1.900	19	40	8 6-102567-2
			1.270	1.380	1.300	.900	9	20	8 6-102567-1
			3.770	3.880	3.800	3.400	34	70	8 6-102567-0
10	OBSOLETE		5.270	5.380	5.300	4.900	49	100	8 ~~5-102567-9~~
			4.270	4.380	4.300	3.900	39	80	8 5-102567-8
10	OBSOLETE		6.270	6.380	6.300	5.900	59	120	8 ~~5-102567-7~~
			2.770	2.880	2.800	2.400	24	50	8 5-102567-6
10	OBSOLETE		5.070	5.180	5.100	4.700	47	96	8 ~~5-102567-5~~
			3.270	3.380	3.300	2.900	29	60	8 5-102567-4
			2.070	2.180	2.100	1.700	17	36	8 5-102567-3
			1.470	1.580	1.500	1.100	11	24	8 5-102567-2
			.870	.980	.900	.500	5	12	8 5-102567-1
		FINISH	E	D	C	B	A	NO. OF POSN	PART NUMBER

SUPERSEDED BY 5-102567-1		2 6	.870	.980	.900	.500	5	12	3-102567-0
8 7	OBSOLETE		1.870	1.980	1.900	1.500	15	32	~~2-102567-9~~
10	OBSOLETE		9.270	9.380	9.300	8.900	89	180	~~2-102567-8~~
	OBSOLETE		7.670	7.780	7.700	7.300	73	148	~~2-102567-7~~
	OBSOLETE		6.670	6.780	6.700	6.300	63	128	~~2-102567-6~~
	OBSOLETE		4.970	5.080	5.000	4.600	46	94	~~2-102567-5~~
	OBSOLETE		2.470	2.580	2.500	2.100	21	44	~~2-102567-4~~
			.970	1.080	1.000	.600	6	14	2-102567-3
	OBSOLETE		8.270	8.380	8.300	7.900	79	160	~~2-102567-2~~
	5		10.270	10.380	10.300	9.900	99	200	2-102567-1
	OBSOLETE		7.270	7.380	7.300	6.900	69	140	~~2-102567-0~~
	5		6.770	6.880	6.800	6.400	64	130	~~1-102567-9~~
	OBSOLETE		1.070	1.180	1.100	.700	7	16	~~1-102567-8~~
10	OBSOLETE		4.570	4.680	4.600	4.200	42	86	~~1-102567-7~~
			3.870	3.980	3.900	3.500	35	72	1-102567-6
			5.770	5.880	5.800	5.400	54	110	1-102567-5
10	OBSOLETE		4.770	4.880	4.800	4.400	44	90	~~1-102567-4~~
		1 2	1.770	1.880	1.800	1.400	14	30	1-102567-3
			2.270	2.380	2.300	1.900	19	40	1-102567-2
			1.270	1.380	1.300	.900	9	20	1-102567-1
			3.770	3.880	3.800	3.400	34	70	1-102567-0
			5.270	5.380	5.300	4.900	49	100	102567-9
			4.270	4.380	4.300	3.900	39	80	102567-8
10	OBSOLETE		6.270	6.380	6.300	5.900	59	120	~~102567-7~~
			2.770	2.880	2.800	2.400	24	50	102567-6
10	OBSOLETE		5.070	5.180	5.100	4.700	47	96	~~102567-5~~
			3.270	3.380	3.300	2.900	29	60	102567-4
			2.070	2.180	2.100	1.700	17	36	102567-3
			1.470	1.580	1.500	1.100	11	24	102567-2
			.870	.980	.900	.500	5	12	102567-1
		FINISH	E	D	C	B	A	NO. OF POSN	PART NUMBER

102567

THIS DRAWING IS A CONTROLLED DOCUMENT.

DIMENSIONS: mm

TOLERANCES UNLESS OTHERWISE SPECIFIED:
0 PLC ± -
1 PLC ± -
2 PLC ± -
3 PLC ± .005
4 PLC ± -
ANGLES ± -

MATERIAL -

FINISH SEE NOTES

DWN B. HAYMAKER 30MAR00
CHK J. GESFORD 30MAR00
APVD J. GESFORD 30MAR00
PRODUCT SPEC —
APPLICATION SPEC —
WEIGHT —

TE Connectivity

NAME HEADER ASSEMBLY, MOD II, .100 X .100CL

SIZE	CAGE CODE	DRAWING NO	RESTRICTED TO
A2	00779	C-102567	—

CUSTOMER DRAWING | SCALE 4:1 | SHEET 2 OF 2 | REV N5

OCEAN CHIPS
Океан Электроники
Поставка электронных компонентов

Компания «Океан Электроники» предлагает заключение долгосрочных отношений при поставках импортных электронных компонентов на взаимовыгодных условиях!

Наши преимущества:

- Поставка оригинальных импортных электронных компонентов напрямую с производств Америки, Европы и Азии, а так же с крупнейших складов мира;
- Широкая линейка поставок активных и пассивных импортных электронных компонентов (более 30 млн. наименований);
- Поставка сложных, дефицитных, либо снятых с производства позиций;
- Оперативные сроки поставки под заказ (от 5 рабочих дней);
- Экспресс доставка в любую точку России;
- Помощь Конструкторского Отдела и консультации квалифицированных инженеров;
- Техническая поддержка проекта, помощь в подборе аналогов, поставка прототипов;
- Поставка электронных компонентов под контролем ВП;
- Система менеджмента качества сертифицирована по Международному стандарту ISO 9001;
- При необходимости вся продукция военного и аэрокосмического назначения проходит испытания и сертификацию в лаборатории (по согласованию с заказчиком);
- Поставка специализированных компонентов военного и аэрокосмического уровня качества (Xilinx, Altera, Analog Devices, Intersil, Interpoint, Microsemi, Actel, Aeroflex, Peregrine, VPT, Syfer, Eurofarad, Texas Instruments, MS Kennedy, Miteq, Cobham, E2V, MA-COM, Hittite, Mini-Circuits, General Dynamics и др.);

Компания «Океан Электроники» является официальным дистрибьютором и эксклюзивным представителем в России одного из крупнейших производителей разъемов военного и аэрокосмического назначения **«JONHON»**, а так же официальным дистрибьютором и эксклюзивным представителем в России производителя высокотехнологичных и надежных решений для передачи СВЧ сигналов **«FORSTAR»**.

AVIC JONHON

«JONHON» (основан в 1970 г.)

Разъемы специального, военного и аэрокосмического назначения:

(Применяются в военной, авиационной, аэрокосмической, морской, железнодорожной, горно- и нефтедобывающей отраслях промышленности)

«FORSTAR» (основан в 1998 г.)

ВЧ соединители, коаксиальные кабели, кабельные сборки и микроволновые компоненты:

(Применяются в телекоммуникациях гражданского и специального назначения, в средствах связи, РЛС, а так же военной, авиационной и аэрокосмической отраслях промышленности).

FORSTAR®

Телефон: 8 (812) 309-75-97 (многоканальный)
Факс: 8 (812) 320-03-32
Электронная почта: ocean@oceanchips.ru
Web: http://oceanchips.ru/
Адрес: 198099, г. Санкт-Петербург, ул. Калинина, д. 2, корп. 4, лит. А