THIS DRAWING IS UNPUBLISHED. RELEASED FOR PUBLICATION -,- .
© COPYRIGHT - By - ALL RIGHTS RESERVED.

| LOC | DIST |
|---|---|
| AD | 00 |

REVISIONS

| P | LTR | DESCRIPTION | DATE | DWN | APVD |
|---|---|---|---|---|---|
| | L2 | REVISED PER ECO-11-004587 | 11MAR11 | RK | HMR |

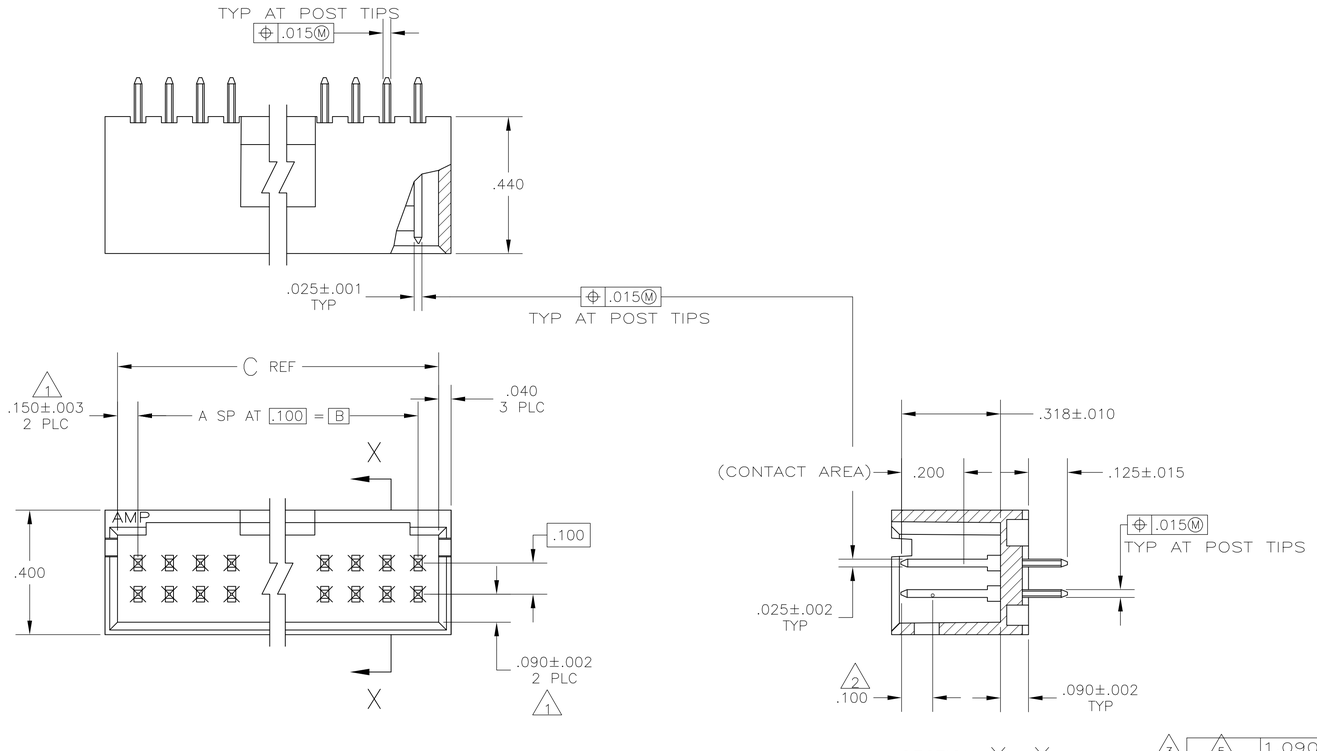


1. THE NOTED DIMENSIONS APPLY AT THE INTERSECTION OF THE POST AND HOUSING
2. POINT OF MEASUREMENT FOR PLATING THICKNESS
3. INDICATED PARTS ARE PACKED IN "GANG-OF -TUBES"
4. POSTS; .000030 GOLD IN CONTACT AREA, .000100-.000200 MATTE TIN-LEAD ON SOLDER TAIL, ALL OVER .000050 NICKEL.
5. POSTS; .000030 GOLD IN CONTACT AREA, .000100-.000200 MATTE TIN ON SOLDER TAIL, ALL OVER .000050 NICKEL.
6. OBSOLETE PARTS: OBSOLETE CIS STREAMLINING PER D.RENAUD/D.SINISI

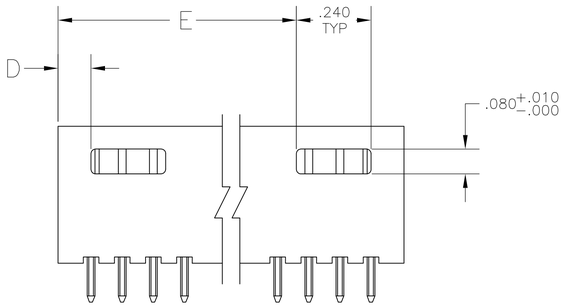


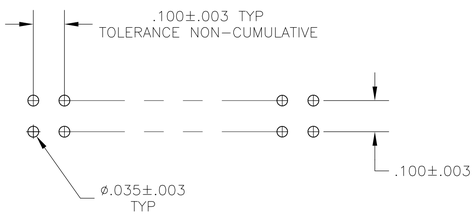


RECOMMENDED HOLE LAYOUT

| 3 | | | | | | | | | 3 OBSOLETE | | | | | | | | |
|---|---|---|---|---|---|---|---|---|---|---|---|---|---|---|---|---|---|
| | 5 | 1.090 | .190 | 1.400 | 1.100 | 11 | 24 | 6 8-103169-5 | | 4 | 1.090 | .190 | 1.400 | 1.100 | 11 | 24 | 3-103169-5 |
| | 5 | 3.490 | .190 | 3.800 | 3.500 | 35 | 72 | 6 8-103169-4 | | 4 | 3.490 | .190 | 3.800 | 3.500 | 35 | 72 | 6 3-103169-4 |
| | 5 | 3.390 | .190 | 3.700 | 3.400 | 34 | 70 | 6 8-103169-3 | | 4 | 3.390 | .190 | 3.700 | 3.400 | 34 | 70 | 6 3-103169-3 |
| | 5 | 3.290 | .190 | 3.600 | 3.300 | 33 | 68 | 6 8-103169-2 | | 4 | 3.290 | .190 | 3.600 | 3.300 | 33 | 68 | 6 3-103169-2 |
| | 5 | 3.190 | .190 | 3.500 | 3.200 | 32 | 66 | 6 8-103169-1 | | 4 | 3.190 | .190 | 3.500 | 3.200 | 32 | 66 | 6 3-103169-1 |
| | 5 | 3.090 | .190 | 3.400 | 3.100 | 31 | 64 | 6 8-103169-0 | | 4 | 3.090 | .190 | 3.400 | 3.100 | 31 | 64 | 6 3-103169-0 |
| | 5 | 2.990 | .190 | 3.300 | 3.000 | 30 | 62 | 6 7-103169-9 | | 4 | 2.990 | .190 | 3.300 | 3.000 | 30 | 62 | 6 2-103169-9 |
| | 5 | 2.890 | .190 | 3.200 | 2.900 | 29 | 60 | 7-103169-8 | | 4 | 2.890 | .190 | 3.200 | 2.900 | 29 | 60 | 2-103169-8 |
| | 5 | 2.790 | .190 | 3.100 | 2.800 | 28 | 58 | 6 7-103169-7 | | 4 | 2.790 | .190 | 3.100 | 2.800 | 28 | 58 | 6 2-103169-7 |
| | 5 | 2.690 | .190 | 3.000 | 2.700 | 27 | 56 | 6 7-103169-6 | | 4 | 2.690 | .190 | 3.000 | 2.700 | 27 | 56 | 6 2-103169-6 |
| | 5 | 2.590 | .190 | 2.900 | 2.600 | 26 | 54 | 6 7-103169-5 | | 4 | 2.590 | .190 | 2.900 | 2.600 | 26 | 54 | 6 2-103169-5 |
| | 5 | 2.490 | .190 | 2.800 | 2.500 | 25 | 52 | 6 7-103169-4 | | 4 | 2.490 | .190 | 2.800 | 2.500 | 25 | 52 | 6 2-103169-4 |
| | 5 | 2.390 | .190 | 2.700 | 2.400 | 24 | 50 | 7-103169-3 | | 4 | 2.390 | .190 | 2.700 | 2.400 | 24 | 50 | 2-103169-3 |
| | 5 | 2.290 | .190 | 2.600 | 2.300 | 23 | 48 | 6 7-103169-2 | | 4 | 2.290 | .190 | 2.600 | 2.300 | 23 | 48 | 6 2-103169-2 |
| | 5 | 2.190 | .190 | 2.500 | 2.200 | 22 | 46 | 6 7-103169-1 | | 4 | 2.190 | .190 | 2.500 | 2.200 | 22 | 46 | 6 2-103169-1 |
| | 5 | 2.090 | .190 | 2.400 | 2.100 | 21 | 44 | 6 7-103169-0 | | 4 | 2.090 | .190 | 2.400 | 2.100 | 21 | 44 | 6 2-103169-0 |
| | 5 | 1.990 | .190 | 2.300 | 2.000 | 20 | 42 | 6 6-103169-9 | | 4 | 1.990 | .190 | 2.300 | 2.000 | 20 | 42 | 6 1-103169-9 |
| | 5 | 1.890 | .190 | 2.200 | 1.900 | 19 | 40 | 6-103169-8 | | 4 | 1.890 | .190 | 2.200 | 1.900 | 19 | 40 | 1-103169-8 |
| | 5 | 1.790 | .190 | 2.100 | 1.800 | 18 | 38 | 6 6-103169-7 | | 4 | 1.790 | .190 | 2.100 | 1.800 | 18 | 38 | 6 1-103169-7 |
| | 5 | 1.690 | .190 | 2.000 | 1.700 | 17 | 36 | 6 6-103169-6 | | 4 | 1.690 | .190 | 2.000 | 1.700 | 17 | 36 | 1-103169-6 |
| | 5 | 1.590 | .190 | 1.900 | 1.600 | 16 | 34 | 6-103169-5 | | 4 | 1.590 | .190 | 1.900 | 1.600 | 16 | 34 | 1-103169-5 |
| | 5 | 1.490 | .190 | 1.800 | 1.500 | 15 | 32 | 6-103169-4 | | 4 | 1.490 | .190 | 1.800 | 1.500 | 15 | 32 | 1-103169-4 |
| | 5 | 1.390 | .190 | 1.700 | 1.400 | 14 | 30 | 6-103169-3 | | 4 | 1.390 | .190 | 1.700 | 1.400 | 14 | 30 | 1-103169-3 |
| | 5 | 1.290 | .190 | 1.600 | 1.300 | 13 | 28 | 6-103169-2 | | 4 | 1.290 | .190 | 1.600 | 1.300 | 13 | 28 | 1-103169-2 |
| | 5 | 1.190 | .190 | 1.500 | 1.200 | 12 | 26 | 6-103169-1 | | 4 | 1.190 | .190 | 1.500 | 1.200 | 12 | 26 | 1-103169-1 |
| | 5 | 1.090 | .190 | 1.400 | 1.100 | 11 | 24 | 6-103169-0 | | 4 | 1.090 | .190 | 1.400 | 1.100 | 11 | 24 | 1-103169-0 |
| | 5 | .990 | .190 | 1.300 | 1.000 | 10 | 22 | 6 5-103169-9 | | 4 | .990 | .190 | 1.300 | 1.000 | 10 | 22 | 6 103169-9 |
| | 5 | .890 | .190 | 1.200 | .900 | 9 | 20 | 5-103169-8 | | 4 | .890 | .190 | 1.200 | .900 | 9 | 20 | 103169-8 |
| | 5 | — | .490 | 1.100 | .800 | 8 | 18 | 5-103169-7 | | 4 | — | .490 | 1.100 | .800 | 8 | 18 | 103169-7 |
| | 5 | — | .390 | 1.000 | .700 | 7 | 16 | 5-103169-6 | | 4 | — | .390 | 1.000 | .700 | 7 | 16 | 103169-6 |
| | 5 | — | .390 | .900 | .600 | 6 | 14 | 5-103169-5 | | 4 | — | .390 | .900 | .600 | 6 | 14 | 103169-5 |
| | 5 | — | .290 | .800 | .500 | 5 | 12 | 5-103169-4 | | 4 | — | .290 | .800 | .500 | 5 | 12 | 103169-4 |
| | 5 | — | .290 | .700 | .400 | 4 | 10 | 5-103169-3 | | 4 | — | .290 | .700 | .400 | 4 | 10 | 103169-3 |
| | 5 | — | .190 | .600 | .300 | 3 | 8 | 5-103169-2 | | 4 | — | .190 | .600 | .300 | 3 | 8 | 103169-2 |
| | 5 | — | .190 | .500 | .200 | 2 | 6 | 5-103169-1 | | 4 | — | .190 | .500 | .200 | 2 | 6 | 103169-1 |
| PLATING | | E | D | C | B | A | NO OF POSN | ASSEMBLY PART NUMBER | PLATING | | E | D | C | B | A | NO OF POSN | ASSEMBLY PART NUMBER |

THIS DRAWING IS A CONTROLLED DOCUMENT.

DIMENSIONS: INCHES

TOLERANCES UNLESS OTHERWISE SPECIFIED:
0 PLC ± –
1 PLC ± –
2 PLC ± –
3 PLC ± .005
4 PLC ± –
ANGLES ± –

MATERIAL HOUSING: FLAME RETARDANT THERMOPLASTIC COLOR-BLACK POSTS; PHOS BRONZE

FINISH SEE TABLE

DWN H.MOLL 04 SEP 87
CHK MAYER 04 SEP 87
APVD R. FEIDT 09 SEP 87
PRODUCT SPEC —
APPLICATION SPEC —
WEIGHT —

TE Connectivity

NAME HDR ASSY, MOD II, SHROUDED, 4 SIDES, DBL ROW, VERTICAL, .100X.100 C/L, WITH .025 SQ POSTS

| SIZE | CAGE CODE | DRAWING NO | RESTRICTED TO |
|---|---|---|---|
| A1 | 00779 | C-103169 | — |

CUSTOMER DRAWING SCALE 4:1 SHEET 1 OF 1 REV L2

# OCEAN CHIPS
## Океан Электроники
### Поставка электронных компонентов

Компания «Океан Электроники» предлагает заключение долгосрочных отношений при поставках импортных электронных компонентов на взаимовыгодных условиях!

Наши преимущества:

- Поставка оригинальных импортных электронных компонентов напрямую с производств Америки, Европы и Азии, а так же с крупнейших складов мира;
- Широкая линейка поставок активных и пассивных импортных электронных компонентов (более 30 млн. наименований);
- Поставка сложных, дефицитных, либо снятых с производства позиций;
- Оперативные сроки поставки под заказ (от 5 рабочих дней);
- Экспресс доставка в любую точку России;
- Помощь Конструкторского Отдела и консультации квалифицированных инженеров;
- Техническая поддержка проекта, помощь в подборе аналогов, поставка прототипов;
- Поставка электронных компонентов под контролем ВП;
- Система менеджмента качества сертифицирована по Международному стандарту ISO 9001;
- При необходимости вся продукция военного и аэрокосмического назначения проходит испытания и сертификацию в лаборатории (по согласованию с заказчиком);
- Поставка специализированных компонентов военного и аэрокосмического уровня качества (Xilinx, Altera, Analog Devices, Intersil, Interpoint, Microsemi, Actel, Aeroflex, Peregrine, VPT, Syfer, Eurofarad, Texas Instruments, MS Kennedy, Miteq, Cobham, E2V, MA-COM, Hittite, Mini-Circuits, General Dynamics и др.);

Компания «Океан Электроники» является официальным дистрибьютором и эксклюзивным представителем в России одного из крупнейших производителей разъемов военного и аэрокосмического назначения **«JONHON»**, а так же официальным дистрибьютором и эксклюзивным представителем в России производителя высокотехнологичных и надежных решений для передачи СВЧ сигналов **«FORSTAR»**.

AVIC JONHON

**«JONHON»** (основан в 1970 г.)

Разъемы специального, военного и аэрокосмического назначения:

(Применяются в военной, авиационной, аэрокосмической, морской, железнодорожной, горно- и нефтедобывающей отраслях промышленности)

**«FORSTAR»** (основан в 1998 г.)

ВЧ соединители, коаксиальные кабели, кабельные сборки и микроволновые компоненты:

(Применяются в телекоммуникациях гражданского и специального назначения, в средствах связи, РЛС, а так же военной, авиационной и аэрокосмической отраслях промышленности).

FORSTAR®

Телефон: 8 (812) 309-75-97 (многоканальный)
Факс: 8 (812) 320-03-32
Электронная почта: ocean@oceanchips.ru
Web: http://oceanchips.ru/
Адрес: 198099, г. Санкт-Петербург, ул. Калинина, д. 2, корп. 4, лит. А