HEYCO

Heyco® Preassembled Cordset Components

IEC-320 Business Machine Assembly - C13 Female - 250V, 10 Amps

- Crimp all three terminals at once.
- **Faster loading of plug molds.**
- Assure reliable contact performance.
- Improve plug quality.
- **Reduce PVC usage and plug cost!**
- Available assembled or unassembled.
- Automated terminating equipment is available. Consult Heyco for details.
- IEC 60320 compatible.
- For Heyco's IEC-14 Plug, see page 6-40.
- DFARS Compliant

PART DATA			PART NO.	APPLICATION TOOLING*			
Type	Color	AWG Range		Die**	Feeds	Crimp Punch	Anvil
IEC-320 Biz Machine Assembly	Black	18-14	**S7580**	S7580SXX5	-	C774	C775
Unassembled IEC-320 Housing	Black	n/a	**S7780**				

* Use the Heyco Standard Applicator Die (indicated by the second "S" in the Die Part No.), page 8-59
** "XX" represents Wire Gauge. Please specify Wire Gauge when ordering.

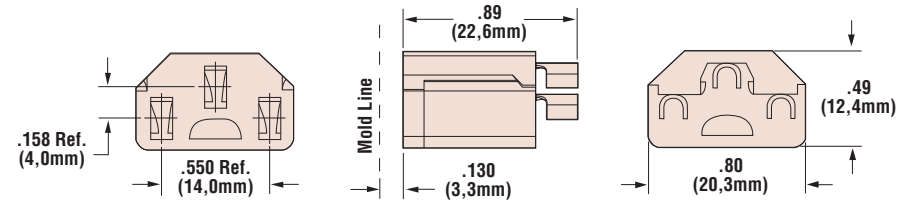

S7580

7216

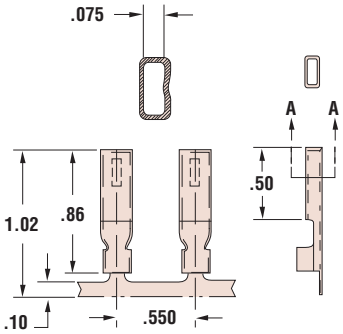

BMC-1

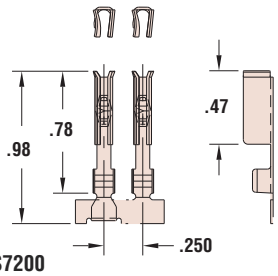

S7200

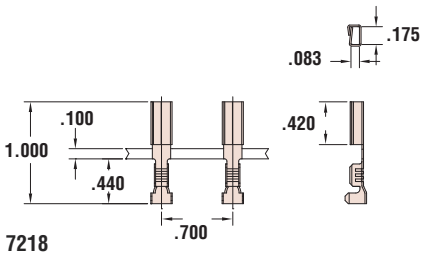

7218

Heyco® Business Machine Female Connectors

IEC-320 - C13 Female - 250V, 10 Amps

PART DATA				PART NO.	APPLICATION TOOLING*				
Type	Gap mm.	AWG Range	Material		Die**	Feeds	Tool Packs	Crimp Punch	Anvil
Crimp	-	18-14	Brass	**7216**	7216UXX5	Left to Right	B954L/B955L	C655	C658
Insulation Crimp†	-	18-14	Brass	**7218**	7218UXX5	Left to Right	B956L/B957L		
BMC-1 .070″	1,8	18-12	Brass	**7221**	7221UXX5	Left to Right	B440L/B441L	C128	C130
BMC-1 .075″	1,9	18-12	Brass Tin-Pl	**7220** **7222**	7220UXX5 7222UXX5				
Unassembled BMC IEC-320 Contact		18-14	Brass	**S7200**	S7200UXX5 S7200SXX5	Left to Right	B964L/B965L	C688	C689

* Use the Heyco Universal Applicator Die (indicated by "U" in the Die Part No.), page 8-59.
For Part No. S7200, the Heyco Standard Applicator Die may also be used.
** "XX" represents Wire Gauge. Please specify Wire Gauge when ordering.
† Insulation Crimp Terminals provide **strain relief** as well as **support** for insertion into the housing.

Materials	Alloy 260 Brass (70% Cu, 30% Zn. Higher Cu content resists dezincification) Tin-Pl = Brass, Tin plated before or after stamping 6/6 Nylon

1-800-526-4182 • 732-286-1800 (NJ) • FAX: 732-244-8843 • www.heyco.com

OCEAN CHIPS
Океан Электроники
Поставка электронных компонентов

Компания «Океан Электроники» предлагает заключение долгосрочных отношений при поставках импортных электронных компонентов на взаимовыгодных условиях!

Наши преимущества:

- Поставка оригинальных импортных электронных компонентов напрямую с производств Америки, Европы и Азии, а так же с крупнейших складов мира;
- Широкая линейка поставок активных и пассивных импортных электронных компонентов (более 30 млн. наименований);
- Поставка сложных, дефицитных, либо снятых с производства позиций;
- Оперативные сроки поставки под заказ (от 5 рабочих дней);
- Экспресс доставка в любую точку России;
- Помощь Конструкторского Отдела и консультации квалифицированных инженеров;
- Техническая поддержка проекта, помощь в подборе аналогов, поставка прототипов;
- Поставка электронных компонентов под контролем ВП;
- Система менеджмента качества сертифицирована по Международному стандарту ISO 9001;
- При необходимости вся продукция военного и аэрокосмического назначения проходит испытания и сертификацию в лаборатории (по согласованию с заказчиком);
- Поставка специализированных компонентов военного и аэрокосмического уровня качества (Xilinx, Altera, Analog Devices, Intersil, Interpoint, Microsemi, Actel, Aeroflex, Peregrine, VPT, Syfer, Eurofarad, Texas Instruments, MS Kennedy, Miteq, Cobham, E2V, MA-COM, Hittite, Mini-Circuits, General Dynamics и др.);

Компания «Океан Электроники» является официальным дистрибьютором и эксклюзивным представителем в России одного из крупнейших производителей разъемов военного и аэрокосмического назначения **«JONHON»**, а так же официальным дистрибьютором и эксклюзивным представителем в России производителя высокотехнологичных и надежных решений для передачи СВЧ сигналов **«FORSTAR»**.

AVIC JONHON

«JONHON» (основан в 1970 г.)

Разъемы специального, военного и аэрокосмического назначения:

(Применяются в военной, авиационной, аэрокосмической, морской, железнодорожной, горно- и нефтедобывающей отраслях промышленности)

«FORSTAR» (основан в 1998 г.)

ВЧ соединители, коаксиальные кабели, кабельные сборки и микроволновые компоненты:

(Применяются в телекоммуникациях гражданского и специального назначения, в средствах связи, РЛС, а так же военной, авиационной и аэрокосмической отраслях промышленности).

FORSTAR®

Телефон: 8 (812) 309-75-97 (многоканальный)
Факс: 8 (812) 320-03-32
Электронная почта: ocean@oceanchips.ru
Web: http://oceanchips.ru/
Адрес: 198099, г. Санкт-Петербург, ул. Калинина, д. 2, корп. 4, лит. А