ITEM NO.	MATERIAL
43032-3200	VALOX 357-7001 (081-06-0185): UNFILLED POLYESTER, COLOR-BLACK.

NOTES:

1. DIMENSIONS GIVEN ACROSS CENTERLINES ARE SYMMETRICAL ABOUT THOSE CENTERLINES TO WITHIN .004/(0.10) TOTAL TOLERANCE.
2. ALL RADII TO BE .015/(0.38) UNLESS OTHERWISE SPECIFIED.
3. TOP EXTERIOR SURFACES OF THE PART TO BE TEXTURED WITH MOLD-TECH FINISH MT-11250 EXCEPT AS NOTED.
4. MOLEX ITEM NO.. MXN-. AND CAVITY NO. TO BE .04/(1.01) HIGH. RELOC PART NO. (XFD21) TO BE .10/(2.54) HIGH. ALL ENGRAVING TO BE RAISED .005/.010/(0.13/0.25) AND LOCATED APPROXIMATELY AS SHOWN.

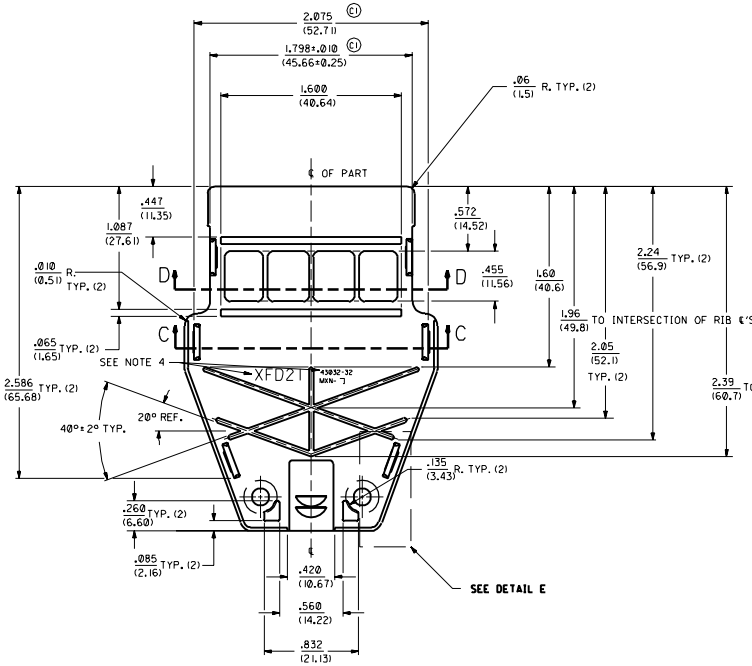

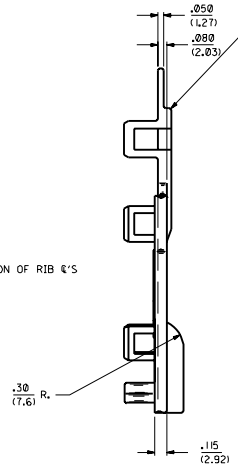

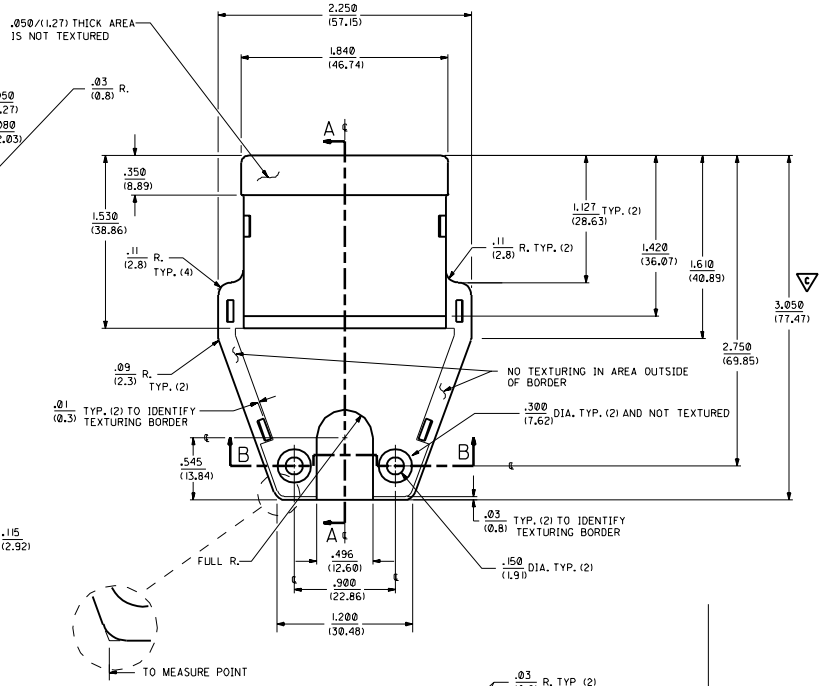

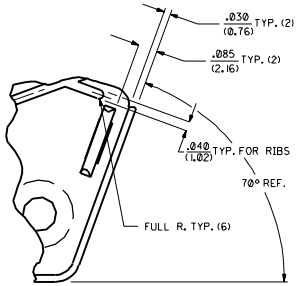

DETAIL E

SCALE 4:1

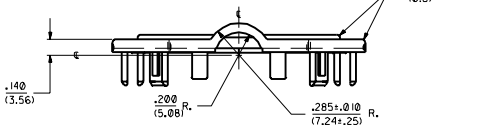

C1	UPDATE TO I.R. ECN U30765	93/05/24	DMS
C	UPDATE TO I.R. ECN U30152	93/02/23	DMS
B	REVISE PER ECN U21539	92/10/27	DMS
A	RMV X-ADD LATCHES ECN U21137	92/09/30	DMS
I	X RELEASE ECN U12328	92/07/09	DMS

MFG. SHL. REV. LTR. REVISIONS

▽ : I ▼ : 0 REVISE ONLY ON CAD SYSTEM

DIMENSIONS SHOWN IN METRIC/INCH
UNLESS OTHERWISE SPECIFIED TOLERANCES: ANGULAR ± 1/2°

	INCH	METRIC
3 PLACE	± .005	---
2 PLACE	± .01	± 0.13
1 PLACE	---	± 0.25

DRAFT SHOWN APPROXIMATE MUST REMAIN WITHIN DIMENSIONS

TITLE BACKSHELL COVER

MOLEX INCORPORATED USA RMV

SHEET NO. 1 OF 2 DATE 92/06/25

PART NO. SEE CHART DWNG NO. SD-43032-3200

DRWN. BY DMS CHK'D. BY SBB FILE NAME 543032-3200 SIZE D

APP'D. BY RWD SCALE 2:1

THIS DRAWING CONTAINS INFORMATION THAT IS PROPRIETARY TO MOLEX INC. AND SHOULD NOT BE USED WITHOUT WRITTEN PERMISSION

REV. CO

NO P.S.

OCEAN CHIPS
Океан Электроники
Поставка электронных компонентов

Компания «Океан Электроники» предлагает заключение долгосрочных отношений при поставках импортных электронных компонентов на взаимовыгодных условиях!

Наши преимущества:

- Поставка оригинальных импортных электронных компонентов напрямую с производств Америки, Европы и Азии, а так же с крупнейших складов мира;
- Широкая линейка поставок активных и пассивных импортных электронных компонентов (более 30 млн. наименований);
- Поставка сложных, дефицитных, либо снятых с производства позиций;
- Оперативные сроки поставки под заказ (от 5 рабочих дней);
- Экспресс доставка в любую точку России;
- Помощь Конструкторского Отдела и консультации квалифицированных инженеров;
- Техническая поддержка проекта, помощь в подборе аналогов, поставка прототипов;
- Поставка электронных компонентов под контролем ВП;
- Система менеджмента качества сертифицирована по Международному стандарту ISO 9001;
- При необходимости вся продукция военного и аэрокосмического назначения проходит испытания и сертификацию в лаборатории (по согласованию с заказчиком);
- Поставка специализированных компонентов военного и аэрокосмического уровня качества (Xilinx, Altera, Analog Devices, Intersil, Interpoint, Microsemi, Actel, Aeroflex, Peregrine, VPT, Syfer, Eurofarad, Texas Instruments, MS Kennedy, Miteq, Cobham, E2V, MA-COM, Hittite, Mini-Circuits, General Dynamics и др.);

Компания «Океан Электроники» является официальным дистрибьютором и эксклюзивным представителем в России одного из крупнейших производителей разъемов военного и аэрокосмического назначения **«JONHON»**, а так же официальным дистрибьютором и эксклюзивным представителем в России производителя высокотехнологичных и надежных решений для передачи СВЧ сигналов **«FORSTAR»**.

AVIC JONHON

«JONHON» (основан в 1970 г.)

Разъемы специального, военного и аэрокосмического назначения:

(Применяются в военной, авиационной, аэрокосмической, морской, железнодорожной, горно- и нефтедобывающей отраслях промышленности)

«FORSTAR» (основан в 1998 г.)

ВЧ соединители, коаксиальные кабели, кабельные сборки и микроволновые компоненты:

(Применяются в телекоммуникациях гражданского и специального назначения, в средствах связи, РЛС, а так же военной, авиационной и аэрокосмической отраслях промышленности).

FORSTAR®

Телефон: 8 (812) 309-75-97 (многоканальный)
Факс: 8 (812) 320-03-32
Электронная почта: ocean@oceanchips.ru
Web: http://oceanchips.ru/
Адрес: 198099, г. Санкт-Петербург, ул. Калинина, д. 2, корп. 4, лит. А