REV.	ECN NO.	DATE	SIGN	DESCRIPTION
A	Initial Release	2017-05-16	Fisher Wang	Rev. 01 to A

Table 1:

P/N.	connector	Cable	White Print
SSL12-J2LJ0-0XXFXX	White	White	Without
SSL12-J2LJ0-0XXHXX	Black	Black	With

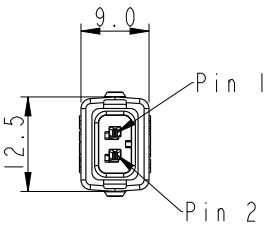

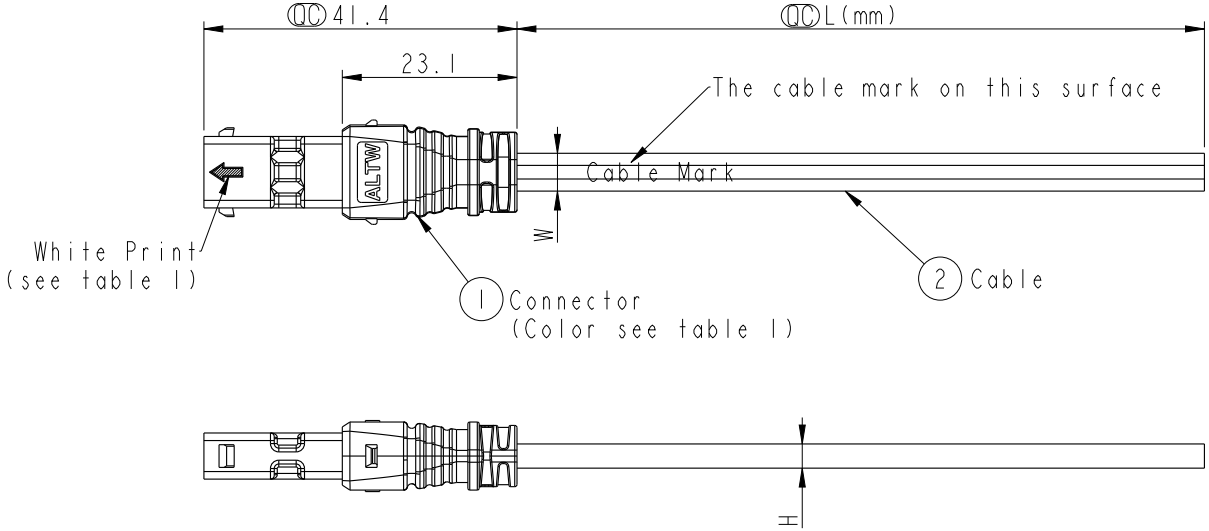

ALTW DCC. DEPT. CONFIDENTIAL 2017.05.26 ISSUED

ALTW CONFIDENTIAL 2017-05-16 R&D DEPT.

SSL12-J2LJ0-0XX X XX

- XX: 1M~99M
  - 01: 1M
  - 02: 2M
  - :
  - 99: 99M
- F: White
- H: Black
- 18: 18AWG(W=5.3,H=3.4)
- 20: 20AWG(W=5.0,H=3.2)

Cable Length Tolerance:

01M:	±40mm
02M~06M:	±60mm
06M~10M:	±100mm
11M~30M:	±200mm
31M~99M:	±500mm

Notes:
* QC Important Dimension To Check.
* Current Rating:5A
* Voltage Rating:300V DC/AC
* Waterproof Rate:IP68(mating)
  1M Depth Of Water In 24 Hours.
* Housing: Thermoplastic, UL94V-0,
  color see table 1.
* Terminal:Copper Alloy, Gold Plated.
* Seals: Silicone, Gray.
* Cable:UL21996, Flat Cable, UV Resistance,
  color see table 1.
* Temperature Range: -40~+105℃

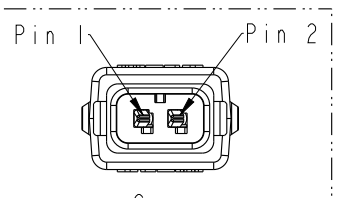

Conn	Wire Color
2	Red 紅
1	Brown 棕
Pin Out	

UNIT:mm

±0.5

TITLE: SSL1.2 2P,JACK CONN+FLAT CABLE

SCALE: Free | SIZE: A4 | SHEET 1 OF 1

REV. A | WC-REV. A.2 | QC:Inspection item

Amphenol LTW
安費諾亮泰企業股份有限公司

ITEM NO	DRAWN BY: Fisher Wang	DATE: 2017-05-16
DWG NO: SSL12-J2LJ0-0XXXXX	CHECKED BY: Victor Hung	DATE: 2017-05-16
CUSTOMER: ALTW	APPROVED BY: Kevin Hu	DATE: 2017-05-16

THIS DOCUMENT IS SUBJECT TO CHANGE WITHOUT NOTICE. IT IS CONFIDENTIAL AND A PROPERTY OF Amphenol LTW. DISCLOSURE TO THIRD PARTY HAS TO BE AUTHORIZED BY Amphenol LTW.

OCEAN CHIPS
Океан Электроники
Поставка электронных компонентов

Компания «Океан Электроники» предлагает заключение долгосрочных отношений при поставках импортных электронных компонентов на взаимовыгодных условиях!

Наши преимущества:

- Поставка оригинальных импортных электронных компонентов напрямую с производств Америки, Европы и Азии, а так же с крупнейших складов мира;
- Широкая линейка поставок активных и пассивных импортных электронных компонентов (более 30 млн. наименований);
- Поставка сложных, дефицитных, либо снятых с производства позиций;
- Оперативные сроки поставки под заказ (от 5 рабочих дней);
- Экспресс доставка в любую точку России;
- Помощь Конструкторского Отдела и консультации квалифицированных инженеров;
- Техническая поддержка проекта, помощь в подборе аналогов, поставка прототипов;
- Поставка электронных компонентов под контролем ВП;
- Система менеджмента качества сертифицирована по Международному стандарту ISO 9001;
- При необходимости вся продукция военного и аэрокосмического назначения проходит испытания и сертификацию в лаборатории (по согласованию с заказчиком);
- Поставка специализированных компонентов военного и аэрокосмического уровня качества (Xilinx, Altera, Analog Devices, Intersil, Interpoint, Microsemi, Actel, Aeroflex, Peregrine, VPT, Syfer, Eurofarad, Texas Instruments, MS Kennedy, Miteq, Cobham, E2V, MA-COM, Hittite, Mini-Circuits, General Dynamics и др.);

Компания «Океан Электроники» является официальным дистрибьютором и эксклюзивным представителем в России одного из крупнейших производителей разъемов военного и аэрокосмического назначения **«JONHON»**, а так же официальным дистрибьютором и эксклюзивным представителем в России производителя высокотехнологичных и надежных решений для передачи СВЧ сигналов **«FORSTAR»**.

AVIC JONHON

«JONHON» (основан в 1970 г.)

Разъемы специального, военного и аэрокосмического назначения:

(Применяются в военной, авиационной, аэрокосмической, морской, железнодорожной, горно- и нефтедобывающей отраслях промышленности)

«FORSTAR» (основан в 1998 г.)

ВЧ соединители, коаксиальные кабели, кабельные сборки и микроволновые компоненты:

(Применяются в телекоммуникациях гражданского и специального назначения, в средствах связи, РЛС, а так же военной, авиационной и аэрокосмической отраслях промышленности).

FORSTAR®

Телефон: 8 (812) 309-75-97 (многоканальный)
Факс: 8 (812) 320-03-32
Электронная почта: ocean@oceanchips.ru
Web: http://oceanchips.ru/
Адрес: 198099, г. Санкт-Петербург, ул. Калинина, д. 2, корп. 4, лит. А