# FACE VIEW - FEMALE INSERT
SCALE 2 : 1

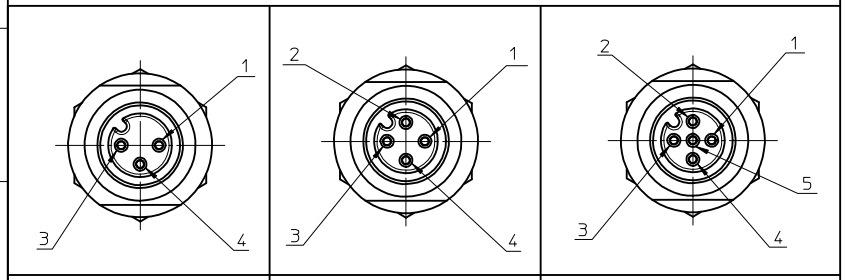


| | | |
|---|---|---|
| 1 BROWN<br>3 BLUE<br>4 BLACK | 1 BROWN<br>2 WHITE<br>3 BLUE<br>4 BLACK | 1 BROWN<br>2 WHITE<br>3 BLUE<br>4 BLACK<br>5 GREY |

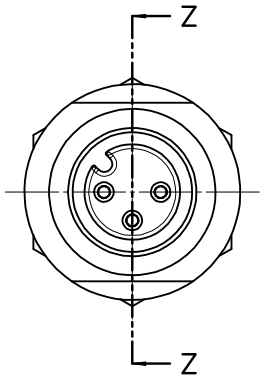


FEMALE INSERT FRONT VIEW

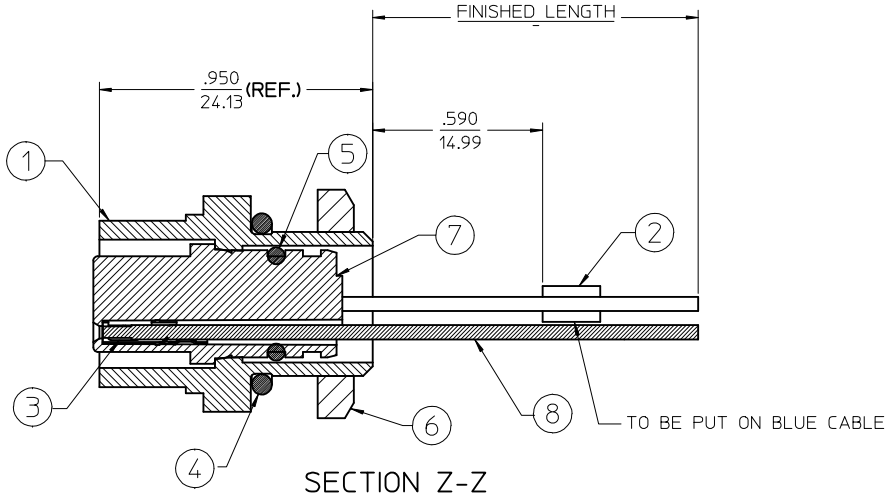


SECTION Z-Z

FINAL ASSEMBLY
1200700056 (SHOWN)

ENTER DESCRIPTION
EC NO: WEU2010-0059
DRWN:NKUMAR01 2009/08/27
CHKD: 2009/08/27
APPR: JFMURPHY 2009/08/28
DESCRIPTION
A
REV

QUALITY SYMBOLS
▼=0
▽=0

GENERAL TOLERANCES (UNLESS SPECIFIED)

| | mm | INCH |
|---|---|---|
| 4 PLACES | ± --- | ± --- |
| 3 PLACES | ± --- | ± --- |
| 2 PLACES | ± --- | ± --- |
| 1 PLACE | ± --- | ± --- |
| ANGULAR ±1/2° | | |

DRAFT WHERE APPLICABLE MUST REMAIN WITHIN DIMENSIONS

DIMENSION STYLE: IN/MM
SCALE: 2:1
DESIGN UNITS: INCH
THIRD ANGLE PROJECTION

| | | |
|---|---|---|
| DRAWN BY | NKUMAR01 | DATE 27/08/09 |
| CHECKED BY | BWOODMAN | DATE 27/08/09 |
| APPROVED BY | JFMURPHY | DATE 2009/08/27 |

TITLE: MIC 3P F/FR 12IN. 1/4NPT #22 P

molex MOLEX INCORPORATED

MATERIAL NO.: SEE SHEET 2
DOCUMENT NO.: SD-120070-056
SHEET NO.: 1 OF 2
SIZE: C

THIS DRAWING CONTAINS INFORMATION THAT IS PROPRIETARY TO MOLEX INCORPORATED AND SHOULD NOT BE USED WITHOUT WRITTEN PERMISSION

| Sl. No. | DESCRIPTION | FEMALE RECEPTACLE ASSEMBLY | | |
|---|---|---|---|---|
| | | 3 POLE | 4 POLE | 5 POLE |
| | | QUANTITY | | |
| 1 | MIC SHELL FM M12X1 BLK 1/4NPT | 1 | 1 | 1 |
| 2 | LABEL;SELF L.YELLOW(2.25X.75IN) | 1 | 1 | 1 |
| 3 | MIC SOCKET CONTACT - PLATED | 3 | 4 | 5 |
| 4 | O-RING .489 ID X .070 THK | 1 | 1 | 1 |
| 5 | O-RING.276 ID X .059 THK ROJO | 1 | 1 | 1 |
| 6 | #1/4-18IN NPS LOCKNUT | 1 | 1 | 1 |
| 7 | MIC 3P DC FEMALE INSERT | 1 | | |
| | MIC 4P DC FEMALE INSERT | | 1 | |
| | MIC 5P DC FEMALE INSERT | | | 1 |
| 8 | #22-1 BLK PVC WIRE UL1061 | 1 | 1 | 1 |
| | #22-1 BLU PVC WIRE UL1061 | 1 | 1 | 1 |
| | #22-1 BRN PVC WIRE UL1061 | 1 | 1 | 1 |
| | #22-1 WHT PVC WIRE UL1061 | | 1 | 1 |
| | #22-1 GRY PVC WIRE UL1061 | | | 1 |

| PART NUMBER | DESCRIPTION | FINISHED LENGTH |
|---|---|---|
| 1200700056 | 8R3A00A18A120 | 12.0" +.75" -0 [0.3M +19.1MM -0] |
| 1200700114 | 8R4A00A18A120 | 12.0" +.75" -0 [0.3M +19.1MM -0] |
| 1200700201 | 8R5A00A18A120 | 12.0" +.75" -0 [0.3M +19.1MM -0]] |

ENTER DESCRIPTION
EC NO: WEU2010-0059
DRWN:NKUMAR01 2009/08/27
CHKD: 2009/08/27
APPR: JFMURPHY 2009/08/28
DESCRIPTION
A
REV

QUALITY SYMBOLS
▼=0
▽=0

GENERAL TOLERANCES (UNLESS SPECIFIED)

| | mm | INCH |
|---|---|---|
| 4 PLACES | ± --- | ± --- |
| 3 PLACES | ± --- | ± --- |
| 2 PLACES | ± --- | ± --- |
| 1 PLACE | ± --- | ± --- |
| ANGULAR ±1/2° | | |

DRAFT WHERE APPLICABLE MUST REMAIN WITHIN DIMENSIONS

DIMENSION STYLE: IN/MM
SCALE: 2:1
DESIGN UNITS: INCH
THIRD ANGLE PROJECTION

DRAWN BY: NKUMAR01 DATE: 27/08/09
CHECKED BY: BWOODMAN DATE: 27/08/09
APPROVED BY: JFMURPHY DATE: 2009/08/27

TITLE: MIC 3P F/FR 12IN. 1/4NPT #22 P

molex MOLEX INCORPORATED

MATERIAL NO.: SEE CHART
DOCUMENT NO.: SD-120070-056
SHEET NO.: 2 OF 2
SIZE: C

THIS DRAWING CONTAINS INFORMATION THAT IS PROPRIETARY TO MOLEX INCORPORATED AND SHOULD NOT BE USED WITHOUT WRITTEN PERMISSION

# OCEAN CHIPS
## Океан Электроники
### Поставка электронных компонентов

Компания «Океан Электроники» предлагает заключение долгосрочных отношений при поставках импортных электронных компонентов на взаимовыгодных условиях!

Наши преимущества:

- Поставка оригинальных импортных электронных компонентов напрямую с производств Америки, Европы и Азии, а так же с крупнейших складов мира;
- Широкая линейка поставок активных и пассивных импортных электронных компонентов (более 30 млн. наименований);
- Поставка сложных, дефицитных, либо снятых с производства позиций;
- Оперативные сроки поставки под заказ (от 5 рабочих дней);
- Экспресс доставка в любую точку России;
- Помощь Конструкторского Отдела и консультации квалифицированных инженеров;
- Техническая поддержка проекта, помощь в подборе аналогов, поставка прототипов;
- Поставка электронных компонентов под контролем ВП;
- Система менеджмента качества сертифицирована по Международному стандарту ISO 9001;
- При необходимости вся продукция военного и аэрокосмического назначения проходит испытания и сертификацию в лаборатории (по согласованию с заказчиком);
- Поставка специализированных компонентов военного и аэрокосмического уровня качества (Xilinx, Altera, Analog Devices, Intersil, Interpoint, Microsemi, Actel, Aeroflex, Peregrine, VPT, Syfer, Eurofarad, Texas Instruments, MS Kennedy, Miteq, Cobham, E2V, MA-COM, Hittite, Mini-Circuits, General Dynamics и др.);

Компания «Океан Электроники» является официальным дистрибьютором и эксклюзивным представителем в России одного из крупнейших производителей разъемов военного и аэрокосмического назначения **«JONHON»**, а так же официальным дистрибьютором и эксклюзивным представителем в России производителя высокотехнологичных и надежных решений для передачи СВЧ сигналов **«FORSTAR»**.

AVIC JONHON

**«JONHON»** (основан в 1970 г.)

Разъемы специального, военного и аэрокосмического назначения:

(Применяются в военной, авиационной, аэрокосмической, морской, железнодорожной, горно- и нефтедобывающей отраслях промышленности)

**«FORSTAR»** (основан в 1998 г.)

ВЧ соединители, коаксиальные кабели, кабельные сборки и микроволновые компоненты:

(Применяются в телекоммуникациях гражданского и специального назначения, в средствах связи, РЛС, а так же военной, авиационной и аэрокосмической отраслях промышленности).

FORSTAR®

Телефон: 8 (812) 309-75-97 (многоканальный)
Факс: 8 (812) 320-03-32
Электронная почта: ocean@oceanchips.ru
Web: http://oceanchips.ru/
Адрес: 198099, г. Санкт-Петербург, ул. Калинина, д. 2, корп. 4, лит. А