NUMBER	VERWENDET FÜR	NAV NR.	ÄNDERUNGEN, DIE DEM TECHNISCHEN FORTSCHRITT DIENEN, BEHALTEN WIR UNS VOR	REV.	ÄNDERUNG	DATUM	NAME
925714				Y2	REVISED PER ECO-11-005150	25-Mar-11	RK / HMR

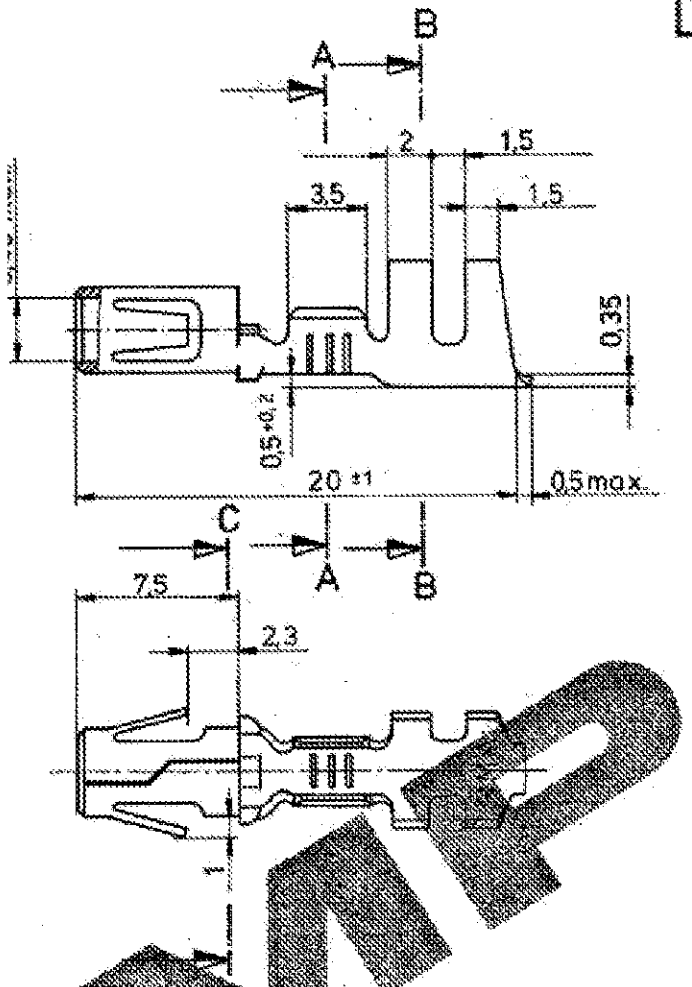

Schnitt A-A

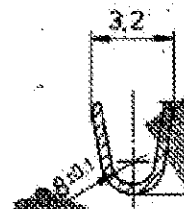

Schnitt B-B

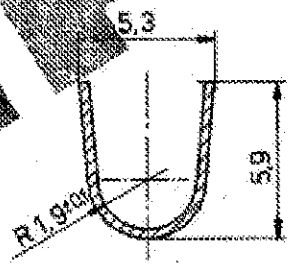

Schnitt C-C

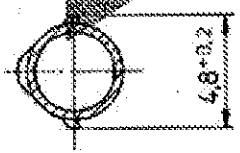

925 714-8 Streifen frei
Drahtgrößenbereich: 0,5 – 2,0 mm²

1 OBSOLETE PARTS: OBSOLETE CIS STREAMLINING PER D.RENAUD/D.SINISI

2 OBSOLETE

Angeschlagener Leiter: FLK-Leitung
Leiter: F-Crimp
Isolation: F-Crimp

Leitungsquerschnitt in mm²
CROSS-SECTION IN mm²

SINGLE / CONDUCTOR	Einzelleiter	0,50	0,75	1,00	1,50	2,00	2,50	3,00	4,00	6,00
0,50	x	x	x	x	x					
0,75	x	x	x	x						
1,00	x	x	x	x						
1,50	x	x								
2,00										
2,50										
3,00										
4,00										
6,00										

BESTELL-NR.	POS.	STÜCK	Bestell-Nr. für Einzelausführung Crimp vorgeformt	BESTELL-NR.	WERKSTOFF	OBERFLÄCHE
			—	925 714-8	CuSn 4	versilbert
			925 661 7	~~925 714-7~~ 1	CuSn 4	Gold üb. Ni.
			925 661-6	~~925 714-6~~ 2	CuSn 4	Gold üb. Ni.
			~~925 661-4~~ 2	925 714-4	CuSn 4	blank
			925 661-3	925 714-3	CuSn 4	versilbert
			925 661-2	925 714-2	CuSn 4	vorverzinnt
			925 661-1	925 714-1	Cu Zn 30	vorverzinnt

ZEICHNUNG GÜLTIG AB .....

TE Connectivity

BENENNUNG: ⌀ 3,5 Buchse

K

DEZ.	J. WIDDER 3.5.85	GEPR.		GEPR.	
NICHT TOLERIERTE MASSE	± 0,2	NR.	FORMAT A3	ZEICHNUNGS-NR. 925714	
MASSSTAB	5 : 1	BLATT	NR.	REV Y2	

OCEAN CHIPS
Океан Электроники
Поставка электронных компонентов

Компания «Океан Электроники» предлагает заключение долгосрочных отношений при поставках импортных электронных компонентов на взаимовыгодных условиях!

Наши преимущества:

- Поставка оригинальных импортных электронных компонентов напрямую с производств Америки, Европы и Азии, а так же с крупнейших складов мира;
- Широкая линейка поставок активных и пассивных импортных электронных компонентов (более 30 млн. наименований);
- Поставка сложных, дефицитных, либо снятых с производства позиций;
- Оперативные сроки поставки под заказ (от 5 рабочих дней);
- Экспресс доставка в любую точку России;
- Помощь Конструкторского Отдела и консультации квалифицированных инженеров;
- Техническая поддержка проекта, помощь в подборе аналогов, поставка прототипов;
- Поставка электронных компонентов под контролем ВП;
- Система менеджмента качества сертифицирована по Международному стандарту ISO 9001;
- При необходимости вся продукция военного и аэрокосмического назначения проходит испытания и сертификацию в лаборатории (по согласованию с заказчиком);
- Поставка специализированных компонентов военного и аэрокосмического уровня качества (Xilinx, Altera, Analog Devices, Intersil, Interpoint, Microsemi, Actel, Aeroflex, Peregrine, VPT, Syfer, Eurofarad, Texas Instruments, MS Kennedy, Miteq, Cobham, E2V, MA-COM, Hittite, Mini-Circuits, General Dynamics и др.);

Компания «Океан Электроники» является официальным дистрибьютором и эксклюзивным представителем в России одного из крупнейших производителей разъемов военного и аэрокосмического назначения **«JONHON»**, а так же официальным дистрибьютором и эксклюзивным представителем в России производителя высокотехнологичных и надежных решений для передачи СВЧ сигналов **«FORSTAR»**.

AVIC JONHON

«JONHON» (основан в 1970 г.)

Разъемы специального, военного и аэрокосмического назначения:

(Применяются в военной, авиационной, аэрокосмической, морской, железнодорожной, горно- и нефтедобывающей отраслях промышленности)

«FORSTAR» (основан в 1998 г.)

ВЧ соединители, коаксиальные кабели, кабельные сборки и микроволновые компоненты:

(Применяются в телекоммуникациях гражданского и специального назначения, в средствах связи, РЛС, а так же военной, авиационной и аэрокосмической отраслях промышленности).

FORSTAR®

Телефон: 8 (812) 309-75-97 (многоканальный)
Факс: 8 (812) 320-03-32
Электронная почта: ocean@oceanchips.ru
Web: http://oceanchips.ru/
Адрес: 198099, г. Санкт-Петербург, ул. Калинина, д. 2, корп. 4, лит. А