LRG-Series Double Pole Rocker & Paddle Switches

The double pole version of the R-Series incorporates the same sleek lines as the original Curvette, in a double pole envelope. This illuminated version features silver-plated butt-action contacts with ratings to 20A/125, 15A 250VAC and withstand peak inrush currents up to 100 amps. Clear or translucent style rocker actuators and a choice of solder lug, .250 Tab and wire lead terminations enable this switch to adapt to high current applications within the Power Supply, Appliance, Exercise Equipment and Music Equipment Industries.

Dielectric Strength
UL/CSA: 1000V - live to dead metal parts & opposite polarity
Electrical Life
50,000 cycles
Mechanical Life
100,000 cycles
Operating Temperature
-40°F to 185°F (-40°C to 85°C)

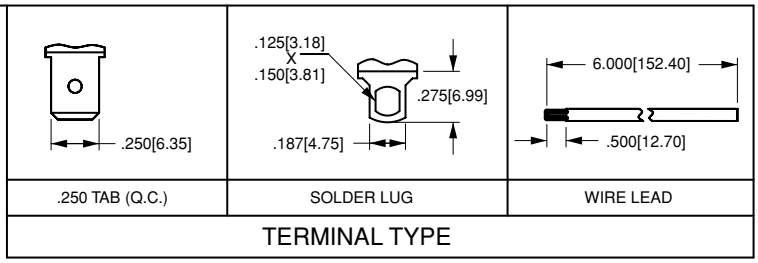

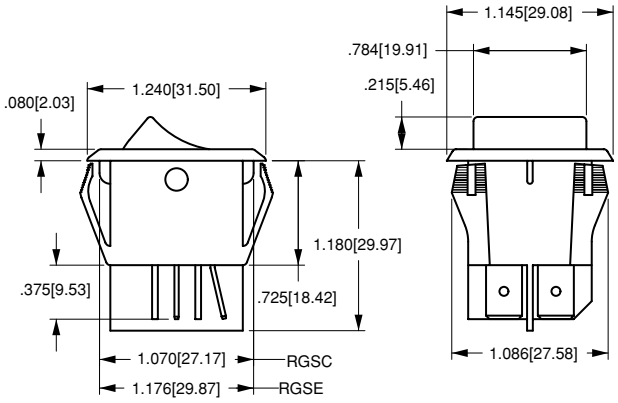

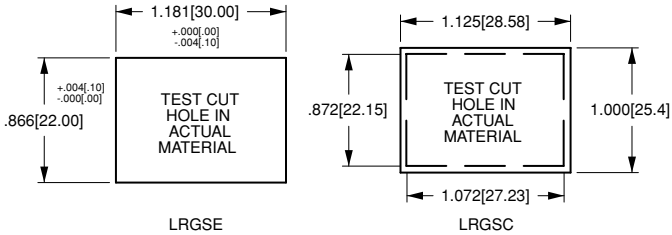

MOUNTING HOLE
Panel Thickness: .025 min - .187 max.
Specific cutout dimension range dependent on panel thickness and material.

LRGSCK611 - R S - B - B / 250N

1 Base Part Number | 2 Actuator Style | 3 Actuator Color | 4 Bezel Color/Style | 5 Rocker Legend | 6 Lamp Voltage

1 BASE PART NUMBER: SERIES/CIRCUITRY/RATING[1]/TERMINATION

15A 250 VAC, 20A 125 VAC, 3/4 HP 125-250 VAC

	Solder Lugs	.250 Tabs	Wire Leads
Standard Base			
OFF-NONE ON	**LRGSCK610**	**LRGSCK611**	**LRGSCK615**
European Base (22 x 30 mm cutout)			
OFF-NONE ON (Single Pole)	**LRGSEK610**	**LRGSEK611**	**LRGSEK615**
15A 6-24 V[3]			
Standard Base			
OFF-NONE ON	**LRGSCK510**	**LRGSCK511**	**LRGSCK515**
European Base (22 x 30 mm cutout)			
OFF-NONE ON (Single Pole)	**LRGSEK510**	**LRGSEK511**	**LRGSEK515**

2 ACTUATOR STYLE

R	rocker (translucent)	**C**	rocker (clear)

3 ACTUATOR COLOR

A	amber	**L[3]**	lime green
B[3,5]	blue	**P**	yellow
C[4]	white/clear	**R**	red (clear)
G[5]	green	**S**	red
		W	pale red

4 BEZEL COLOR[1]

B	black	**W**	white

5 ROCKER LEGEND

	hot stamp
NO LEGEND	**0**
OFF-ON vertical	**A**
OFF-ON horizontal	**B**
I-O horizontal	**D**
I-O vertical	**E**
DUAL OFF-ON , I-O vertical	**H**
DUAL OFF-ON , I-O horizontal	**J**

6 LAMP VOLTAGE[2]

006V	6V incandescent	**024V**	24V incandescent
012V	12V incandescent	**125N**	125V neon
018V	18V incandescent	**250N**	250V neon

NOTES
1 Additional ratings, colors and clear style actuators are available. Consult factory.
2 Incandescent lamps must specify 15A 24V rating only.
3 Available with incandescent lamps only.
4 Clear color provided where specified with clear style rocker.
5 Available with clear style rocker only.

OCEAN CHIPS
Океан Электроники
Поставка электронных компонентов

Компания «Океан Электроники» предлагает заключение долгосрочных отношений при поставках импортных электронных компонентов на взаимовыгодных условиях!

Наши преимущества:

- Поставка оригинальных импортных электронных компонентов напрямую с производств Америки, Европы и Азии, а так же с крупнейших складов мира;
- Широкая линейка поставок активных и пассивных импортных электронных компонентов (более 30 млн. наименований);
- Поставка сложных, дефицитных, либо снятых с производства позиций;
- Оперативные сроки поставки под заказ (от 5 рабочих дней);
- Экспресс доставка в любую точку России;
- Помощь Конструкторского Отдела и консультации квалифицированных инженеров;
- Техническая поддержка проекта, помощь в подборе аналогов, поставка прототипов;
- Поставка электронных компонентов под контролем ВП;
- Система менеджмента качества сертифицирована по Международному стандарту ISO 9001;
- При необходимости вся продукция военного и аэрокосмического назначения проходит испытания и сертификацию в лаборатории (по согласованию с заказчиком);
- Поставка специализированных компонентов военного и аэрокосмического уровня качества (Xilinx, Altera, Analog Devices, Intersil, Interpoint, Microsemi, Actel, Aeroflex, Peregrine, VPT, Syfer, Eurofarad, Texas Instruments, MS Kennedy, Miteq, Cobham, E2V, MA-COM, Hittite, Mini-Circuits, General Dynamics и др.);

Компания «Океан Электроники» является официальным дистрибьютором и эксклюзивным представителем в России одного из крупнейших производителей разъемов военного и аэрокосмического назначения **«JONHON»**, а так же официальным дистрибьютором и эксклюзивным представителем в России производителя высокотехнологичных и надежных решений для передачи СВЧ сигналов **«FORSTAR»**.

AVIC JONHON

«JONHON» (основан в 1970 г.)

Разъемы специального, военного и аэрокосмического назначения:

(Применяются в военной, авиационной, аэрокосмической, морской, железнодорожной, горно- и нефтедобывающей отраслях промышленности)

«FORSTAR» (основан в 1998 г.)

ВЧ соединители, коаксиальные кабели, кабельные сборки и микроволновые компоненты:

(Применяются в телекоммуникациях гражданского и специального назначения, в средствах связи, РЛС, а так же военной, авиационной и аэрокосмической отраслях промышленности).

FORSTAR®

Телефон: 8 (812) 309-75-97 (многоканальный)
Факс: 8 (812) 320-03-32
Электронная почта: ocean@oceanchips.ru
Web: http://oceanchips.ru/
Адрес: 198099, г. Санкт-Петербург, ул. Калинина, д. 2, корп. 4, лит. А