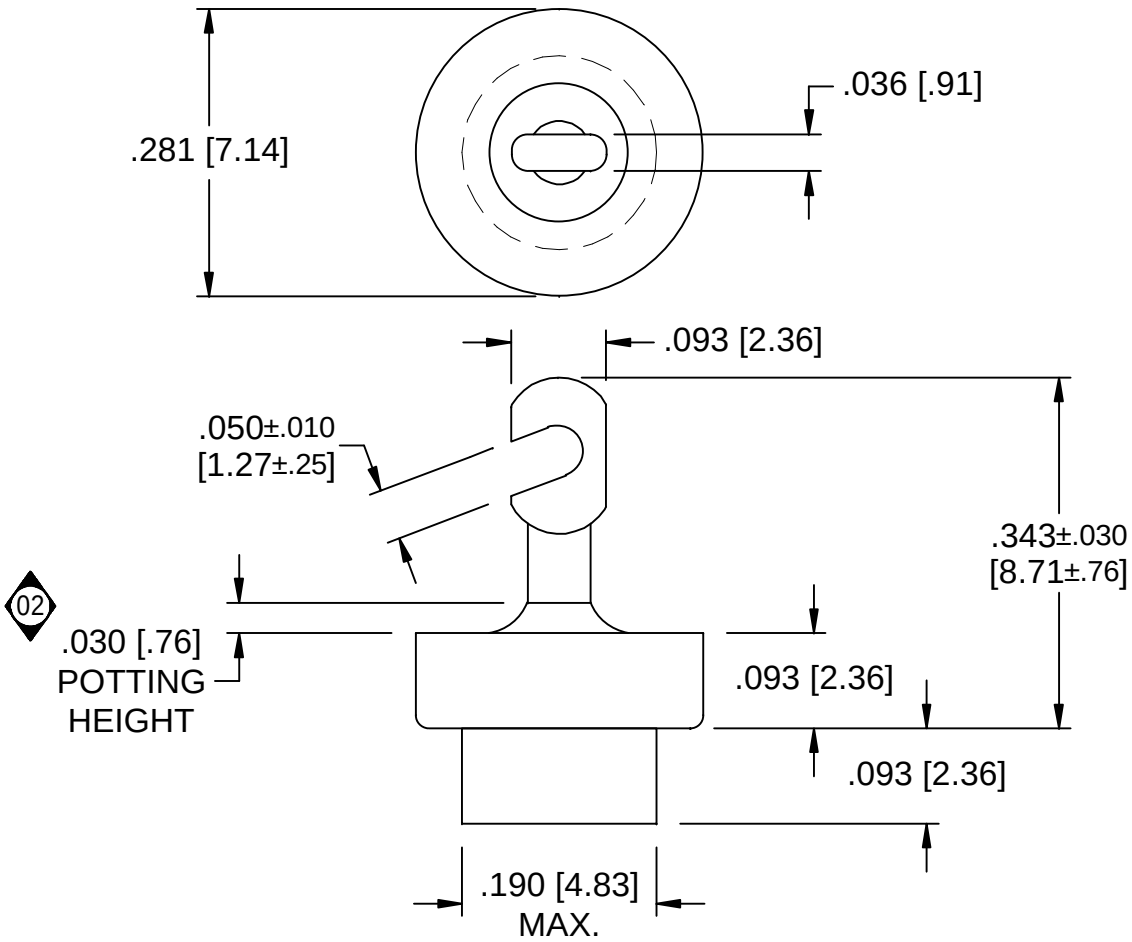

LEAD FINISH	SILVER
BUSHING FINISH	SILVER
CAPACITANCE	1000pF + 100 / -0%
TEMP. RANGE	-55°C TO +125°C
CURRENT	25 AMPS MAX.
WORKING VOLTAGE	85°C VCD MAX. 125°C 250 VDC MAX.
DC RESISTANCE	.01 ohms MAX.

MIN. I.L. PER MIL-STD-220 AT 25°C NO LOAD

FREQ. MHz	I.L. (db)
1	N/A
100	15
300	25
1 GHz	35
10 GHz	40

SCHEMATIC

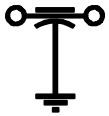

MARKING:

PART: NONE

BAG: 54F-803-017
LOT # _____
DATE CODE
QTY/BAG (50 MAX.)

NOTES:
1. SUGGESTED MOUNTING HOLE = ø.191[4.86]
2. PRE FLATTEN/NOTCH DIMENSIONS
   TOP: .323±.010
3. THIS PRODUCT IS LEAD FREE.
4. MAX REFLOW TEMP IS 245°C FOR 5 SECONDS.
5. PREFORM IS SUPPLIES AS HARDWARE.

RoHS COMPLIANT

REV NO	CHANGE NOTICE
02	CN 41159-ENG
01	CN 35659-ENG
00	CN 25130-CPD

UNLESS OTHERWISE SPECIFIED DIMENSIONS ARE IN INCHES [MILLIMETERS]

DO NOT SCALE

THIRD ANGLE PROJECTION

TOLERANCES UNLESS OTHERWISE SPECIFIED
DECIMAL .X ± .030
DECIMAL .XX ± .010
DECIMAL .XXX ± .005
ANGLES ± 0° 30'

CODE IDENT. NUMBER 0LSP2

SPECTRUM CONTROL INC.

FAIRVIEW PENNSYLVANIA

DWN. Kauffman
DATE 4-9-08
ENGR. SACKETT
SHEET 1 OF 1

STANDOFF CERAMIC FILTER

54F-803-017

Quality Products From The Specialists In Electro—Magnetic Compatibility

OCEAN CHIPS
Океан Электроники
Поставка электронных компонентов

Компания «Океан Электроники» предлагает заключение долгосрочных отношений при поставках импортных электронных компонентов на взаимовыгодных условиях!

Наши преимущества:

- Поставка оригинальных импортных электронных компонентов напрямую с производств Америки, Европы и Азии, а так же с крупнейших складов мира;
- Широкая линейка поставок активных и пассивных импортных электронных компонентов (более 30 млн. наименований);
- Поставка сложных, дефицитных, либо снятых с производства позиций;
- Оперативные сроки поставки под заказ (от 5 рабочих дней);
- Экспресс доставка в любую точку России;
- Помощь Конструкторского Отдела и консультации квалифицированных инженеров;
- Техническая поддержка проекта, помощь в подборе аналогов, поставка прототипов;
- Поставка электронных компонентов под контролем ВП;
- Система менеджмента качества сертифицирована по Международному стандарту ISO 9001;
- При необходимости вся продукция военного и аэрокосмического назначения проходит испытания и сертификацию в лаборатории (по согласованию с заказчиком);
- Поставка специализированных компонентов военного и аэрокосмического уровня качества (Xilinx, Altera, Analog Devices, Intersil, Interpoint, Microsemi, Actel, Aeroflex, Peregrine, VPT, Syfer, Eurofarad, Texas Instruments, MS Kennedy, Miteq, Cobham, E2V, MA-COM, Hittite, Mini-Circuits, General Dynamics и др.);

Компания «Океан Электроники» является официальным дистрибьютором и эксклюзивным представителем в России одного из крупнейших производителей разъемов военного и аэрокосмического назначения **«JONHON»**, а так же официальным дистрибьютором и эксклюзивным представителем в России производителя высокотехнологичных и надежных решений для передачи СВЧ сигналов **«FORSTAR»**.

AVIC JONHON

«JONHON» (основан в 1970 г.)

Разъемы специального, военного и аэрокосмического назначения:

(Применяются в военной, авиационной, аэрокосмической, морской, железнодорожной, горно- и нефтедобывающей отраслях промышленности)

«FORSTAR» (основан в 1998 г.)

ВЧ соединители, коаксиальные кабели, кабельные сборки и микроволновые компоненты:

(Применяются в телекоммуникациях гражданского и специального назначения, в средствах связи, РЛС, а так же военной, авиационной и аэрокосмической отраслях промышленности).

FORSTAR®

Телефон: 8 (812) 309-75-97 (многоканальный)
Факс: 8 (812) 320-03-32
Электронная почта: ocean@oceanchips.ru
Web: http://oceanchips.ru/
Адрес: 198099, г. Санкт-Петербург, ул. Калинина, д. 2, корп. 4, лит. А