THIS DOCUMENT CONTAINS PROPRIETARY DATA OF POLARIS INDUSTRIAL ENTERPRISES,INC. NO DISCLOSURE, REPRODUCTION, OR USE OF ANY PART THERE OF MAY BE MADE EXCEPT BY WRITTEN PERMISSION.

| REV. | BY | DATE | APPRVL. | P/N RV6NAYSD |
|---|---|---|---|---|
| | | | | |

## SPECIFICATIONS

RESISTANCE RANGE ---------- 1K,5K,10K
RESISTANCE TOLERANCE ---------- ±10%
POWER RATING ----------.5 WATT @70°C
DERATED TO 0 WATTS AT 120°C
MECHANICAL ANGLE ---------- 295°
OPERATING VOLTAGE ---------- 350V SUBJECT TO POWER RATING
INSULATION RESISTANCE ---------- DRY: 10K MEG OHM
WET: 100K MEG OHM
DIELECTRIC STRENGTH ---------- 750 V RMS AT SEA LEVEL
OPERATING TORQUE ---------- 0.5 OZ/IN TO 6 OZ/IN
OPERATING TEMPERATURE ---------- -65°C TO +125°C
ROTATIONAL LIFE ---------- 25,000 CYCLES

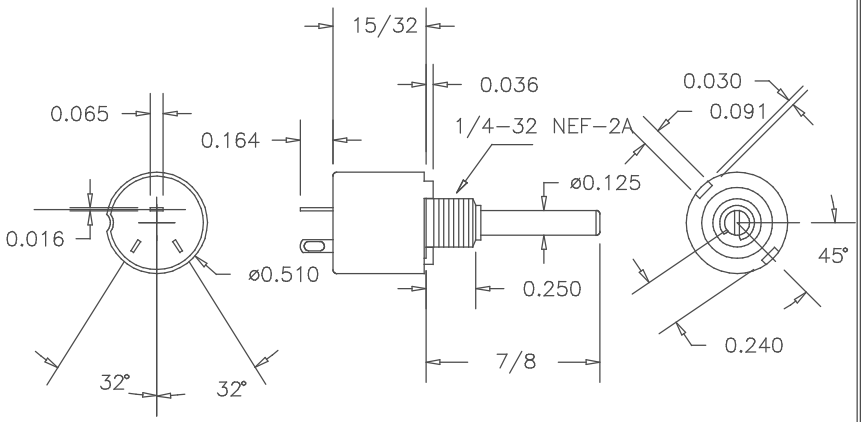


## MATERIALS

ONE PIECE HOUSING AND BUSHING
TERMINALS ---------- GOLD PLATED
SHAFT ---------- STAINLESS STEEL
RESISTIVE ELEMENT ---------- HOT MOLDED CARBON

## ENVIRONMENTAL

RESISTANCE TO SOLDERING HEAT ------ 350°C FOR 5 SECONDS
HUMIDITY RANGE ---------- PER MIL-R-94
VIBRATION RANGE ---------- PER MIL-R-94
SHOCK RESISTANCE ---------- PER MIL-R-94
LOAD LIFE ---------- 1000 Hr AT 70°C

## OPTIONS

OTHER STANDARD RESISTANCE VALUES AVAILABLE
CUSTOM SHAFTS AND BUSHINGS
SPECIAL TAPERS

SCHEMATIC

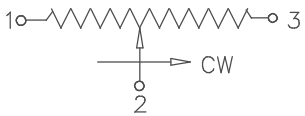


TOLERANCES
XX = +/- .010" FRACT. = +/- 1/64"
XXX= +/- .005" ANGLES = +/- 1/2°
ALL SPECIFICATIONS SUBJECT TO CHANGE WITHOUT NOTICE.

| SCALE | DATE: | 12-7-07 |
|---|---|---|
| NONE | BY | AT |
| | APPRV'D | |
| CODE IDENT: | 19477 | |

ETI SYSTEMS
ETI SYSTEMS
CARLSBAD
CALIFORNIA

TITLE
SINGLE TURN POTENTIOMETER

PART NO.
RV6NAYSD

THIS DOCUMENT CONTAINS PROPRIETARY DATA OF POLARIS INDUSTRIAL ENTERPRISES,INC. NO DISCLOSURE, REPRODUCTION, OR USE OF ANY PART THERE OF MAY BE MADE EXCEPT BY WRITTEN PERMISSION.

| REV. | BY | DATE | APPRVL. | P/N RV6LAYSA |
|---|---|---|---|---|
| | | | | |

## SPECIFICATIONS

RESISTANCE RANGE ---------- 1K,5K,10K
RESISTANCE TOLERANCE ---------- ±10%
POWER RATING ----------.5 WATT @70°C
DERATED TO 0 WATTS AT 120°C
MECHANICAL ANGLE ---------- 295°
OPERATING VOLTAGE ---------- 350V SUBJECT TO POWER RATING
INSULATION RESISTANCE ---------- DRY: 10K MEG OHM
WET: 100K MEG OHM
DIELECTRIC STRENGTH ---------- 750 V RMS AT SEA LEVEL
OPERATING TORQUE ---------- 0.5 OZ/IN TO 6 OZ/IN
OPERATING TEMPERATURE ---------- -65°C TO +125°C
ROTATIONAL LIFE ---------- 25,000 CYCLES

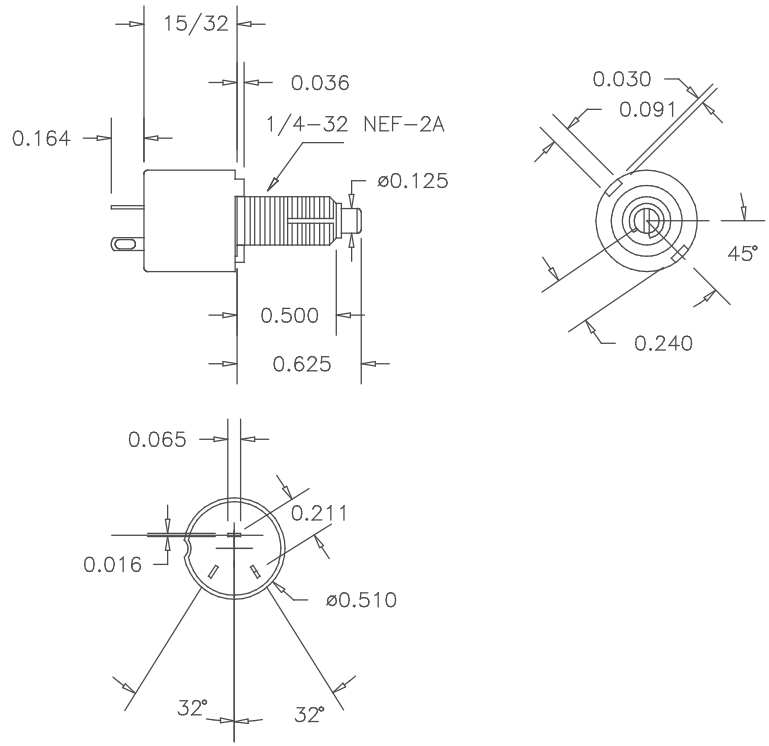


## MATERIALS

ONE PIECE HOUSING AND BUSHING
TERMINALS ---------- GOLD PLATED
SHAFT ---------- STAINLESS STEEL
RESISTIVE ELEMENT ---------- HOT MOLDED CARBON

## ENVIRONMENTAL

RESISTANCE TO SOLDERING HEAT ------ 350°C FOR 5 SECONDS
HUMIDITY RANGE ---------- PER MIL-R-94
VIBRATION RANGE ---------- PER MIL-R-94
SHOCK RESISTANCE ---------- PER MIL-R-94
LOAD LIFE ---------- 1000 Hr AT 70°C

## OPTIONS

OTHER STANDARD RESISTANCE VALUES AVAILABLE
CUSTOM SHAFTS AND BUSHINGS
SPECIAL TAPERS

SCHEMATIC

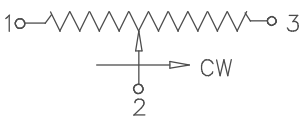


TOLERANCES
XX = +/- .010" FRACT. = +/- 1/64"
XXX= +/- .005" ANGLES = +/- 1/2°
ALL SPECIFICATIONS SUBJECT TO CHANGE WITHOUT NOTICE.

| SCALE | DATE: | 12-7-07 |
|---|---|---|
| NONE | BY | AT |
| | APPRV'D | |
| CODE IDENT: 19477 | | |

ETI SYSTEMS
ETI SYSTEMS
CARLSBAD
CALIFORNIA

TITLE
SINGLE TURN POTENTIOMETER

PART NO.
RV6LAYSA

# OCEAN CHIPS
## Океан Электроники
### Поставка электронных компонентов

Компания «Океан Электроники» предлагает заключение долгосрочных отношений при поставках импортных электронных компонентов на взаимовыгодных условиях!

Наши преимущества:

- Поставка оригинальных импортных электронных компонентов напрямую с производств Америки, Европы и Азии, а так же с крупнейших складов мира;
- Широкая линейка поставок активных и пассивных импортных электронных компонентов (более 30 млн. наименований);
- Поставка сложных, дефицитных, либо снятых с производства позиций;
- Оперативные сроки поставки под заказ (от 5 рабочих дней);
- Экспресс доставка в любую точку России;
- Помощь Конструкторского Отдела и консультации квалифицированных инженеров;
- Техническая поддержка проекта, помощь в подборе аналогов, поставка прототипов;
- Поставка электронных компонентов под контролем ВП;
- Система менеджмента качества сертифицирована по Международному стандарту ISO 9001;
- При необходимости вся продукция военного и аэрокосмического назначения проходит испытания и сертификацию в лаборатории (по согласованию с заказчиком);
- Поставка специализированных компонентов военного и аэрокосмического уровня качества (Xilinx, Altera, Analog Devices, Intersil, Interpoint, Microsemi, Actel, Aeroflex, Peregrine, VPT, Syfer, Eurofarad, Texas Instruments, MS Kennedy, Miteq, Cobham, E2V, MA-COM, Hittite, Mini-Circuits, General Dynamics и др.);

Компания «Океан Электроники» является официальным дистрибьютором и эксклюзивным представителем в России одного из крупнейших производителей разъемов военного и аэрокосмического назначения **«JONHON»**, а так же официальным дистрибьютором и эксклюзивным представителем в России производителя высокотехнологичных и надежных решений для передачи СВЧ сигналов **«FORSTAR»**.

AVIC JONHON

**«JONHON»** (основан в 1970 г.)

Разъемы специального, военного и аэрокосмического назначения:

(Применяются в военной, авиационной, аэрокосмической, морской, железнодорожной, горно- и нефтедобывающей отраслях промышленности)

**«FORSTAR»** (основан в 1998 г.)

ВЧ соединители, коаксиальные кабели, кабельные сборки и микроволновые компоненты:

(Применяются в телекоммуникациях гражданского и специального назначения, в средствах связи, РЛС, а так же военной, авиационной и аэрокосмической отраслях промышленности).

FORSTAR®

Телефон: 8 (812) 309-75-97 (многоканальный)
Факс: 8 (812) 320-03-32
Электронная почта: ocean@oceanchips.ru
Web: http://oceanchips.ru/
Адрес: 198099, г. Санкт-Петербург, ул. Калинина, д. 2, корп. 4, лит. А