PRODUCT NUMBER
SEE TABLE, SHT 3

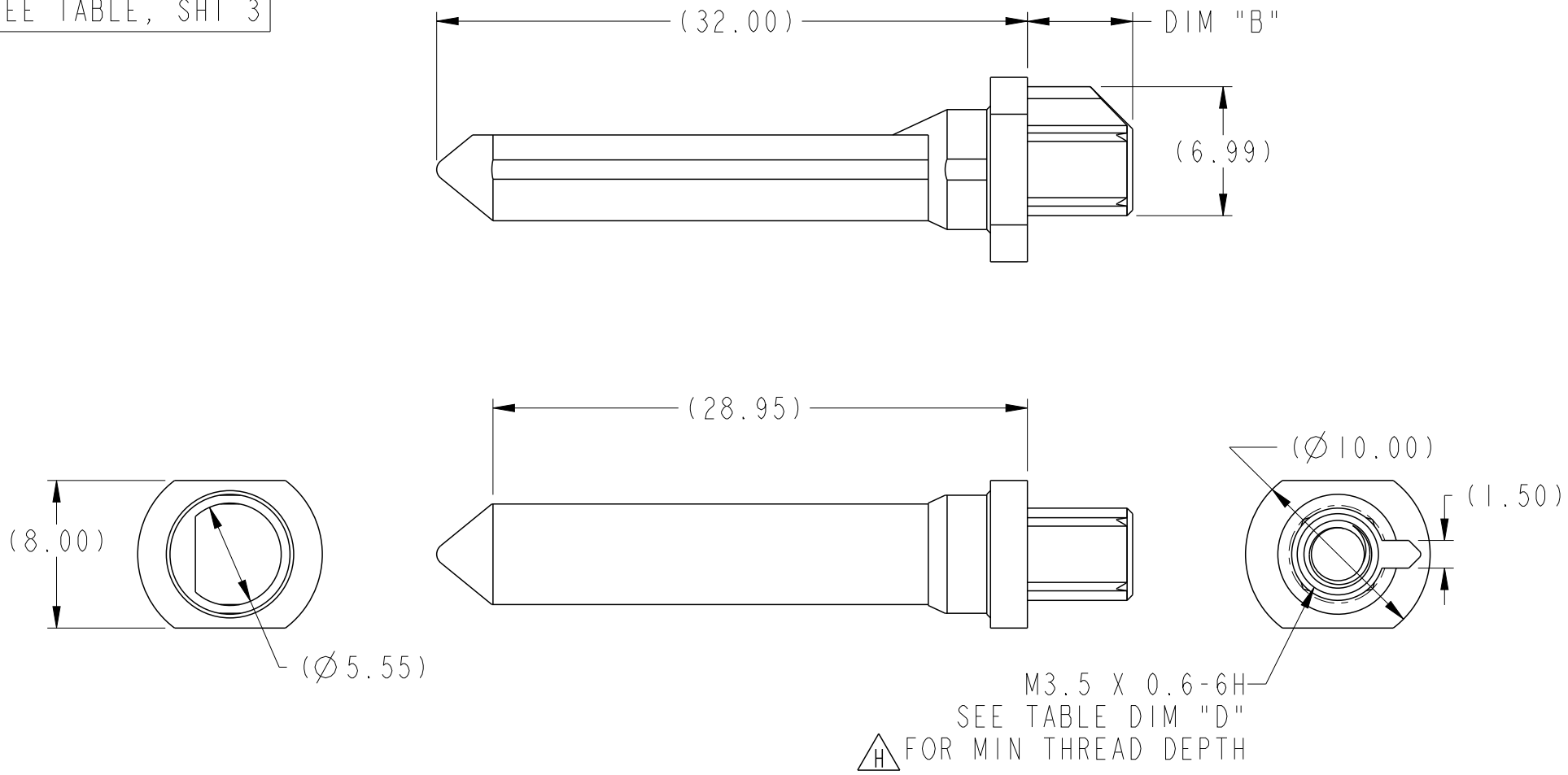

spec ref	-			dr	Chen-Hong Tan	2005/08/18	projection	MM	size A4 / scale 3:1
tolerance std ASME Y14.5 -	TOLERANCES UNLESS OTHERWISE SPECIFIED			eng	N Anandakumar	2016/12/02			ecn no ELX-S-25501-1
				chr	-	-			
				appr	Chen-Hong Tan	2016/12/12	product family AirMax Accessories		rel level **Released**
surface 3.200	linear	0.X	±0.3	Amphenol FCi	title 10.8mm GUIDE PIN, INTERNAL THREAD		dwg no 10037911		rev **H**
		0.XX	±0.10						
		0.XXX	±0.05						
ASME Y14.5	angular	0°	±2°		cat. no. -		Product - Customer Drw		sheet 1 of 3

Creo File - REV E - 2016-02-12

© 2016 AFCI

10.8 MM RECEPTACLE GUIDE MODULE NOTE 4	DIM "A"
10037912-1X1LF	0°
10037912-1X2LF	45°
10037912-1X3LF	90°
10037912-1X4LF	135°
10037912-1X5LF	180°
10037912-1X6LF	225°
10037912-1X7LF	270°
10037912-1X8LF	315°

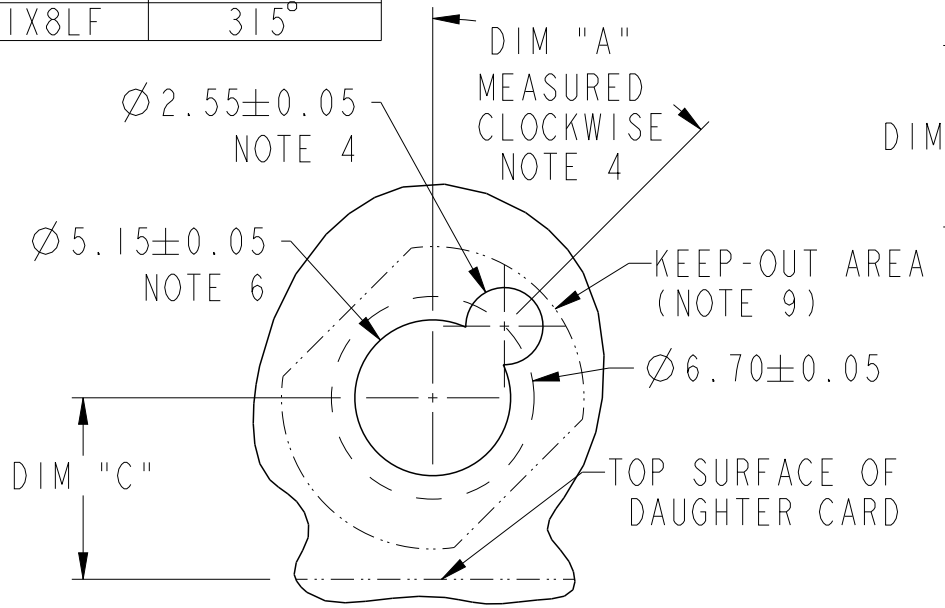

RECOMMENDED PCB LAYOUT(DRILLING)
NOTES 4,5 & 6
SCALE 4:1

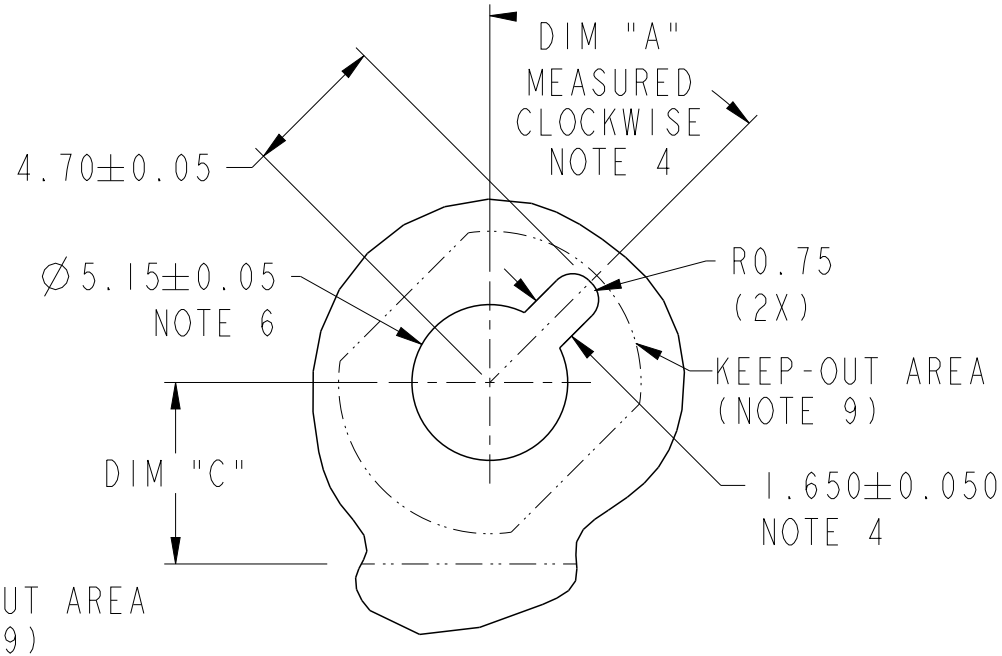

RECOMMENDED PCB LAYOUT(MILLING)
NOTE 4,5 & 6
SCALE 4:1

spec ref -			dr	Chen-Hong Tan	2005/08/18	projection	MM
tolerance std ASME Y14.5 -	TOLERANCES UNLESS OTHERWISE SPECIFIED		eng	N Anandakumar	2016/12/02		
			chr	-	-		
			appr	Chen-Hong Tan	2016/12/12	product family -	
surface -	linear	0.X	±0.3	Amphenol FCi	title 10.8mm GUIDE PIN, INTERNAL THREAD	dwg no 10037911	rev H
		0.XX	±0.10				
		0.XXX	±0.05				
ASME Y14.5	angular	0°	±2°		cat. no. -	Product - Customer Drw	sheet 2 of 3

size	A4
scale	1:1
ecn no	ELX-S-25501-1
rel level	Released

Amphenol FCi

© 2016 AFCI

Creo File - REV E - 2016-02-12

PRODUCT NUMBER	DIM "B"	DIM "C" 4/5 PAIR	DIM "C" 2/3 PAIR	DIM "D"
10037911-101LF	5.70	6.00	4.50	6.60
10037911-102LF	2.75	6.00	4.50	4.10
10037911-103LF	3.20	6.00	4.50	4.10
10037911-104LF	2.40	6.00	4.50	4.10

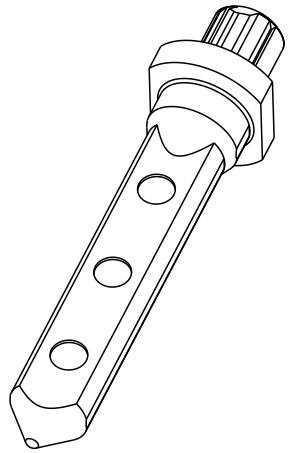

1. MATERIAL: ZINC ALLOY
2. FINISH: ZINC YELLOW CHROMATE
3. APPLICATION SPECIFICATION: GS-20-045
4. KEY HOLE ORIENTATION (DIM "A") WILL BE DEFINED BY THE MATING RECEPTACLE GUIDE MODULE PART NUMBER - SEE TABLE (ORIENTATION SHOWN IS FOR 10037912-1X2LF)
5. REFER TO CUSTOMER DRAWING 10035911 FOR INFORMATION REGARDING PCB LAYOUT OF POWER AND GUIDE MODULES RELATIVE TO SIGNAL MODULES
6. THRU HOLE PLATING AND ANNULAR RINGS MUST BE ADDED IN APPLICATIONS THAT USE THE ESD GROUNDING OPTION FINISHED HOLE SIZE IS THE SAME REGARDLESS OF PLATED BARREL OR NOT.
7. THIS PRODUCT MEETS EUROPEAN UNION DIRECTIVES AND OTHER COUNTRY REGULATIONS AS DESCRIBED IN GS-22-008.
8. PACKAGING MEETS GS-14-920 LEAD FREE LABELING SPECIFICATION.
9. KEEP OUT ZONE MATCH PROFILE OF SEATED GUIDE PIN, SEE SHEET 1 FOR REFERENCE DIMENSIONS OF GUIDE PIN OUTLINE.
10. A △H SYMBOL WILL BE NEXT TO ANY DIMENSION, VIEW OR NOTE WHICH HAS BEEN MODIFIED WITH THE CURRENT DRAWING REVISION.

spec ref	-	dr	Chen-Hong Tan	2005/08/18	projection
tolerance std ASME Y14.5 -	TOLERANCES UNLESS OTHERWISE SPECIFIED	eng	N Anandakumar	2016/12/02	MM
		chr	-	-	
		appr	Chen-Hong Tan	2016/12/12	product family AirMax Accessories

size	A4	scale	3:1
ecn no	ELX-S-25501-1		
rel level	Released		

surface 3.200	linear	0.X	±0.3
		0.XX	±0.10
		0.XXX	±0.05
ASME Y14.5	angular	0°	±2°

Amphenol FCi

title: 10.8mm GUIDE PIN, INTERNAL THREAD

dwg no: 10037911

rev: H

cat. no. -

Product - Customer Drw

sheet 3 of 3

Creo File - REV E - 2016-02-12

© 2016 AFCI

OCEAN CHIPS
Океан Электроники
Поставка электронных компонентов

Компания «Океан Электроники» предлагает заключение долгосрочных отношений при поставках импортных электронных компонентов на взаимовыгодных условиях!

Наши преимущества:

- Поставка оригинальных импортных электронных компонентов напрямую с производств Америки, Европы и Азии, а так же с крупнейших складов мира;
- Широкая линейка поставок активных и пассивных импортных электронных компонентов (более 30 млн. наименований);
- Поставка сложных, дефицитных, либо снятых с производства позиций;
- Оперативные сроки поставки под заказ (от 5 рабочих дней);
- Экспресс доставка в любую точку России;
- Помощь Конструкторского Отдела и консультации квалифицированных инженеров;
- Техническая поддержка проекта, помощь в подборе аналогов, поставка прототипов;
- Поставка электронных компонентов под контролем ВП;
- Система менеджмента качества сертифицирована по Международному стандарту ISO 9001;
- При необходимости вся продукция военного и аэрокосмического назначения проходит испытания и сертификацию в лаборатории (по согласованию с заказчиком);
- Поставка специализированных компонентов военного и аэрокосмического уровня качества (Xilinx, Altera, Analog Devices, Intersil, Interpoint, Microsemi, Actel, Aeroflex, Peregrine, VPT, Syfer, Eurofarad, Texas Instruments, MS Kennedy, Miteq, Cobham, E2V, MA-COM, Hittite, Mini-Circuits, General Dynamics и др.);

Компания «Океан Электроники» является официальным дистрибьютором и эксклюзивным представителем в России одного из крупнейших производителей разъемов военного и аэрокосмического назначения **«JONHON»**, а так же официальным дистрибьютором и эксклюзивным представителем в России производителя высокотехнологичных и надежных решений для передачи СВЧ сигналов **«FORSTAR»**.

AVIC JONHON

«JONHON» (основан в 1970 г.)

Разъемы специального, военного и аэрокосмического назначения:

(Применяются в военной, авиационной, аэрокосмической, морской, железнодорожной, горно- и нефтедобывающей отраслях промышленности)

«FORSTAR» (основан в 1998 г.)

ВЧ соединители, коаксиальные кабели, кабельные сборки и микроволновые компоненты:

(Применяются в телекоммуникациях гражданского и специального назначения, в средствах связи, РЛС, а так же военной, авиационной и аэрокосмической отраслях промышленности).

FORSTAR®

Телефон: 8 (812) 309-75-97 (многоканальный)
Факс: 8 (812) 320-03-32
Электронная почта: ocean@oceanchips.ru
Web: http://oceanchips.ru/
Адрес: 198099, г. Санкт-Петербург, ул. Калинина, д. 2, корп. 4, лит. А