| REVISIONS | | | |
|---|---|---|---|
| LTR | DESCRIPTION | DATE | APPROVED |
| D | REVISED PER DCR NO. AD95016 | | |

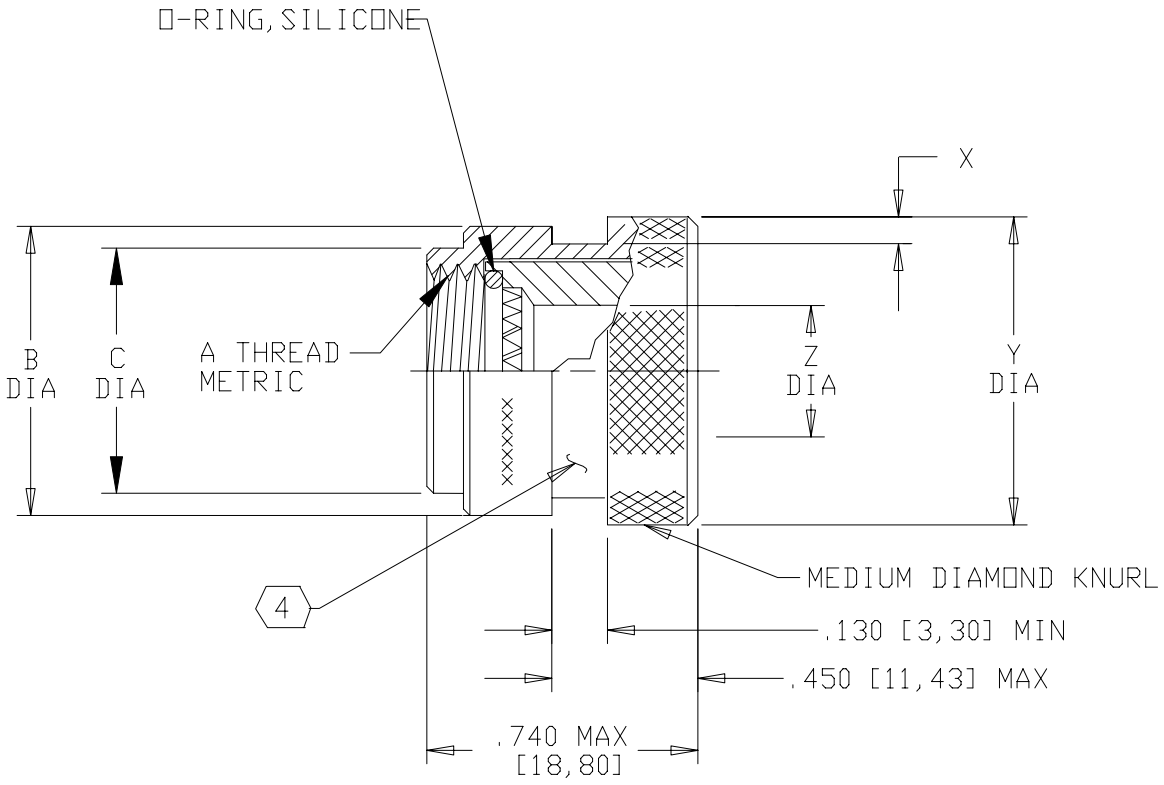


NOTES:

1. THIS PRODUCT IS DESIGNED TO TERMINATE A HEAT SHRINKABLE LIPPED BOOT TO A CONNECTOR.
2. FOR ADDITIONAL DIMENSIONS, ORDERING INFORMATION AND MODIFICATIONS REFER TO CH00-0250-004.
3. ADAPTER TO BE PERMANENTLY MARKED WITH CODE IDENT. NO. AND PART NO. (E.G.: 06090-209M312-19B).

(4) KNURL INSIDE BOOT GROOVE MAY BE SUPPLIED AT MANUFACTURER'S OPTION.

(5) ADAPTER MATES TO: MIL-C-38999, SERIES III AND IV, CLASS C, F, K, AND W, D38999/20, /24, /26, /40, /46, /47 CONNECTORS, AND WHEN SO MATED SHALL PROVIDE A WATER-TIGHT SEAL MEETING THE REQUIREMENTS OF MIL-C-85049, PAR. 3.5.7.

If this document is printed it becomes uncontrolled.
Check for the latest revision.

SPECIFICATION CONTROL DRAWING

UNLESS OTHERWISE SPECIFIED DIMENSIONS ARE IN INCHES. METRIC DIMENSIONS ARE IN BRACKETS.

DECIMALS
.XXX ± —— [ mm]
.XX ± —— [ mm]
.X ± —— [ mm]

ANGLES
.X ± ——

| | | | |
|---|---|---|---|
| DRAWN R. RAMIREZ | DATE 08-03-92 | tyco Electronics | Tyco Electronics Corporation 300 Constitution Drive Menlo Park, CA. 94025 U.S.A. | Raychem |
| CHECKED W.C. GAY | DATE 2/1/94 | | | |
| APPROVED | DATE | TITLE APAPTER, SOLID CODE 40 | | |
| APPROVED | DATE | | | |
| CAD NAME \ACAD12\209M3XX | | | | |

THIRD ANGLE PROJECTION

| SIZE | CODE IDENT. NO. | DWG. NO. | REV |
|---|---|---|---|
| A | 06090 | 209M3XX | D |

DO NOT SCALE THIS DWG

SHEET 1 OF 2

| BASE PART NUMBER | SHELL SIZE (5) | | A METRIC THREAD CLASS 6H | B DIA MAX | X MIN | Y +.000 -.030 [+0.00] [-0.76] | Z DIA MIN | C DIA MAX |
|---|---|---|---|---|---|---|---|---|
| | COML | MIL | | | | | | |
| 209M308 | 9 | A | M12 X 1.0 | .70 [17,8] | .045 [1,15] | .719 [18,26] | .250 [6,35] | .599 [15,24] |
| 209M310 | 11 | B | M15 X 1.0 | .82 [20,8] | .045 [1,15] | .844 [21,44] | .375 [9,52] | .717 [18,21] |
| 209M312 | 13 | C | M18 X 1.0 | .94 [23,9] | .045 [1,15] | .969 [24,61] | .500 [12,70] | .834 [21,18] |
| 209M314 | 15 | D | M22 X 1.0 | 1.15 [29,2] | .069 [1,75] | 1.217 [30,91] | .625 [15,88] | .990 [25,14] |
| 209M316 | 17 | E | M25 X 1.0 | 1.29 [32,7] | | 1.354 [34,40] | .750 [19,05] | 1.107 [28,12] |
| 209M318 | 19 | F | M28 X 1.0 | 1.41 [35,8] | | 1.476 [37,50] | .812 [20,62] | 1.224 [31,09] |
| 209M320 | 21 | G | M31 X 1.0 | 1.46 [37,1] | | 1.531 [38,89] | .937 [23,80] | 1.341 [34,06] |
| 209M322 | 23 | H | M34 X 1.0 | 1.59 [40,4] | | 1.656 [42,06] | 1.062 [26,97] | 1.453 [36,9] |
| 209M324 | 25 | J | M37 X 1.0 | 1.71 [43,4] | .069 [1,75] | 1.781 [45,24] | 1.188 [30,18] | 1.570 [39,88] |

If this document is printed it becomes uncontrolled.
Check for the latest revision.

# OCEAN CHIPS
## Океан Электроники
### Поставка электронных компонентов

Компания «Океан Электроники» предлагает заключение долгосрочных отношений при поставках импортных электронных компонентов на взаимовыгодных условиях!

Наши преимущества:

- Поставка оригинальных импортных электронных компонентов напрямую с производств Америки, Европы и Азии, а так же с крупнейших складов мира;
- Широкая линейка поставок активных и пассивных импортных электронных компонентов (более 30 млн. наименований);
- Поставка сложных, дефицитных, либо снятых с производства позиций;
- Оперативные сроки поставки под заказ (от 5 рабочих дней);
- Экспресс доставка в любую точку России;
- Помощь Конструкторского Отдела и консультации квалифицированных инженеров;
- Техническая поддержка проекта, помощь в подборе аналогов, поставка прототипов;
- Поставка электронных компонентов под контролем ВП;
- Система менеджмента качества сертифицирована по Международному стандарту ISO 9001;
- При необходимости вся продукция военного и аэрокосмического назначения проходит испытания и сертификацию в лаборатории (по согласованию с заказчиком);
- Поставка специализированных компонентов военного и аэрокосмического уровня качества (Xilinx, Altera, Analog Devices, Intersil, Interpoint, Microsemi, Actel, Aeroflex, Peregrine, VPT, Syfer, Eurofarad, Texas Instruments, MS Kennedy, Miteq, Cobham, E2V, MA-COM, Hittite, Mini-Circuits, General Dynamics и др.);

Компания «Океан Электроники» является официальным дистрибьютором и эксклюзивным представителем в России одного из крупнейших производителей разъемов военного и аэрокосмического назначения **«JONHON»**, а так же официальным дистрибьютором и эксклюзивным представителем в России производителя высокотехнологичных и надежных решений для передачи СВЧ сигналов **«FORSTAR»**.

AVIC JONHON

**«JONHON»** (основан в 1970 г.)

Разъемы специального, военного и аэрокосмического назначения:

(Применяются в военной, авиационной, аэрокосмической, морской, железнодорожной, горно- и нефтедобывающей отраслях промышленности)

**«FORSTAR»** (основан в 1998 г.)

ВЧ соединители, коаксиальные кабели, кабельные сборки и микроволновые компоненты:

(Применяются в телекоммуникациях гражданского и специального назначения, в средствах связи, РЛС, а так же военной, авиационной и аэрокосмической отраслях промышленности).

FORSTAR®

Телефон: 8 (812) 309-75-97 (многоканальный)
Факс: 8 (812) 320-03-32
Электронная почта: ocean@oceanchips.ru
Web: http://oceanchips.ru/
Адрес: 198099, г. Санкт-Петербург, ул. Калинина, д. 2, корп. 4, лит. А