High Voltage C0G Dielectric

Electronic Components
KEMET
CHARGED.

Sample Kit Contents

KEMET Part Number	Case Size	Capacitance	Cap Tolerance	Rated Voltage	T Thickness	Dielectric	Quantity
	EIA/Metric	pF	%	VDC	mm		
C0805C689JCGACTU	0805/2012	6.8	±5	500	1.25 ±0.15	C0G	50
C0805C390JCGACTU	0805/2012	39	±5	500	1.25 ±0.15	C0G	50
C0805C470JDGACTU	0805/2012	47	±5	1000	1.25 ±0.15	C0G	50
C0805C101JCGACTU	0805/2012	100	±5	500	1.25 ±0.15	C0G	50
C0805C121JDGACTU	0805/2012	120	±5	1000	1.25 ±0.15	C0G	50
C0805C241JCGACTU	0805/2012	240	±5	500	1.25 ±0.15	C0G	50
C1206C330JDGACTU	1206/3216	33	±5	1000	1.60 ±0.15	C0G	50
C1206C181JGGACTU	1206/3216	180	±5	2000	1.60 ±0.15	C0G	50
C1206C391JFGACTU	1206/3216	390	±5	1500	1.60 ±0.15	C0G	50
C1206C681JDGACTU	1206/3216	680	±5	1000	1.60 ±0.15	C0G	50
C1206C821JBGACTU	1206/3216	820	±5	630	1.20 ±0.15	C0G	50
C1206C102JBGACTU	1206/3216	1000	±5	630	1.20 ±0.15	C0G	50
C1210C471JGGACTU	1210/3225	470	±5	2000	2.50 ±0.30	C0G	50
C1210C681JFGACTU	1210/3225	680	±5	1500	2.50 ±0.30	C0G	50
C1210C272JCGACTU	1210/3225	2700	±5	500	2.50 ±0.30	C0G	50
C1210C332JCGACTU	1210/3225	3300	±5	500	2.50 ±0.30	C0G	50
C1808C121JHGACTU	1808/4520	120	±5	3000	1.60 ±0.15	C0G	50
C1808C221JZGACTU	1808/4520	220	±5	2500	2.00 ±0.15	C0G	50
C1812C471JGGACTU	1812/4532	470	±5	2000	1.60 ±0.20	C0G	25
C1812C102JDGACTU	1812/4532	1000	±5	1000	1.40 ±0.15	C0G	25
C1812C222JDGACTU	1812/4532	2200	±5	1000	1.60 ±0.20	C0G	25
C2220C331JFGACTU	2220/5650	330	±5	1500	1.40 ±0.15	C0G	25
C2220C102JCGACTU	2220/5650	1000	±5	500	1.40 ±0.15	C0G	25
C2220C472JDGACTU	2220/5650	4700	±5	1000	1.60 ±0.20	C0G	25

Dimensions – Millimeters (Inches)

Case Size (in.)	Case Size (mm)	L Length	W Width	T Thickness	B Bandwidth	S Separation Minimum	Mounting Technique
0805	2012	2.00 (.079) ±0.20 (.008)	1.25 (.049) ±0.20 (.008)	See Table Above	0.50 (0.02) ±0.25 (.010)	0.75 (.030)	Solder Wave or Solder Reflow
1206	3216	3.20 (.126) ±0.20 (.008)	1.60 (.063) ±0.20 (.008)		0.50 (0.02) ±0.25 (.010)	N/A	
1210	3225	3.20 (.126) ±0.20 (.008)	2.50 (.098) ±0.20 (.008)		0.50 (0.02) ±0.25 (.010)		Solder Reflow Only
1808	4520	4.70 (.185) ±0.50 (.020)	2.00 (.079) ±0.20 (.008)		0.60 (.024) ±0.35 (.014)		
1812	4532	4.50 (.177) ±0.30 (.012)	3.20 (.126) ±0.30 (.012)		0.60 (.024) ±0.35 (.014)		
2220	5650	5.70 (.224) ±0.40 (.016)	5.00 (.197) ±0.40 (.016)		0.60 (.024) ±0.35 (.014)		

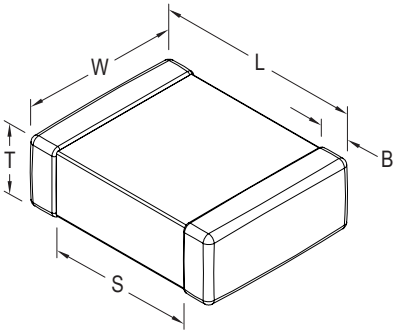

© KEMET Electronics Corporation • P.O. Box 5928 • Greenville, SC 29606 (864) 963-6300 • www.kemet.com

OCEAN CHIPS
Океан Электроники
Поставка электронных компонентов

Компания «Океан Электроники» предлагает заключение долгосрочных отношений при поставках импортных электронных компонентов на взаимовыгодных условиях!

Наши преимущества:

- Поставка оригинальных импортных электронных компонентов напрямую с производств Америки, Европы и Азии, а так же с крупнейших складов мира;
- Широкая линейка поставок активных и пассивных импортных электронных компонентов (более 30 млн. наименований);
- Поставка сложных, дефицитных, либо снятых с производства позиций;
- Оперативные сроки поставки под заказ (от 5 рабочих дней);
- Экспресс доставка в любую точку России;
- Помощь Конструкторского Отдела и консультации квалифицированных инженеров;
- Техническая поддержка проекта, помощь в подборе аналогов, поставка прототипов;
- Поставка электронных компонентов под контролем ВП;
- Система менеджмента качества сертифицирована по Международному стандарту ISO 9001;
- При необходимости вся продукция военного и аэрокосмического назначения проходит испытания и сертификацию в лаборатории (по согласованию с заказчиком);
- Поставка специализированных компонентов военного и аэрокосмического уровня качества (Xilinx, Altera, Analog Devices, Intersil, Interpoint, Microsemi, Actel, Aeroflex, Peregrine, VPT, Syfer, Eurofarad, Texas Instruments, MS Kennedy, Miteq, Cobham, E2V, MA-COM, Hittite, Mini-Circuits, General Dynamics и др.);

Компания «Океан Электроники» является официальным дистрибьютором и эксклюзивным представителем в России одного из крупнейших производителей разъемов военного и аэрокосмического назначения **«JONHON»**, а так же официальным дистрибьютором и эксклюзивным представителем в России производителя высокотехнологичных и надежных решений для передачи СВЧ сигналов **«FORSTAR»**.

AVIC JONHON

«JONHON» (основан в 1970 г.)

Разъемы специального, военного и аэрокосмического назначения:

(Применяются в военной, авиационной, аэрокосмической, морской, железнодорожной, горно- и нефтедобывающей отраслях промышленности)

«FORSTAR» (основан в 1998 г.)

ВЧ соединители, коаксиальные кабели, кабельные сборки и микроволновые компоненты:

(Применяются в телекоммуникациях гражданского и специального назначения, в средствах связи, РЛС, а так же военной, авиационной и аэрокосмической отраслях промышленности).

FORSTAR®

Телефон: 8 (812) 309-75-97 (многоканальный)
Факс: 8 (812) 320-03-32
Электронная почта: ocean@oceanchips.ru
Web: http://oceanchips.ru/
Адрес: 198099, г. Санкт-Петербург, ул. Калинина, д. 2, корп. 4, лит. А