THIS DRAWING IS UNPUBLISHED. RELEASED FOR PUBLICATION 1997
© COPYRIGHT 1997 BY TYCO ELECTRONICS CORPORATION. ALL INTERNATIONAL RIGHTS RESERVED.

LOC	DIST
A1	–

REVISIONS

P	LTR	DESCRIPTION	DATE	DWN	APVD
	A8	ECR-10-022250	27.10.2010	SR	AR

PN 1-6

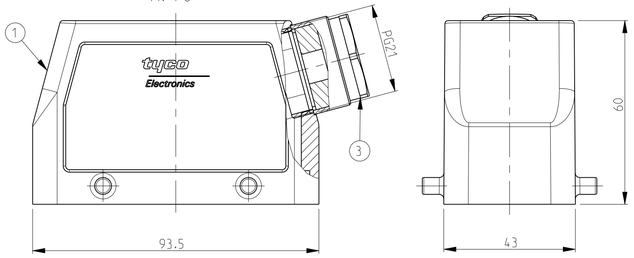

PN 0-1

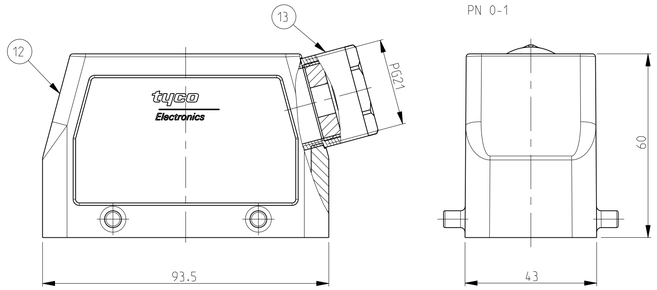

PN 2-6 (A8)

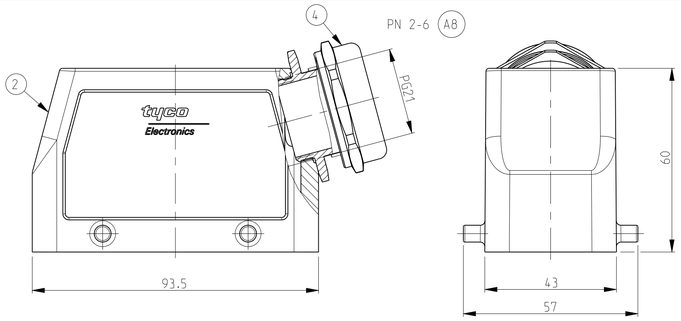

PN 1-1 & 2-1 (A8)

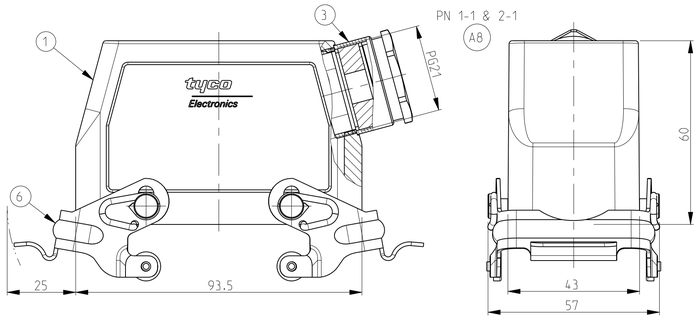

PN 0-2

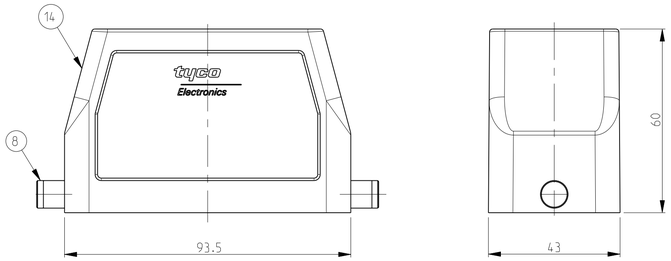

PN 1-7

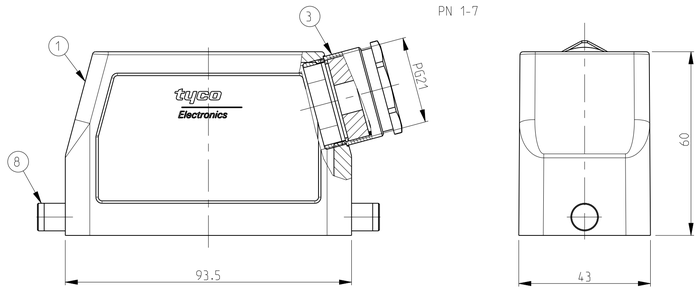

PN 2-7

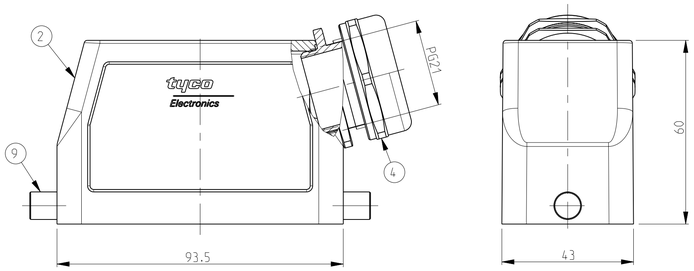

PN 1-3

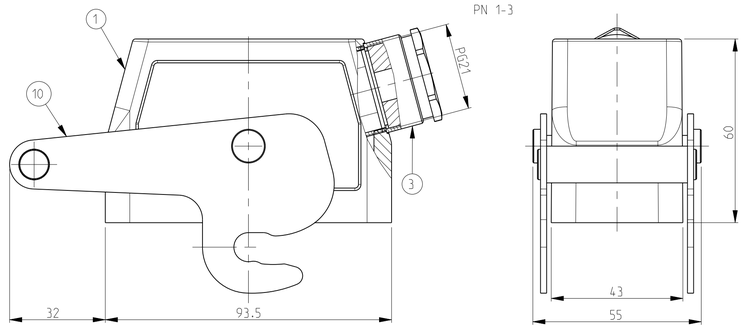

PN 2-3

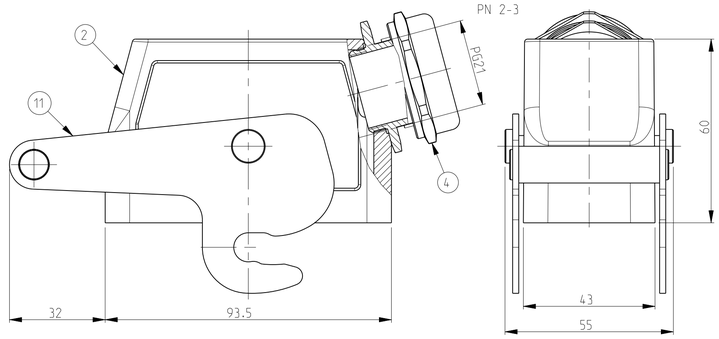

NOTES

1 Material: Housing: aluminium diecasting alloy
Seals: Neoprene: Viton

2 Surface:- -Powder varnish grey
-Aluminium oxide+Varnish black/ White/ Yellow

3 Varnish on the inside not necessary

4 Packaging
Packaging quantity 5 piece in a box

5 Special packaging quantity 50 pieces in kanban-box

6 OBSOLETE PARTS: OBSOLETE CIS STREAMLINING PER D.RENAUD/D.SINISI

(A8)

PN 0-1

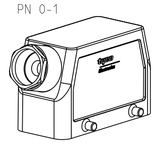

SCALE 1:2

PN 2-6

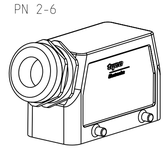

SCALE 1:2

(A8)

PN 1-1 & 2-1

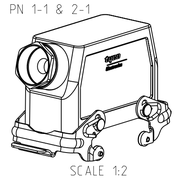

SCALE 1:2

PN 1-6

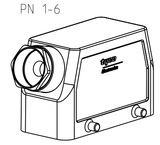

SCALE 1:2

PN 1-7

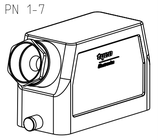

SCALE 1:2

PN 2-7

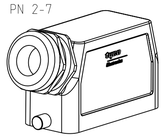

SCALE 1:2

PN 1-3

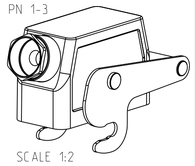

SCALE 1:2

PN 2-3

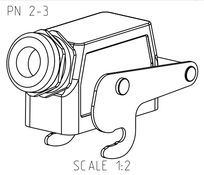

SCALE 1:2

PN 0-2

SCALE 1:2

0-2	0-1	2-3	1-3	2-7	1-7	2-1	1-1	2-6	1-6	DESCRIPTION	MATERIAL	SURFACE	COLOR	ITEM NO	NOTES
1										Hood HB.16	Aluminium		Grey	14	Without Bolt
	1									Cable connection round PG21	Brass	Nickel plated	-	13	Seal from Viton
	1									Hood HB.16.Pg.1.21	Aluminium	-	Black	12	Unpainted
		1								ZB-Central locking	Stainless steel	-	-	11	-
			1							ZB-Central locking	Steel	Zinc plated	Blue	10	-
				2						LB-Clip bolt	Stainless steel	Blank	-	9	-
2					2					LB-Clip bolt	Steel	Zinc plated	Blue	8	-
										VS-Locking clip	Stainless steel	-		7	-
							2			VS-Locking clip	Steel	Zinc plated	Blue	6	-
										VS-Clip bolt	Stainless steel	-		5	-
		1		1		1		1		Gland fitting PG21	Brass	Nickel plated		4	-
			1		1		1		1	Cable conection round PG21	Brass	Nickel plated		3	-
		1		1		1		1		Hood HB.16.Pg.1.21	Aluminium	Aluminium oxide	Black	2	-
			1		1		1		1	Hood HB.16.Pg.1.21	Aluminium	-	Grey	1	-
HB.16.ST-GR	HB.16.STS.1.21.V-SO	~~HB-K/Z.16.STS.ZB.1.21~~	HB-Z.16.STS-ZB.1.21	HB-K.16.STS-GR.1.21	HB.16.STS-GR.1.21	HB-K.16.STS-VS.1.21	HB.16.STS-VS.1.21	HB-K.16.STS.1.21	HB.16.STS.1.21	ORDERING TEXT					

OBSOLETE 6

THIS DRAWING IS A CONTROLLED DOCUMENT FOR TYCO ELECTRONICS CORPORATION. IT IS SUBJECT TO CHANGE AND THE CONTROLLING ENGINEERING ORGANIZATION SHOULD BE CONTACTED FOR THE LATEST REVISION.

DIMENSIONS: mm

TOLERANCES UNLESS OTHERWISE SPECIFIED:
A-ISO 8015
B-ISO 2768-mK
C-DIN 16901-ISO
0 PLC ±
1 PLC ±
2 PLC ±
3 PLC ±
4 PLC ±
ANGLES ±1°

MATERIAL – –

FINISH – –

DWN	Schneider	30.11.1998
CHK	Schweiger	30.11.1998
APVD	–	
PRODUCT SPEC	–	
APPLICATION SPEC	–	
WEIGHT	–	

Tyco Electronics

Tyco Electronics,AMP,GmbH
53757 Sankt Augustin (Germany)

NAME
Hood.HB.16
–
–

SIZE	CAGE CODE	DRAWING NO	RESTRICTED TO
A1	00779	C-1102289	–

CUSTOMER DRAWING

SCALE	SHEET	OF	REV
1:1	1	1	A8

4805 (2/09)

Pro/ENGINEER DRAWING

OCEAN CHIPS
Океан Электроники
Поставка электронных компонентов

Компания «Океан Электроники» предлагает заключение долгосрочных отношений при поставках импортных электронных компонентов на взаимовыгодных условиях!

Наши преимущества:

- Поставка оригинальных импортных электронных компонентов напрямую с производств Америки, Европы и Азии, а так же с крупнейших складов мира;
- Широкая линейка поставок активных и пассивных импортных электронных компонентов (более 30 млн. наименований);
- Поставка сложных, дефицитных, либо снятых с производства позиций;
- Оперативные сроки поставки под заказ (от 5 рабочих дней);
- Экспресс доставка в любую точку России;
- Помощь Конструкторского Отдела и консультации квалифицированных инженеров;
- Техническая поддержка проекта, помощь в подборе аналогов, поставка прототипов;
- Поставка электронных компонентов под контролем ВП;
- Система менеджмента качества сертифицирована по Международному стандарту ISO 9001;
- При необходимости вся продукция военного и аэрокосмического назначения проходит испытания и сертификацию в лаборатории (по согласованию с заказчиком);
- Поставка специализированных компонентов военного и аэрокосмического уровня качества (Xilinx, Altera, Analog Devices, Intersil, Interpoint, Microsemi, Actel, Aeroflex, Peregrine, VPT, Syfer, Eurofarad, Texas Instruments, MS Kennedy, Miteq, Cobham, E2V, MA-COM, Hittite, Mini-Circuits, General Dynamics и др.);

Компания «Океан Электроники» является официальным дистрибьютором и эксклюзивным представителем в России одного из крупнейших производителей разъемов военного и аэрокосмического назначения **«JONHON»**, а так же официальным дистрибьютором и эксклюзивным представителем в России производителя высокотехнологичных и надежных решений для передачи СВЧ сигналов **«FORSTAR»**.

AVIC JONHON

«JONHON» (основан в 1970 г.)

Разъемы специального, военного и аэрокосмического назначения:

(Применяются в военной, авиационной, аэрокосмической, морской, железнодорожной, горно- и нефтедобывающей отраслях промышленности)

«FORSTAR» (основан в 1998 г.)

ВЧ соединители, коаксиальные кабели, кабельные сборки и микроволновые компоненты:

(Применяются в телекоммуникациях гражданского и специального назначения, в средствах связи, РЛС, а так же военной, авиационной и аэрокосмической отраслях промышленности).

FORSTAR®

Телефон: 8 (812) 309-75-97 (многоканальный)
Факс: 8 (812) 320-03-32
Электронная почта: ocean@oceanchips.ru
Web: http://oceanchips.ru/
Адрес: 198099, г. Санкт-Петербург, ул. Калинина, д. 2, корп. 4, лит. А