PRODUCT NUMBER
SEE SHEET 3

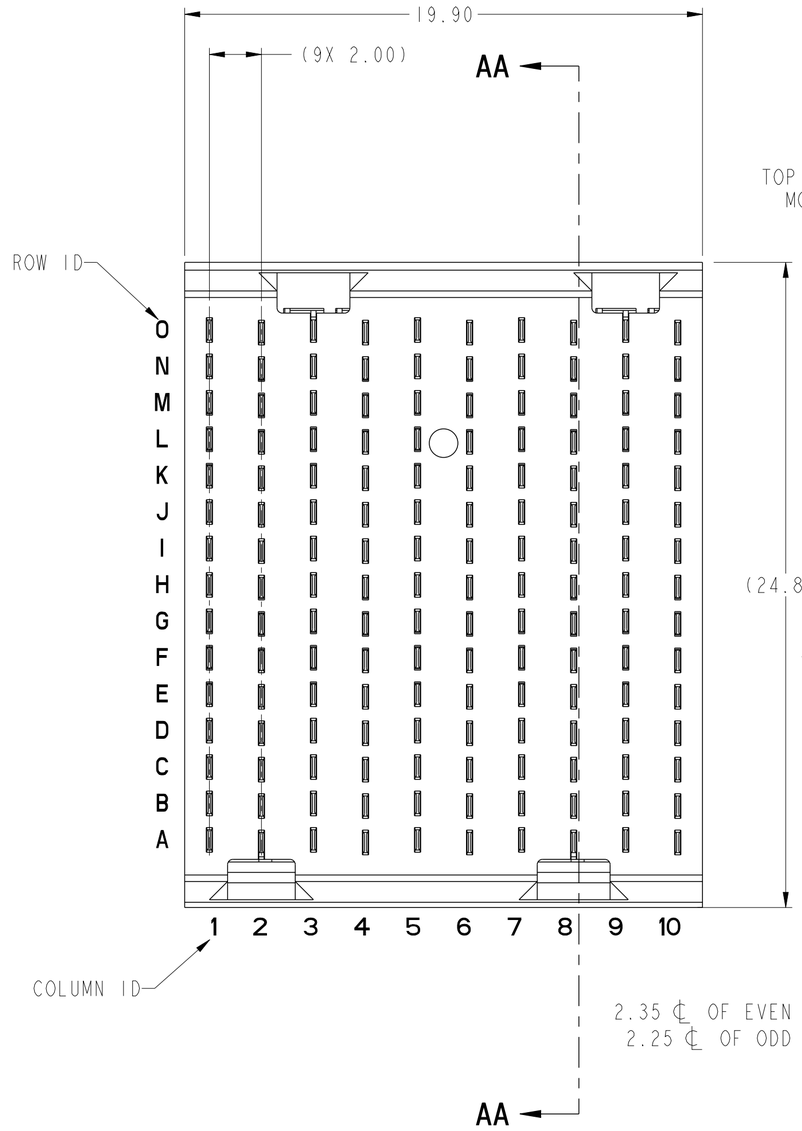

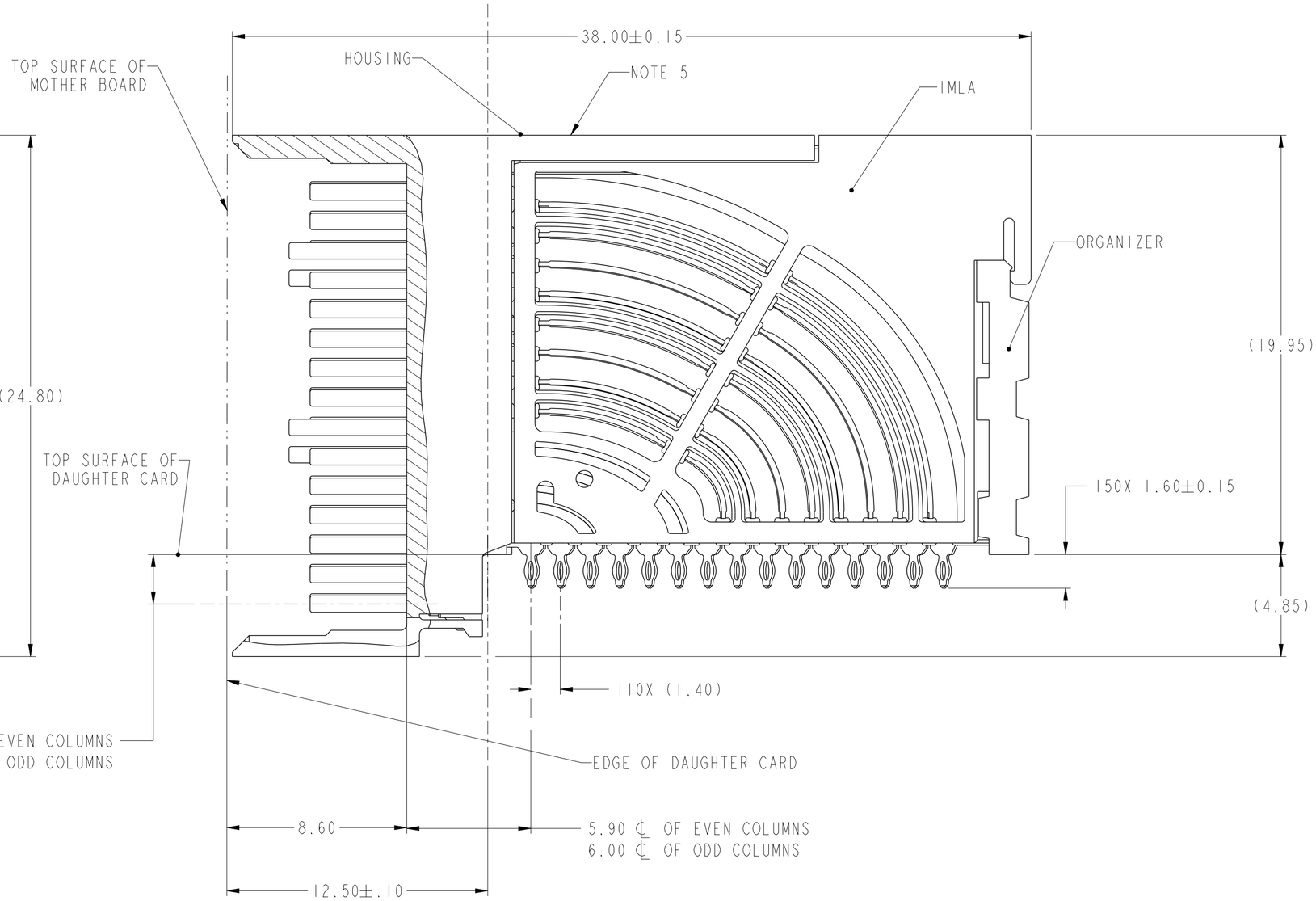

SECTION AA-AA

spec ref	---			dr	N Anandakumar	2013/01/16	projection	MM	size A2 / scale 10:1
tolerance std ASME Y14.5M	TOLERANCES UNLESS OTHERWISE SPECIFIED			eng	Art Lin	2016/11/14			ecn no ELX-DG-25255-1
				chr	Heaven Cen	2016/11/17			
				appr	Pei-Ming Zheng	2016/11/18	product family -		rel level Released
surface -	linear	0.X	±.3	Amphenol FCi	title: AirMax VS2 R.A. HEADER 5 Pair,150 pos, 2mm, 10 Col		dwg no 10123881		rev D
		0.XX	±.15						
		0.XXX	±.050						
-	angular	0°	±2°	www.fci.com	cat. no. -		Product - Customer Drw		sheet 1 of 3

© 2016 AFCI

Creo File - REV E - 2016-02-12

DESCRIPTION	DIM "D"	DIM "E"	DIM "F"
2-20MM MODULES PLACED END TO END	2.0	19.90 2X	20.00
1-20MM MODULE & 1-22MM MODULE PLACE END TO END	3.0	19.90 1X & 21.90 1X	21.00

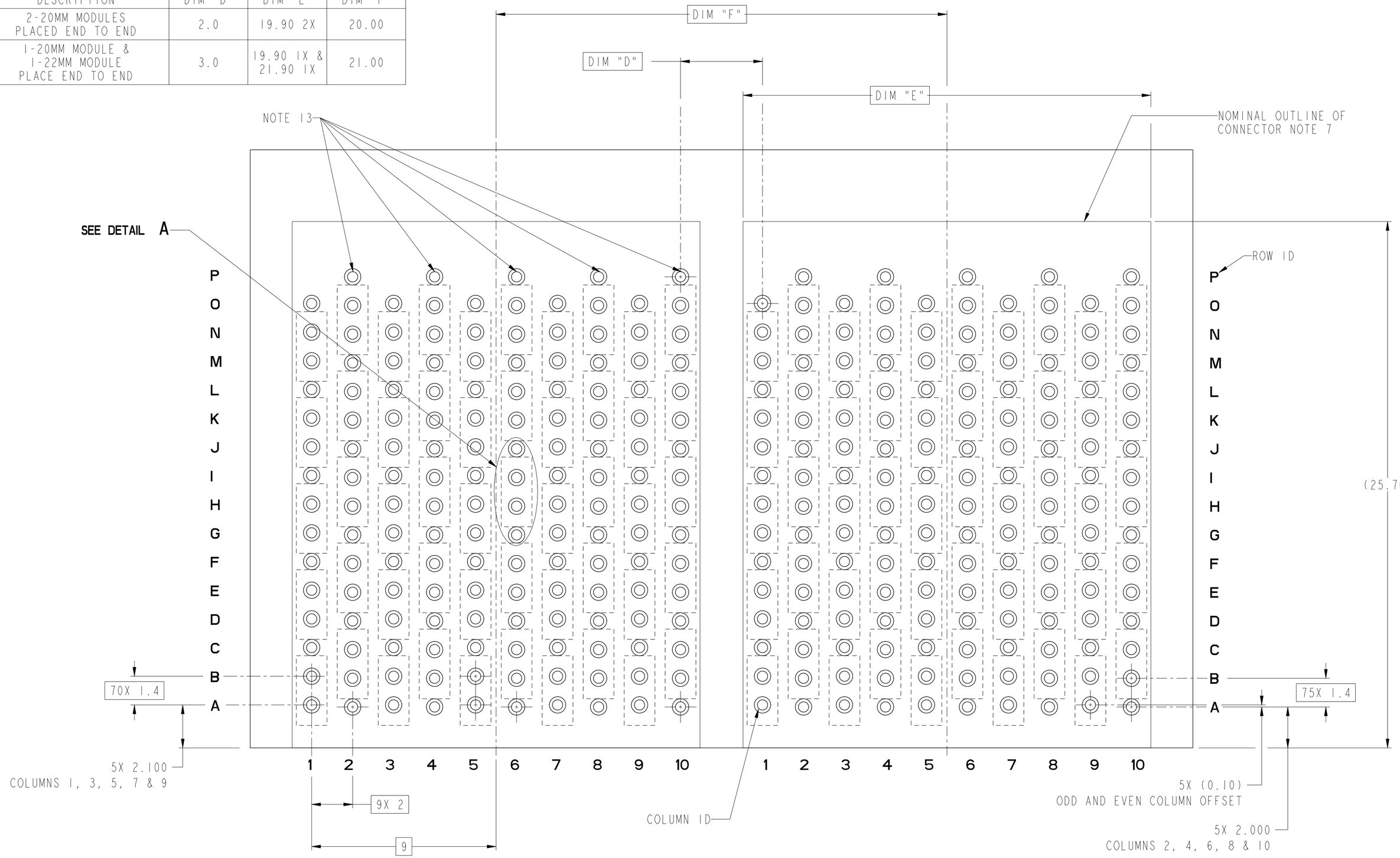

RECOMMENDED PCB LAYOUT
FOR DIFFERENTIAL APPLICATIONS
COMPONENT SIDE
(TWO ADJACENT FOOTPRINTS SHOWN)
NOTES 8 & 11

SCALE 8:1

spec ref	---	dr	N Anandakumar	2013/01/16	projection	MM	size A2 / scale 8:1
tolerance std ASME Y14.5M	TOLERANCES UNLESS OTHERWISE SPECIFIED	eng	Art Lin	2016/11/14			ecn no ELX-DG-25255-1
		chr	Heaven Cen	2016/11/17			
		appr	Pei-Ming Zheng	2016/11/18	product family -		rel level Released
surface -	linear 0.X ±.3 / 0.XX ±.15 / 0.XXX ±.050	Amphenol FCi	title: AirMax VS2 R.A. HEADER, 5 Pair,150 pos, 2mm, 10 Col		dwg no 10123881		rev D
-	angular 0° ±2°	www.fci.com	cat. no. -		Product - Customer Drw		sheet 2 of 3

© 2016 AFCI

Creo File - REV E - 2016-02-12

PRODUCT NUMBER	PRESS-FIT TAIL PLATING TYPE	REMARK
10123881-101	TIN/LEAD ALLOY OVER NICKEL	1-SIDE PLATING (CUSTOMER SPECIAL)
10123881-101LF	TIN OVER NICKEL (LEAD FREE)	
10123881-102	TIN/LEAD ALLOY OVER NICKEL	2-SIDE PLATING
10123881-102LF	TIN OVER NICKEL (LEAD FREE)	

1 - CONNECTOR MATERIALS:
HOUSING: HIGH TEMP THERMOPLASTIC, NATURAL, UL94-V0
IMLA PLASTIC: HIGH TEMP THERMOPLASTIC, BLACK, UL94-V0
CONTACT: COPPER ALLOY
ORGANIZER: HIGH TEMP THERMOPLASTIC, NATURAL, UL94-V0

2 - CONTACT PLATING:
SEPARABLE INTERFACE:
PERFORMANCE-BASED PLATING, QUALIFIED TO MEET THE REQUIREMENTS OF FCI PRODUCT SPECIFICATION GS-12-0956 INCLUDING TELCORDIA GR-1217-CORE (NOVEMBER 1995) CENTRAL OFFICE TEST SEQUENCE

PRESS-FIT TAILS: SEE TABLE

3 - PRODUCT SPECIFICATION: GS-12-0956

4 - APPLICATION SPECIFICATION: GS-20-0305

5 - PRODUCT MARKING, (PROTOTYPE, PART NUMBER & LOT CODE), ON THIS SURFACE.

6 - POSITIONS "F" AND "L" OF ODD NUMBERED COLUMNS AND POSITIONS "G" AND "M" OF EVEN NUMBERED COLUMNS CORRESPOND TO EARLY MATE HEADER PINS.

7 - CONNECTOR OUTLINE MAY BE SCREEN PRINTED ONTO CUSTOMER PCB TO BE USED AS A GUIDE FOR CONNECTOR PLACEMENT.

8 - REFER TO CUSTOMER DRAWING 10104444 FOR INFORMATION ON PCB HOLE DIAMETERS AND PLATING OPTIONS

9 - LEAD FREE PRODUCT MEETS THE EUROPEAN UNION DIRECTIVES & OTHER COUNTRY REGULATIONS AS DESCRIBED IN GS-22-008

10 - PACKAGING MEETS GS-14-920 LEAD FREE LABELING SPECIFICATION.

11 - GROUND CONTACTS (C, F, I, L, & O IN ODD COLUMNS AND A, D, G, J, & M IN EVEN COLUMNS) REQUIRE (∅0.50) FINISHED HOLES. SIGNAL LOCATIONS REQUIRE (∅0.50) FINISHED HOLES

12 - THESE OUTER VIAS (P) ARE OPTIONAL. WHILE NO CONNECTOR EONS ARE PRESSED INTO THESE HOLES WE RECCOMMEND (∅0.500) FINISHED HOLES AT THESE LOCATIONS TO PROVIDE GROUND SYMMETRY THROUGH THE PCB.

13 - A △ SYMBOL WILL BE NEXT TO ANY DIMENSION, VIEW, OR NOTE, WHICH HAS BEEN MODIFIED WITH THE CURRENT DRAWING REVISION.

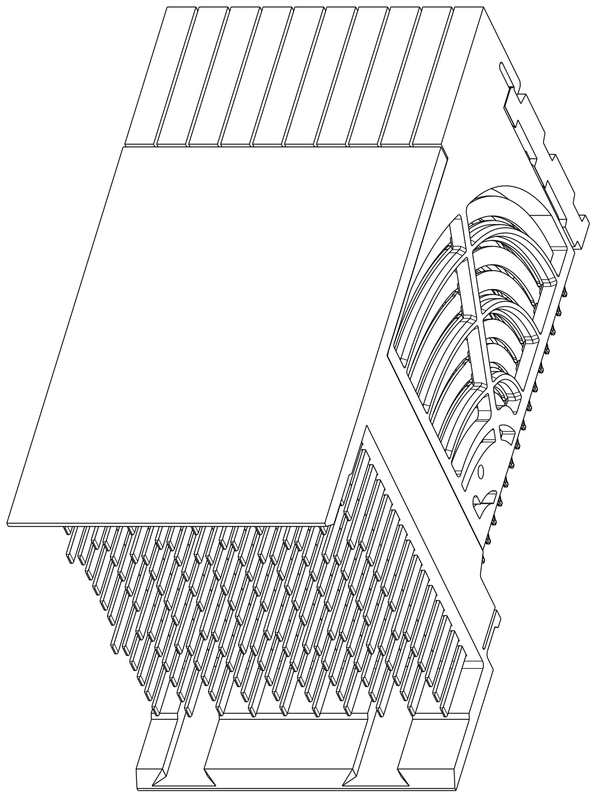

10123881-101 OR -101LF
10123881-102 OR -102LF

SCALE 4:1

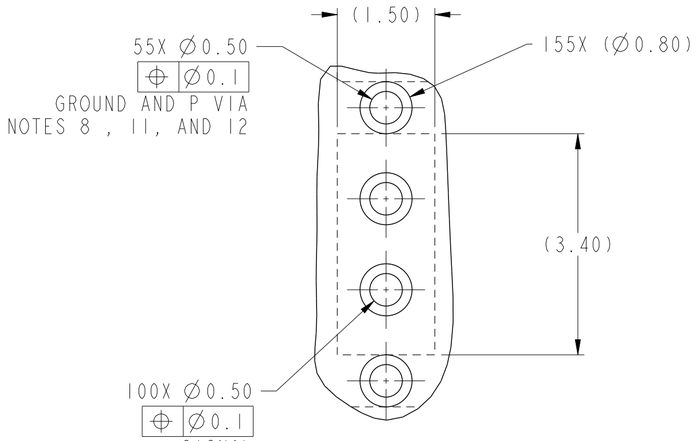

DETAIL A
SCALE 15:1

spec ref	---	dr	N Anandakumar	2013/01/16	projection	MM	size A2 / scale 10:1
tolerance std ASME Y14.5M	TOLERANCES UNLESS OTHERWISE SPECIFIED	eng	Art Lin	2016/11/14			ecn no ELX-DG-25255-1
		chr	Heaven Cen	2016/11/17			
		appr	Pei-Ming Zheng	2016/11/18	product family -		rel level Released
surface -	linear 0.X ±.3 / 0.XX ±.15 / 0.XXX ±.050	title	AirMax VS2 R.A. HEADER, 5 Pair,150 pos, 2mm, 10 Col		dwg no 10123881		rev D
-	angular 0° ±2°	www.fci.com	cat. no. -		Product - Customer Drw		sheet 3 of 3

© 2016 AFCI

OCEAN CHIPS
Океан Электроники
Поставка электронных компонентов

Компания «Океан Электроники» предлагает заключение долгосрочных отношений при поставках импортных электронных компонентов на взаимовыгодных условиях!

Наши преимущества:

- Поставка оригинальных импортных электронных компонентов напрямую с производств Америки, Европы и Азии, а так же с крупнейших складов мира;
- Широкая линейка поставок активных и пассивных импортных электронных компонентов (более 30 млн. наименований);
- Поставка сложных, дефицитных, либо снятых с производства позиций;
- Оперативные сроки поставки под заказ (от 5 рабочих дней);
- Экспресс доставка в любую точку России;
- Помощь Конструкторского Отдела и консультации квалифицированных инженеров;
- Техническая поддержка проекта, помощь в подборе аналогов, поставка прототипов;
- Поставка электронных компонентов под контролем ВП;
- Система менеджмента качества сертифицирована по Международному стандарту ISO 9001;
- При необходимости вся продукция военного и аэрокосмического назначения проходит испытания и сертификацию в лаборатории (по согласованию с заказчиком);
- Поставка специализированных компонентов военного и аэрокосмического уровня качества (Xilinx, Altera, Analog Devices, Intersil, Interpoint, Microsemi, Actel, Aeroflex, Peregrine, VPT, Syfer, Eurofarad, Texas Instruments, MS Kennedy, Miteq, Cobham, E2V, MA-COM, Hittite, Mini-Circuits, General Dynamics и др.);

Компания «Океан Электроники» является официальным дистрибьютором и эксклюзивным представителем в России одного из крупнейших производителей разъемов военного и аэрокосмического назначения **«JONHON»**, а так же официальным дистрибьютором и эксклюзивным представителем в России производителя высокотехнологичных и надежных решений для передачи СВЧ сигналов **«FORSTAR»**.

AVIC JONHON

«JONHON» (основан в 1970 г.)

Разъемы специального, военного и аэрокосмического назначения:

(Применяются в военной, авиационной, аэрокосмической, морской, железнодорожной, горно- и нефтедобывающей отраслях промышленности)

«FORSTAR» (основан в 1998 г.)

ВЧ соединители, коаксиальные кабели, кабельные сборки и микроволновые компоненты:

(Применяются в телекоммуникациях гражданского и специального назначения, в средствах связи, РЛС, а так же военной, авиационной и аэрокосмической отраслях промышленности).

FORSTAR®

Телефон: 8 (812) 309-75-97 (многоканальный)
Факс: 8 (812) 320-03-32
Электронная почта: ocean@oceanchips.ru
Web: http://oceanchips.ru/
Адрес: 198099, г. Санкт-Петербург, ул. Калинина, д. 2, корп. 4, лит. А