THIS DRAWING IS UNPUBLISHED.
VERTRAULICH UNVERÖFFENTLICHT ZEICHNUNG.
© COPYRIGHT 2009 BY TYCO ELECTRONICS CORPORATION. ALL INTERNATIONAL RIGHTS RESERVED.
ALLE RECHTE VORBEHALTEN.

RELEASED FOR PUBLICATION - 2009
FREI FUER VEROEFFENTLICHUNG

MATED WITH
PASSEND ZU:

LOC	DIST
A1	-

PROJEKT NR.: 98-52009

REVISIONS
ÄNDERUNGEN

P	LTR	DESCRIPTION BESCHREIBUNG	DATE	DWN	APVD
	E2	ECR-09-026985	11DEC2009	MS	ZS

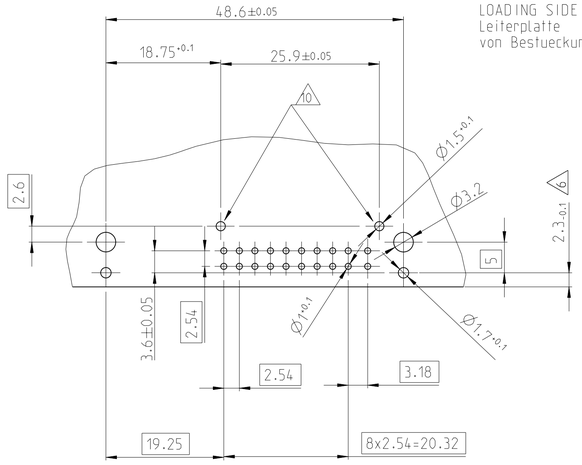

PRINTED CIRCUIT BOARD
LOADING SIDE
Leiterplatte
von Bestueckungsseite

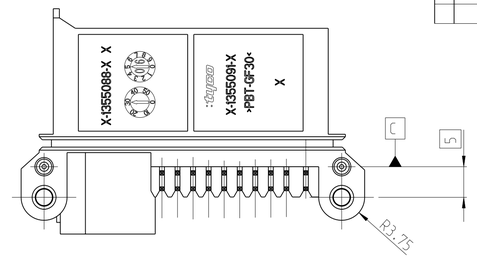

2/4
Kontaktstift/CONTACT PIN
siehe Zeichnung AMP 114-18063
-
Oberflaeche: verzinnt
SURFACE: TINNED

Stiftwanne/PIN HOUSING
Material: PBT-GF30
-
-
Farbe: siehe Tabelle
COLOR: SEE TABLE

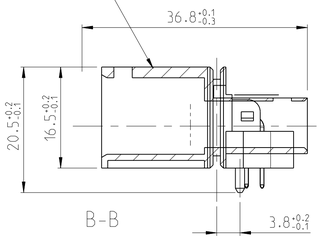

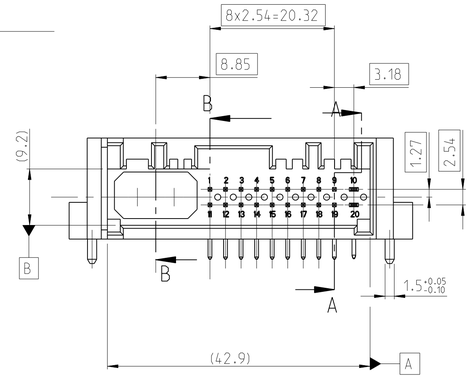

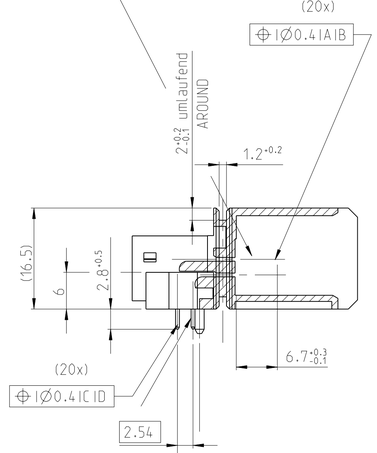

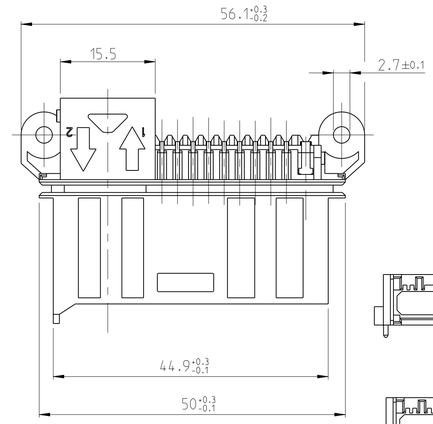

3/5
Kontaktstift/CONTACT PIN
siehe Zeichnung AMP 114-18063
-
Oberflaeche: verzinnt
SURFACE: TINNED

Kodierungen
CODINGS
1:1

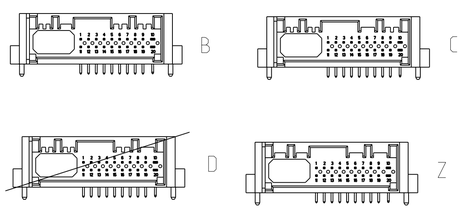

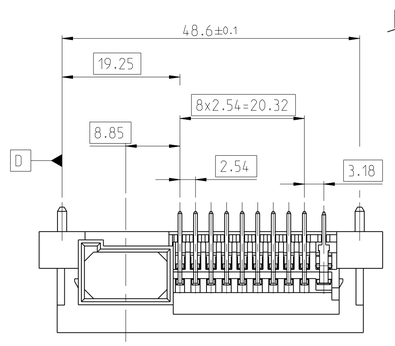

NOTES
Bemerkungen

1 Loetbarkeit gemaess DIN IEC 68 Teil 2-20, Alterung 3
SOLDERABILITY ACCORDING DIN IEC 68 PART 2-20 AGEING 3

2 Kontaktausdrueckkraft >25N mit Vorschub 25mm/min fuer 0.63mm Pins
Kontaktausdrueckkraft >40N mit Vorschub 25mm/min fuer 1.50mm Pins
PRESS OUT FORCE >25N WITH 25 mm/min FOR 0.63mm PINS
PRESS OUT FORCE >40N WITH 25 mm/min FOR 1.50mm PINS

3 Verpackung: in Produkttraeger
PACKING: IN TRAY

4 Kodierung A wie gezeichnet
CODING A AS SHOWN

5 DIN 16901-140
DIN 16901-140

6 Mass 2.3 -0.1 erforderlich bei Nutzung der umlaufenden Nut
DIMENSION 2.3 -0.1 FUNCTION WITH ACCORDING GROOVE

7 Einzelheiten der Ausfuehrung bleiben dem Hersteller ueberlassen
DETAILS OF DESIGN ARE LEFT TO MANUFACTURER

8 Massgebend ist nur der deutsche Text
ONLY THE GERMAN-LANGUAGE SHALL BE BINDING

9 Zulaessiger Regeneratanteil max. 25%
RECYCLED MATERIAL MAX. 25% PERMISSIBLE

10 Massestuetzpunkte fuer Schirmblech
MASS BASES FOR SHIELD

E2 11 Hierzu gehoert 2 pol. Pig Tail nach TE Spezifikation 108-94228
SUITABLE FOR 2 POS. PIG TAIL ACCORDING TO TE SPECIFICATION 108-94228

12 Bestell-Nr. nur fuer Fa. TEMIC
ORDER NUMBER FOR TEMIC ONLY

TE BESTELL-NR. ORDER NO.	REV.	KOD. COD.	POS.	STK. QTY.	BENENNUNG DESCRIPTION	OBERFLAECHE SURFACE / FARBE/COLOUR	ART KIND / GEWICHT WEIGHT	GRAMM	Passend zu: SUITABLE FOR: Abdeckkappe COVER	MADE FROM
1-1355091-3 (12)	A	A	-	-	-	-	-	-	-	1-1355091-2
			-	-	-	-				
			-	-	-	-				
			-	-	-	-				
			-	-	-	-				
9-1355091-2	E	Z	5	1	Kontakt/Tab	verzinnt/TIN	K	11.2	9-1355796-1 4-1355796-1 3-1355796-1 2-1355796-1 1-1355796-1	
			4	1	Kontakt/Tab	verzinnt/TIN				
			3	9	Kontaktstift/CONTACT PIN	verzinnt/TIN				
			2	9	Kontaktstift/CONTACT PIN	verzinnt/TIN				
			1	1	Stiftwanne.18+2+2-polig/PIN HOUSING	wasserblau/WATER BLUE				
4-1355091-2	-	D	5	1	Kontakt/Tab	verzinnt/TIN	-	-	4-1355796-1 9-1355796-1	
			4	1	Kontakt/Tab	verzinnt/TIN				
			3	9	Kontaktstift/CONTACT PIN	verzinnt/TIN				
			2	9	Kontaktstift/CONTACT PIN	verzinnt/TIN				
			1	1	Stiftwanne.18+2+2-polig/PIN HOUSING	bordeauxviolett/VIOLET				
3-1355091-2	E	C	5	1	Kontakt/Tab	verzinnt/TIN	-	-	3-1355796-1 9-1355796-1	
			4	1	Kontakt/Tab	verzinnt/TIN				
			3	9	Kontaktstift/CONTACT PIN	verzinnt/TIN				
			2	9	Kontaktstift/CONTACT PIN	verzinnt/TIN				
			1	1	Stiftwanne.18+2+2-polig/PIN HOUSING	blau/BLUE				
2-1355091-2	E	B	5	1	Kontakt/Tab	verzinnt/TIN	-	-	2-1355796-1 9-1355796-1	
			4	1	Kontakt/Tab	verzinnt/TIN				
			3	9	Kontaktstift/CONTACT PIN	verzinnt/TIN				
			2	9	Kontaktstift/CONTACT PIN	verzinnt/TIN				
			1	1	Stiftwanne.18+2+2-polig/PIN HOUSING	Natur/NATURE				
1-1355091-2	E	A	5	1	Kontakt/Tab	verzinnt/TIN	-	-	1-1355796-1 9-1355796-1	
			4	1	Kontakt/Tab	verzinnt/TIN				
			3	9	Kontaktstift/CONTACT PIN	verzinnt/TIN				
			2	9	Kontaktstift/CONTACT PIN	verzinnt/TIN				
			1	1	Stiftwanne.18+2+2-polig/PIN HOUSING	schwarz/BLACK				

SERIES MOLD

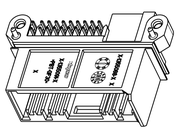

1:1

THIS DRAWING IS A CONTROLLED DOCUMENT FOR TYCO ELECTRONICS CORPORATION. IT IS SUBJECT TO CHANGE AND THE CONTROLLING ENGINEERING ORGANIZATION SHOULD BE CONTACTED FOR THE LATEST REVISION.
DIESES ZEICHNUNGSDOKUMENT WIRD DURCH AMP INCORPORATED KONTROLLIERT. ÄNDERUNGEN. DIE DEM TECHNISCHEN FORTSCHRITT DIENEN, SIND VORBEHALTEN. DEN ZWECK LEITET DIE ENTWICKLUNGSTEILUNG DEPARTMENT OF AMP INCORPORATED.

DIMENSIONS:
MASSEINHEITEN:
mm

TOLERANCES UNLESS OTHERWISE SPECIFIED:
ALLGEMEINTOLERANZEN
0 PLC ±-
1 PLC ±-
2 PLC ±-
3 PLC ±-
4 PLC ±-
ANGLES/WINKEL ±4°

MATERIAL
-
-

FINISH/OBERFLAECHE/FARBE
-
-

DWN	C. Beu	22JUL99
CHK	J. Hahn	22JUL99
APVD	-	-

Tyco Electronics
Tyco Electronics AMP GmbH
D - 64625 Bensheim

NAME
PIN HEADER,18POS.MQS+2POS.1.5CONTACT+
2 FIBER OPTIC
Stiftwanne,18p.MQS+2p.1.5Kont.+2 LWL

PRODUCT SPEC
PRODUKTSPEZ.
108-18214

APPLICATION SPEC
VERARBEITUNGSSPEZ.
114-18351

WEIGHT
GEWICHT
-

SIZE	CAGE CODE	DRAWING NO ZEICHNUNGS-NR.	RESTRICTED TO NUR FUER
A1	00779	C-1355091	-

CUSTOMER DRAWING /KUNDENZEICHNUNG
SCALE MASSSTAB 2:1 SHEET BLATT 1 OF VON 1
REV. E2

4805 (2/09)

Pro/ENGINEER DRAWING

OCEAN CHIPS
Океан Электроники
Поставка электронных компонентов

Компания «Океан Электроники» предлагает заключение долгосрочных отношений при поставках импортных электронных компонентов на взаимовыгодных условиях!

Наши преимущества:

- Поставка оригинальных импортных электронных компонентов напрямую с производств Америки, Европы и Азии, а так же с крупнейших складов мира;
- Широкая линейка поставок активных и пассивных импортных электронных компонентов (более 30 млн. наименований);
- Поставка сложных, дефицитных, либо снятых с производства позиций;
- Оперативные сроки поставки под заказ (от 5 рабочих дней);
- Экспресс доставка в любую точку России;
- Помощь Конструкторского Отдела и консультации квалифицированных инженеров;
- Техническая поддержка проекта, помощь в подборе аналогов, поставка прототипов;
- Поставка электронных компонентов под контролем ВП;
- Система менеджмента качества сертифицирована по Международному стандарту ISO 9001;
- При необходимости вся продукция военного и аэрокосмического назначения проходит испытания и сертификацию в лаборатории (по согласованию с заказчиком);
- Поставка специализированных компонентов военного и аэрокосмического уровня качества (Xilinx, Altera, Analog Devices, Intersil, Interpoint, Microsemi, Actel, Aeroflex, Peregrine, VPT, Syfer, Eurofarad, Texas Instruments, MS Kennedy, Miteq, Cobham, E2V, MA-COM, Hittite, Mini-Circuits, General Dynamics и др.);

Компания «Океан Электроники» является официальным дистрибьютором и эксклюзивным представителем в России одного из крупнейших производителей разъемов военного и аэрокосмического назначения **«JONHON»**, а так же официальным дистрибьютором и эксклюзивным представителем в России производителя высокотехнологичных и надежных решений для передачи СВЧ сигналов **«FORSTAR»**.

AVIC JONHON

«JONHON» (основан в 1970 г.)

Разъемы специального, военного и аэрокосмического назначения:

(Применяются в военной, авиационной, аэрокосмической, морской, железнодорожной, горно- и нефтедобывающей отраслях промышленности)

«FORSTAR» (основан в 1998 г.)

ВЧ соединители, коаксиальные кабели, кабельные сборки и микроволновые компоненты:

(Применяются в телекоммуникациях гражданского и специального назначения, в средствах связи, РЛС, а так же военной, авиационной и аэрокосмической отраслях промышленности).

FORSTAR®

Телефон: 8 (812) 309-75-97 (многоканальный)
Факс: 8 (812) 320-03-32
Электронная почта: ocean@oceanchips.ru
Web: http://oceanchips.ru/
Адрес: 198099, г. Санкт-Петербург, ул. Калинина, д. 2, корп. 4, лит. А