EmModule-749E

Intel® Atom™ N455 PC/104 CPU Module

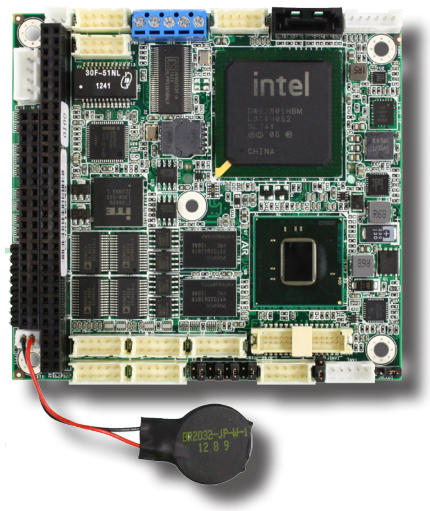

Features

- **Fanless Design**
- Soldered Onboard Intel® Atom™ N455 Processor
- Dual Gigabit Ethernet Ports
- 18-bit LVDS and Analog RGB
- Four Full RS-232/485 Selectable (RS-485 with Auto Flow Control)
- **Extended Operating Temp.: -40 ~ 85°C**

System

CPU	Soldered onboard Intel® Atom™ N455 1.66GHz processor
Memory	Soldered onboard 1GB DDR3 SDRAM
Chipset	Intel® ICH8M
BIOS	AMI PnP Flash BIOS
Watchdog Timer	1 ~ 255 levels reset

I/O

I/O Chipset	Fintek F81866
Serial Port	4 x RS-232/485 selectable ports (RS-485 with auto flow control)
USB Port	2 x USB 2.0 ports
KB/MS	6-pin wafer connector for keyboard and mouse
Expansion Bus	PC/104 interface
Storage	1 x Serial ATA port with 300MB/s HDD transfer rate
	1 x CompactFlash Type II socket
Ethernet Chipset	2 x Intel® 82583V PCIe GbE controllers

Display

Graphic Chipset	Integrated Intel® Graphics Media Accelerator 3150
Graphic Interface	Analog RGB that supports resolution up to 2048 x 1536
	LCD: Single Channel 18-bit LVDS

Mechanical & Environmental

Power Requirement	+5V (Additional +12V might be required for LCD panel)
Power Consumption	2.4A@+5V (Typical)
	3.28A@+12V (SATA power require for HDD)
Operating Temp.	-40 ~ 85ºC (-40 ~ 185ºF)
Operating Humidity	10%~95% @ 85ºC (non-condensing)
Dimension (L x W)	95.89 x 90.17 mm (3.775" x 3.549")

Dimensions

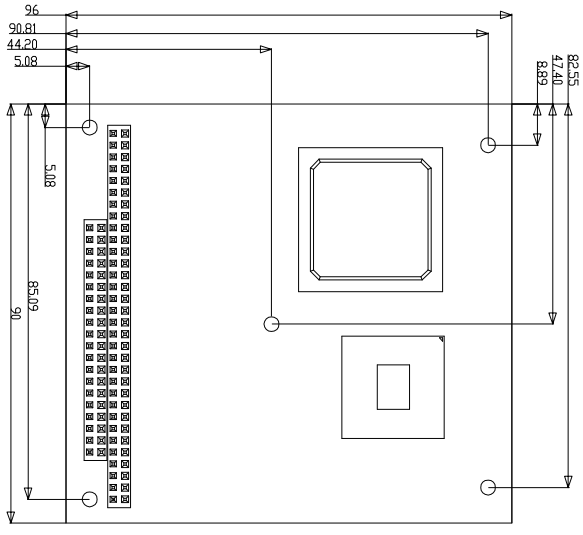

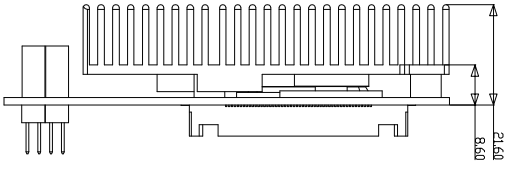

Unit: mm

All specifications are subject to change without notice.

Block Diagram

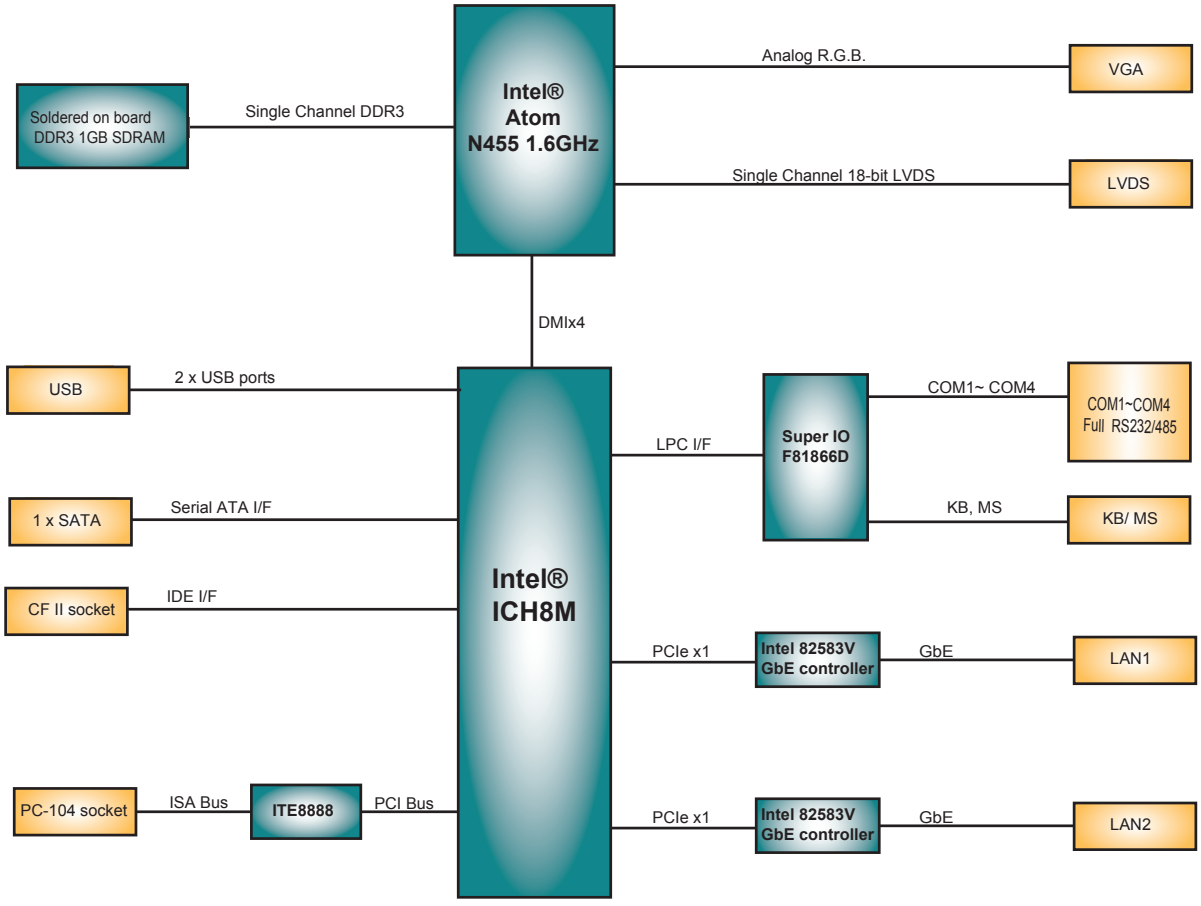

Ordering Information

EmModule-749E-N4	Intel® Atom™ N455 PC/104 CPU module

Optional Accessories

CBK-11-290K-00	Cable kit • 1 x SATA cable • 1 x SATA power cable • 4 x COM-port cables • 1 x KB & MS Y-cable • 1 x USB cable • 1 x VGA cable • 2 x LAN cables

All specifications are subject to change without notice.

OCEAN CHIPS
Океан Электроники
Поставка электронных компонентов

Компания «Океан Электроники» предлагает заключение долгосрочных отношений при поставках импортных электронных компонентов на взаимовыгодных условиях!

Наши преимущества:

- Поставка оригинальных импортных электронных компонентов напрямую с производств Америки, Европы и Азии, а так же с крупнейших складов мира;
- Широкая линейка поставок активных и пассивных импортных электронных компонентов (более 30 млн. наименований);
- Поставка сложных, дефицитных, либо снятых с производства позиций;
- Оперативные сроки поставки под заказ (от 5 рабочих дней);
- Экспресс доставка в любую точку России;
- Помощь Конструкторского Отдела и консультации квалифицированных инженеров;
- Техническая поддержка проекта, помощь в подборе аналогов, поставка прототипов;
- Поставка электронных компонентов под контролем ВП;
- Система менеджмента качества сертифицирована по Международному стандарту ISO 9001;
- При необходимости вся продукция военного и аэрокосмического назначения проходит испытания и сертификацию в лаборатории (по согласованию с заказчиком);
- Поставка специализированных компонентов военного и аэрокосмического уровня качества (Xilinx, Altera, Analog Devices, Intersil, Interpoint, Microsemi, Actel, Aeroflex, Peregrine, VPT, Syfer, Eurofarad, Texas Instruments, MS Kennedy, Miteq, Cobham, E2V, MA-COM, Hittite, Mini-Circuits, General Dynamics и др.);

Компания «Океан Электроники» является официальным дистрибьютором и эксклюзивным представителем в России одного из крупнейших производителей разъемов военного и аэрокосмического назначения **«JONHON»**, а так же официальным дистрибьютором и эксклюзивным представителем в России производителя высокотехнологичных и надежных решений для передачи СВЧ сигналов **«FORSTAR»**.

AVIC JONHON

«JONHON» (основан в 1970 г.)

Разъемы специального, военного и аэрокосмического назначения:

(Применяются в военной, авиационной, аэрокосмической, морской, железнодорожной, горно- и нефтедобывающей отраслях промышленности)

«FORSTAR» (основан в 1998 г.)

ВЧ соединители, коаксиальные кабели, кабельные сборки и микроволновые компоненты:

(Применяются в телекоммуникациях гражданского и специального назначения, в средствах связи, РЛС, а так же военной, авиационной и аэрокосмической отраслях промышленности).

FORSTAR®

Телефон: 8 (812) 309-75-97 (многоканальный)
Факс: 8 (812) 320-03-32
Электронная почта: ocean@oceanchips.ru
Web: http://oceanchips.ru/
Адрес: 198099, г. Санкт-Петербург, ул. Калинина, д. 2, корп. 4, лит. А