Single-phase DC Brushless Motor Driver IC

■ GENERAL DESCRIPTION

The NJU7326 is a single-phase DC brushless motor driver IC.
It features MOS-FET output for better saturation characteristics.
Slew rate of amplifiers and feedback resistors are optimized to achieve low-noise motor operation.
It is suitable for small fan-motor applications.

■ PACKAGE OUTLINE

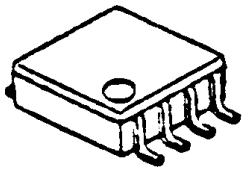

NJU7326R/RB1

■ FEATURES

- Single Supply
- Operating Voltage V_{DD}=2.4 to 5.5V
- Low Operating Current
- Low Saturation Output Voltage Vsat=±0.35V @Io=±250mA
- C-MOS Technology
- Package VSP8, TVSP8

■ BLOCK DIAGRAM

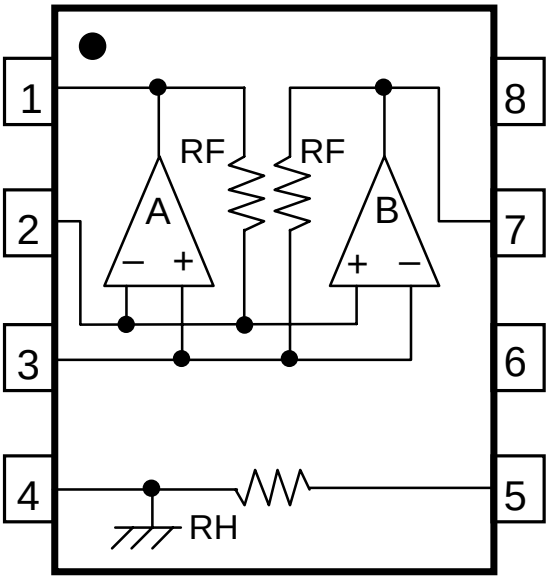

1 : A OUTPUT
2 : Reverse INPUT
3 : Non-Reverse INPUT
4 : V_{SS}
5 : RH
6 : NC
7 : B OUTPUT
8 : V_{DD}

■ ABSOLUTE MAXIMUM RATINGS (Ta=25°C)

PARAMETER	RATINGS	SYMBOL (unit)	NOTE
Supply Voltage	+7.0	V_{DD} (V)	
Input Voltage	-0.3 to V_{DD}+0.3	V_{ID} (V)	
Storage Temperature Range	-50 to +150	Tstg (°C)	
Operating Temperature Range	-40 to +85	Topr (°C)	
Power Dissipation	400	P_D (mW)	VSP8/TVSP (Single)

■ RECOMMENDED OPERATING CONDITION

V_{DD} = 2.4V to 5.5V

■ ELECTRICAL CHARACTERISTICS (Ta=25°C, V_{DD}=5V)

PARAMETER	SYMBOL	CONDITION	MIN.	TYP.	MAX	UNIT
Operating Current	I_{DD}	No Load Condition : Voltage Follower Vo=2.5V : 1 circuit	-	3.0	4.0	mA
Input Offset Voltage	V_{IO}		-15	-	+15	mV
Input Common Mode Voltage Range	V_{ICM}		0.4~4.0	-	-	V
Maximum Output Voltage Range	V_{OM+}	Io=+250mA	4.55	4.65	-	V
	V_{OM-}	Io=-250mA	-	0.35	0.45	
Feedback Resistance	RF	-	22.0	27.5	33.0	kΩ
Hall Bias Resistance	RH	-	240	300	360	Ω

■ TYPICAL APPLICATION

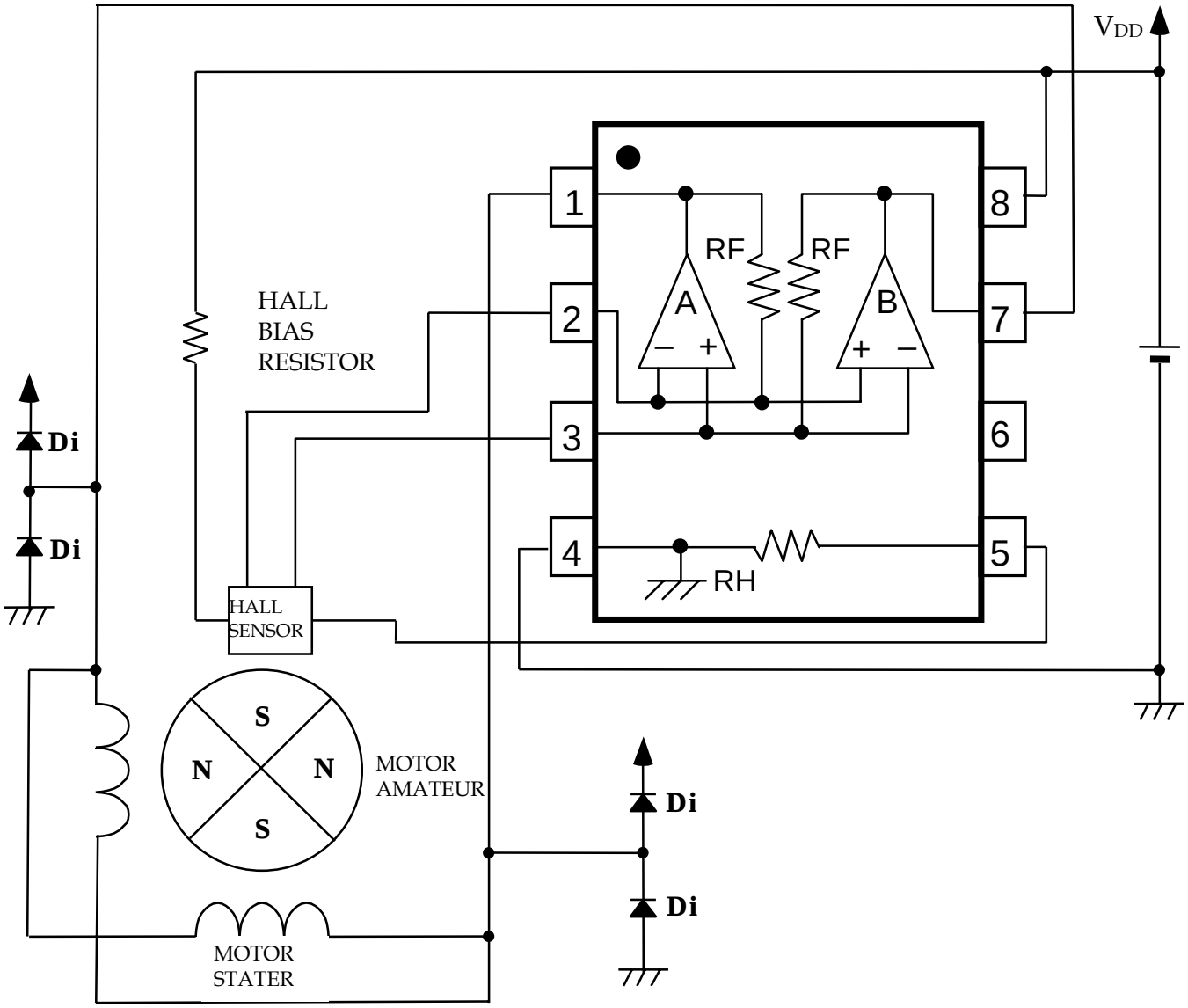

Diodes shown in the picture indicate external re-circulating diodes.

Place re-circulating diodes at output terminals depending on the inductive load.

[CAUTION]
The specifications on this databook are only given for information , without any guarantee as regards either mistakes or omissions. The application circuits in this databook are described only to show representative usages of the product and not intended for the guarantee or permission of any right including the industrial rights.

Mouser Electronics

Authorized Distributor

Click to View Pricing, Inventory, Delivery & Lifecycle Information:

NJR:

NJU7326RB1-TE1 NJU7326R-TE1 NJU#7326RB1-TE1 NJU#7326R-TE1

OCEAN CHIPS
Океан Электроники
Поставка электронных компонентов

Компания «Океан Электроники» предлагает заключение долгосрочных отношений при поставках импортных электронных компонентов на взаимовыгодных условиях!

Наши преимущества:

- Поставка оригинальных импортных электронных компонентов напрямую с производств Америки, Европы и Азии, а так же с крупнейших складов мира;
- Широкая линейка поставок активных и пассивных импортных электронных компонентов (более 30 млн. наименований);
- Поставка сложных, дефицитных, либо снятых с производства позиций;
- Оперативные сроки поставки под заказ (от 5 рабочих дней);
- Экспресс доставка в любую точку России;
- Помощь Конструкторского Отдела и консультации квалифицированных инженеров;
- Техническая поддержка проекта, помощь в подборе аналогов, поставка прототипов;
- Поставка электронных компонентов под контролем ВП;
- Система менеджмента качества сертифицирована по Международному стандарту ISO 9001;
- При необходимости вся продукция военного и аэрокосмического назначения проходит испытания и сертификацию в лаборатории (по согласованию с заказчиком);
- Поставка специализированных компонентов военного и аэрокосмического уровня качества (Xilinx, Altera, Analog Devices, Intersil, Interpoint, Microsemi, Actel, Aeroflex, Peregrine, VPT, Syfer, Eurofarad, Texas Instruments, MS Kennedy, Miteq, Cobham, E2V, MA-COM, Hittite, Mini-Circuits, General Dynamics и др.);

Компания «Океан Электроники» является официальным дистрибьютором и эксклюзивным представителем в России одного из крупнейших производителей разъемов военного и аэрокосмического назначения **«JONHON»**, а так же официальным дистрибьютором и эксклюзивным представителем в России производителя высокотехнологичных и надежных решений для передачи СВЧ сигналов **«FORSTAR»**.

AVIC JONHON

«JONHON» (основан в 1970 г.)

Разъемы специального, военного и аэрокосмического назначения:

(Применяются в военной, авиационной, аэрокосмической, морской, железнодорожной, горно- и нефтедобывающей отраслях промышленности)

«FORSTAR» (основан в 1998 г.)

ВЧ соединители, коаксиальные кабели, кабельные сборки и микроволновые компоненты:

(Применяются в телекоммуникациях гражданского и специального назначения, в средствах связи, РЛС, а так же военной, авиационной и аэрокосмической отраслях промышленности).

FORSTAR®

Телефон: 8 (812) 309-75-97 (многоканальный)
Факс: 8 (812) 320-03-32
Электронная почта: ocean@oceanchips.ru
Web: http://oceanchips.ru/
Адрес: 198099, г. Санкт-Петербург, ул. Калинина, д. 2, корп. 4, лит. А