THIS DRAWING IS UNPUBLISHED. RELEASED FOR PUBLICATION 20
© COPYRIGHT 20 BY - ALL RIGHTS RESERVED.

REVISIONS

P	LTR	DESCRIPTION	DATE	DWN	APVD
	A	INITIAL RELEASE	14APR2015	DL	CW
	B	ECR-15-018481	22FEB2016	DL	CW

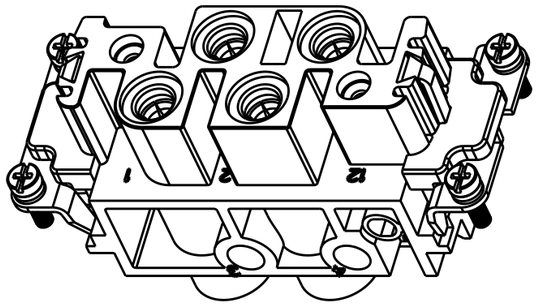

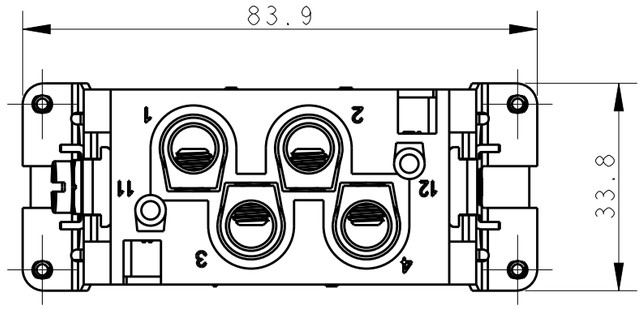

M5 THREAD
RECOMMENDED TIGHTENING TORQUE 2.0Nm

4 X M3 THREAD
RECOMMENDED TIGHTENING TORQUE 0.5Nm

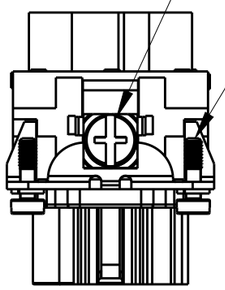

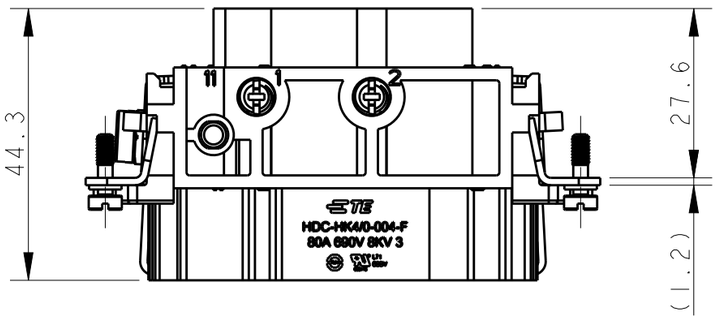

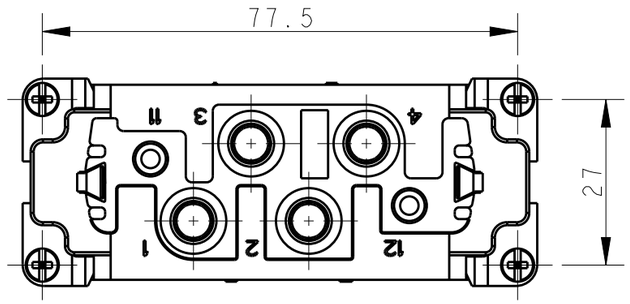

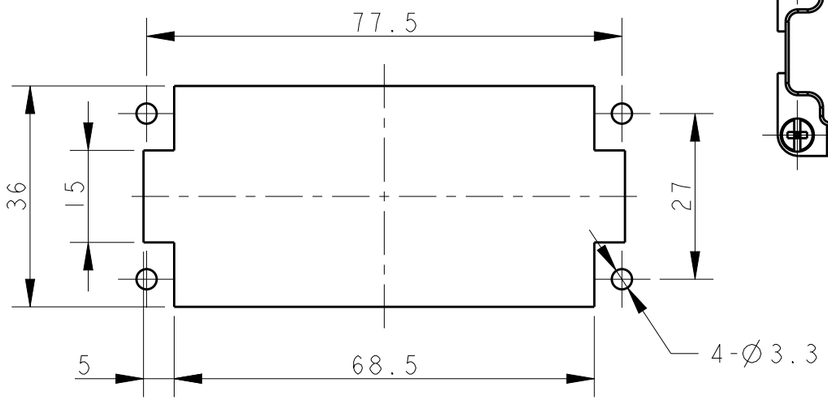

PANEL CUT OUT FOR INSERTS FOR USING
WITHOUT HOODS/HOUSINGS

NOTES:
1. TECHNICAL CHARACTERISTICS:
   INSULATION MATERIAL: PC
   RATED VOLTAGE: 690 V
   RATED CURRENT: 80 A
   INSULATION RESISTANCE: >=400MΩ
   RATED IMPULSE VOLTAGE: 8 KV
   POLLUTION DEGREE: 3
   FLAMMABILITY: UL94V-0
   MATING CYCLES: 500
   OPERATION TEMPERATURE: -40-+125°C
   WIRE RANGE: POWER: 1.5-16 mm² (16-5 AWG)
   CONTACT FINISH: SILVER PLATED
   CONTACT TYPE: SCREW CONTACT

注释：
1. 技术参数：
   绝缘材料： PC
   额定电压： 690 V
   额定电流： 80 A
   绝缘电阻： >=400MΩ
   额定脉冲电压： 8 KV
   污染等级： 3
   阻燃等级： UL94V-0
   插拔次数： 500次
   工作温度： -40-+125°C
   接线范围： 1.5-16 mm² (16-5 AWG)
   端子表面处理：镀银
   接线类型： 螺丝压接

PART NUMBER 料号	PART DESCRIPTION 描述
T2120043201-000	HK4/0-004-F HK4/0-004 母插 十字螺丝

THIS DRAWING IS A CONTROLLED DOCUMENT.

DIMENSIONS: mm

TOLERANCES UNLESS OTHERWISE SPECIFIED:
0 PLC ±-
1 PLC ±-
2 PLC ±-
3 PLC ±-
4 PLC ±-
ANGLES ±-

MATERIAL - -
FINISH - -

DWN DAVID LI 14APR2015
CHK CHRIS WANG 14APR2015
APVD XU XIANG 14APR2015
PRODUCT SPEC 108-137127
APPLICATION SPEC 114-137127
WEIGHT -

TE Connectivity

NAME HK4/0-004-F

SIZE	CAGE CODE	DRAWING NO	RESTRICTED TO
A3	-	C-T2120043201000	-

CUSTOMER DRAWING | SCALE 1:1 | SHEET 1 OF 1 | REV B

1470-19 (3/13)

OCEAN CHIPS
Океан Электроники
Поставка электронных компонентов

Компания «Океан Электроники» предлагает заключение долгосрочных отношений при поставках импортных электронных компонентов на взаимовыгодных условиях!

Наши преимущества:

- Поставка оригинальных импортных электронных компонентов напрямую с производств Америки, Европы и Азии, а так же с крупнейших складов мира;
- Широкая линейка поставок активных и пассивных импортных электронных компонентов (более 30 млн. наименований);
- Поставка сложных, дефицитных, либо снятых с производства позиций;
- Оперативные сроки поставки под заказ (от 5 рабочих дней);
- Экспресс доставка в любую точку России;
- Помощь Конструкторского Отдела и консультации квалифицированных инженеров;
- Техническая поддержка проекта, помощь в подборе аналогов, поставка прототипов;
- Поставка электронных компонентов под контролем ВП;
- Система менеджмента качества сертифицирована по Международному стандарту ISO 9001;
- При необходимости вся продукция военного и аэрокосмического назначения проходит испытания и сертификацию в лаборатории (по согласованию с заказчиком);
- Поставка специализированных компонентов военного и аэрокосмического уровня качества (Xilinx, Altera, Analog Devices, Intersil, Interpoint, Microsemi, Actel, Aeroflex, Peregrine, VPT, Syfer, Eurofarad, Texas Instruments, MS Kennedy, Miteq, Cobham, E2V, MA-COM, Hittite, Mini-Circuits, General Dynamics и др.);

Компания «Океан Электроники» является официальным дистрибьютором и эксклюзивным представителем в России одного из крупнейших производителей разъемов военного и аэрокосмического назначения **«JONHON»**, а так же официальным дистрибьютором и эксклюзивным представителем в России производителя высокотехнологичных и надежных решений для передачи СВЧ сигналов **«FORSTAR»**.

AVIC JONHON

«JONHON» (основан в 1970 г.)

Разъемы специального, военного и аэрокосмического назначения:

(Применяются в военной, авиационной, аэрокосмической, морской, железнодорожной, горно- и нефтедобывающей отраслях промышленности)

«FORSTAR» (основан в 1998 г.)

ВЧ соединители, коаксиальные кабели, кабельные сборки и микроволновые компоненты:

(Применяются в телекоммуникациях гражданского и специального назначения, в средствах связи, РЛС, а так же военной, авиационной и аэрокосмической отраслях промышленности).

FORSTAR®

Телефон: 8 (812) 309-75-97 (многоканальный)
Факс: 8 (812) 320-03-32
Электронная почта: ocean@oceanchips.ru
Web: http://oceanchips.ru/
Адрес: 198099, г. Санкт-Петербург, ул. Калинина, д. 2, корп. 4, лит. А