# DUAL-IN-LINE HEADERS
## Interconnect
## Open Frame

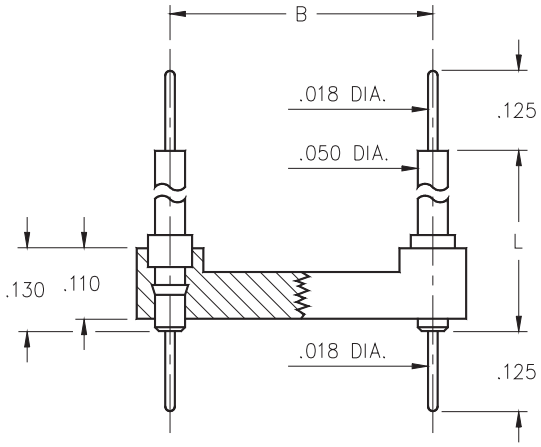


- Series 142 DIL Headers have double ended .018" diameter pluggable solder tails.
- Used to interconnect PC Boards with spacings of .210", .335", .585" or .835" Series 142 use MM #4259-1, -2, -3 or -4 pins. See page 179 for details.
- Insulators are high temperature thermoplastic.

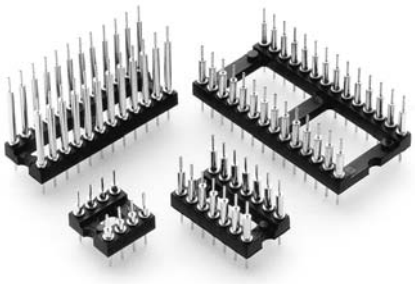

## Ordering Information

| Total number of pins | A | B | C | Quantity per tube | L=.210 | L=.335 | L=.585 | L=.835 |
|---|---|---|---|---|---|---|---|---|
| 6 | 0.3 | 0.3 | 0.4 | 67 | 142-XX-306-00-591000 | 142-XX-306-00-592000 | 142-XX-306-00-593000 | 142-XX-306-00-594000 |
| 8 | 0.4 | 0.3 | 0.4 | 50 | 142-XX-308-00-591000 | 142-XX-308-00-592000 | 142-XX-308-00-593000 | 142-XX-308-00-594000 |
| 14 | 0.7 | 0.3 | 0.4 | 29 | 142-XX-314-00-591000 | 142-XX-314-00-592000 | 142-XX-314-00-593000 | 142-XX-314-00-594000 |
| 16 | 0.8 | 0.3 | 0.4 | 25 | 142-XX-316-00-591000 | 142-XX-316-00-592000 | 142-XX-316-00-593000 | 142-XX-316-00-594000 |
| 18 | 0.9 | 0.3 | 0.4 | 22 | 142-XX-318-00-591000 | 142-XX-318-00-592000 | 142-XX-318-00-593000 | 142-XX-318-00-594000 |
| 20 | 1.0 | 0.3 | 0.4 | 40 | 142-XX-320-00-591000 | 142-XX-320-00-592000 | 142-XX-320-00-593000 | 142-XX-320-00-594000 |
| 24 | 1.2 | 0.3 | 0.4 | 17 | 142-XX-324-00-591000 | 142-XX-324-00-592000 | 142-XX-324-00-593000 | 142-XX-324-00-594000 |
| 22 | 1.1 | 0.4 | 0.5 | 14 | 142-XX-422-00-591000 | 142-XX-422-00-592000 | 142-XX-422-00-593000 | 142-XX-422-00-594000 |
| 24 | 1.2 | 0.6 | 0.7 | 16 | 142-XX-624-00-591000 | 142-XX-624-00-592000 | 142-XX-624-00-593000 | 142-XX-624-00-594000 |
| 28 | 1.4 | 0.6 | 0.7 | 14 | 142-XX-628-00-591000 | 142-XX-628-00-592000 | 142-XX-628-00-593000 | 142-XX-628-00-594000 |
| 32 | 1.6 | 0.6 | 0.7 | 12 | 142-XX-632-00-591000 | 142-XX-632-00-592000 | 142-XX-632-00-593000 | 142-XX-632-00-594000 |
| 40 | 2.0 | 0.6 | 0.7 | 10 | 142-XX-640-00-591000 | 142-XX-640-00-592000 | 142-XX-640-00-593000 | 142-XX-640-00-594000 |

*For Electrical, Mechanical & Enviromental Data, See pg. 4*

*XX=Plating Code See Below*

*For RoHS compliance select ◇ plating code.*

RoHS 2002/95/EC

| SPECIFY PLATING CODE XX= | 10◇ | | 90 | | 40◇ | | |
|---|---|---|---|---|---|---|---|
| Pin Plating | 10μ" Au | | 200μ" Sn/Pb | | 200μ" Sn | | |

# OCEAN CHIPS
## Океан Электроники
### Поставка электронных компонентов

Компания «Океан Электроники» предлагает заключение долгосрочных отношений при поставках импортных электронных компонентов на взаимовыгодных условиях!

Наши преимущества:

- Поставка оригинальных импортных электронных компонентов напрямую с производств Америки, Европы и Азии, а так же с крупнейших складов мира;
- Широкая линейка поставок активных и пассивных импортных электронных компонентов (более 30 млн. наименований);
- Поставка сложных, дефицитных, либо снятых с производства позиций;
- Оперативные сроки поставки под заказ (от 5 рабочих дней);
- Экспресс доставка в любую точку России;
- Помощь Конструкторского Отдела и консультации квалифицированных инженеров;
- Техническая поддержка проекта, помощь в подборе аналогов, поставка прототипов;
- Поставка электронных компонентов под контролем ВП;
- Система менеджмента качества сертифицирована по Международному стандарту ISO 9001;
- При необходимости вся продукция военного и аэрокосмического назначения проходит испытания и сертификацию в лаборатории (по согласованию с заказчиком);
- Поставка специализированных компонентов военного и аэрокосмического уровня качества (Xilinx, Altera, Analog Devices, Intersil, Interpoint, Microsemi, Actel, Aeroflex, Peregrine, VPT, Syfer, Eurofarad, Texas Instruments, MS Kennedy, Miteq, Cobham, E2V, MA-COM, Hittite, Mini-Circuits, General Dynamics и др.);

Компания «Океан Электроники» является официальным дистрибьютором и эксклюзивным представителем в России одного из крупнейших производителей разъемов военного и аэрокосмического назначения **«JONHON»**, а так же официальным дистрибьютором и эксклюзивным представителем в России производителя высокотехнологичных и надежных решений для передачи СВЧ сигналов **«FORSTAR»**.

AVIC JONHON

**«JONHON»** (основан в 1970 г.)

Разъемы специального, военного и аэрокосмического назначения:

(Применяются в военной, авиационной, аэрокосмической, морской, железнодорожной, горно- и нефтедобывающей отраслях промышленности)

**«FORSTAR»** (основан в 1998 г.)

ВЧ соединители, коаксиальные кабели, кабельные сборки и микроволновые компоненты:

(Применяются в телекоммуникациях гражданского и специального назначения, в средствах связи, РЛС, а так же военной, авиационной и аэрокосмической отраслях промышленности).

FORSTAR®

Телефон: 8 (812) 309-75-97 (многоканальный)
Факс: 8 (812) 320-03-32
Электронная почта: ocean@oceanchips.ru
Web: http://oceanchips.ru/
Адрес: 198099, г. Санкт-Петербург, ул. Калинина, д. 2, корп. 4, лит. А