227 Idema Road, Markham,
Ontario Canada, L3R 1B1
Tel: +1 416 754-3322
Fax: +1 416 754-3299
Email: info@edac.net
http://www.edac.net

EDAC

Standard Interconnect Products & Custom Engineered Solutions

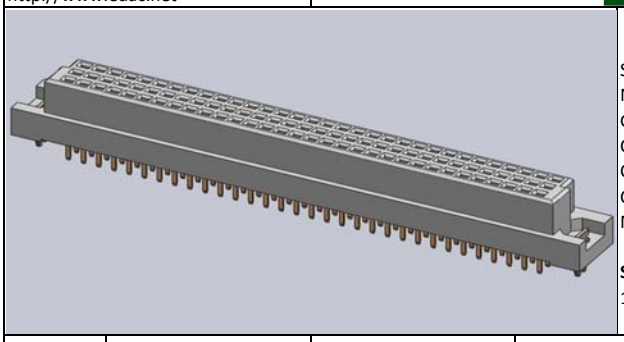

SERIES 496-196-221 -311

STYLE
NUMBER OF CONTACTS
GOLD PLATING THICKNESS
CONTACT CODE
CONTACT ROW ARRANGEMENT
CONTACT SPACING ARRANGEMENT
MOUNTING OPTIONS

STYLE
1- STANDARD STYLE (STRAIGHT)

PITCH	NUMBER OF CONTACTS	CONTACT ROW ARRANGEMENT	CONTACT SPACING ARRANGEMENT
2.54MM	96	a b c	1- ROWS FULLY LOADED
	48	a b c	
	64	a - c	1- ROWS FULLY LOADED
	32	a - c	
	32	a - -	1- ROWS FULLY LOADED
	16	a - -	
5.08MM	48	a b c	2- EVEN NUMBER LOADED
	24	a b c	
	32	a - c	2- EVEN NUMBER LOADED
	16	a - c	
	16	a - -	2- EVEN NUMBER LOADED
	8	a - -	

GOLD PLATING THICKNESS
2- GOLD FLASH
3- 15 MICROINCHES OF GOLD
6- 30 MICROINCHES OF GOLD

CONTACT CODE
21- PCB TAIL .157 (4.0) LG.
22- PCB TAIL .098 (2.5) LG.
40- W.W. TAIL .512 (13.0) LG.
41- W.W. TAIL .669 (17.0) LG.
70- PRESS-FIT TAIL .182 (4.6) LG.
73- PRESS-FIT TAIL .248 (6.3) LG.
80- PRESS-FIT, W.W.TAIL .512 (13.0) LG.
81- PRESS-FIT, W.W.TAIL .669 (17.0) LG.

CONTACT ROW ARRANGEMENT
1- CONTACTS ON ROW "A"
3- CONTACTS ON ROW "A," "B" AND "C"
6- CONTACTS ON ROW "A" AND "C"

CONTACT SPACING ARRANGEMENT
1- ROWS FULLY LOADED
2- EVEN NUMBER LOADED

MOUNTING OPTIONS
1- ø.110" (ø2.80mm) , THROUGH HOLE
3- ø.110" (ø2.80mm) HOLE WITH TWO-PRONG BOARD LOCK

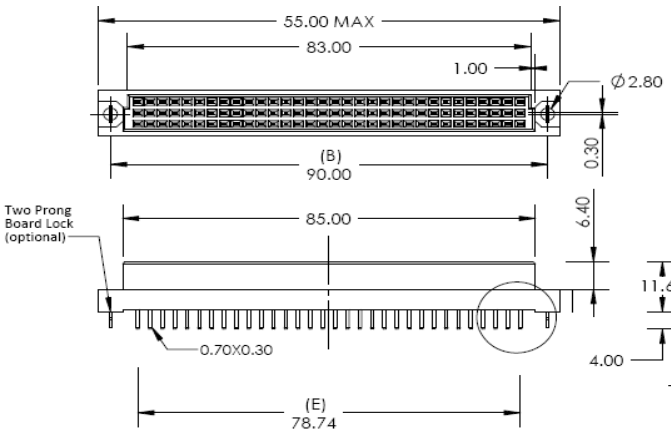

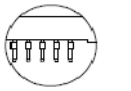
Press Fit Type

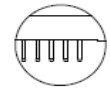
Dip Type

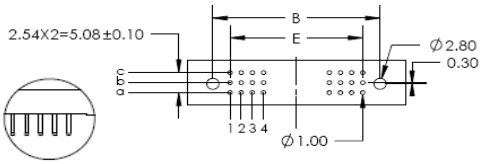

P.C. BOARD PATTERN

Dimension E at 2.54 Pitch:
1 Row: E = No. of Positions-1 X 2.54
2 Rows: E = (No. of Positions/2)-1 X 2.54
3 Rows: E = (No. of Positions/3)-1 X 2.54

Features:
· High density 96 Contacts 3 Row Metal-to-Metal Connector on 2.54mm (.100") Grid
· Contacts: Straight
· Contact Material: Phosphor Bronze with selective gold plating and tin on tails:
2-Gold Flash Plating
3- 15u" of Gold Plating
6- 30u" of Gold Plating
· Contact Tails: 0.7 x 0.3mm (.028" x .012") Rectangular
· Contact Spacing: 2.54 x 2.54mm (.100" x .100") single, double or triple rows; or 2.54 x 5.08mm (.100" x .200") single, double or triple rows.
· Available in: 8, 16, 24, 32, 48, 64, and 96 positions
· Connectors designed to meet DIN 41612-C (Female) specifications

Specifications:
· Current Rating: 2 Amperes @ 20°C
· Contact Material: Phosphor Bronze
· Contact Plating: Selective Gold Plating
· Contact Resistance: 30 milliohms, maximum
· Insulator Material: 30% Glass Filled PBT, UL 94V-0
· Insulation Resistance: Mated - 1000 Mega (10^6) ohms
· Dielectric Withstanding Voltage: 1000 V.A.C RMS
· Basic Grid: 2.54mm (.100")
· Operating Temperature: -55°C to +105°C

OCEAN CHIPS
Океан Электроники
Поставка электронных компонентов

Компания «Океан Электроники» предлагает заключение долгосрочных отношений при поставках импортных электронных компонентов на взаимовыгодных условиях!

Наши преимущества:

- Поставка оригинальных импортных электронных компонентов напрямую с производств Америки, Европы и Азии, а так же с крупнейших складов мира;
- Широкая линейка поставок активных и пассивных импортных электронных компонентов (более 30 млн. наименований);
- Поставка сложных, дефицитных, либо снятых с производства позиций;
- Оперативные сроки поставки под заказ (от 5 рабочих дней);
- Экспресс доставка в любую точку России;
- Помощь Конструкторского Отдела и консультации квалифицированных инженеров;
- Техническая поддержка проекта, помощь в подборе аналогов, поставка прототипов;
- Поставка электронных компонентов под контролем ВП;
- Система менеджмента качества сертифицирована по Международному стандарту ISO 9001;
- При необходимости вся продукция военного и аэрокосмического назначения проходит испытания и сертификацию в лаборатории (по согласованию с заказчиком);
- Поставка специализированных компонентов военного и аэрокосмического уровня качества (Xilinx, Altera, Analog Devices, Intersil, Interpoint, Microsemi, Actel, Aeroflex, Peregrine, VPT, Syfer, Eurofarad, Texas Instruments, MS Kennedy, Miteq, Cobham, E2V, MA-COM, Hittite, Mini-Circuits, General Dynamics и др.);

Компания «Океан Электроники» является официальным дистрибьютором и эксклюзивным представителем в России одного из крупнейших производителей разъемов военного и аэрокосмического назначения **«JONHON»**, а так же официальным дистрибьютором и эксклюзивным представителем в России производителя высокотехнологичных и надежных решений для передачи СВЧ сигналов **«FORSTAR»**.

AVIC JONHON

«JONHON» (основан в 1970 г.)

Разъемы специального, военного и аэрокосмического назначения:

(Применяются в военной, авиационной, аэрокосмической, морской, железнодорожной, горно- и нефтедобывающей отраслях промышленности)

«FORSTAR» (основан в 1998 г.)

ВЧ соединители, коаксиальные кабели, кабельные сборки и микроволновые компоненты:

(Применяются в телекоммуникациях гражданского и специального назначения, в средствах связи, РЛС, а так же военной, авиационной и аэрокосмической отраслях промышленности).

FORSTAR®

Телефон: 8 (812) 309-75-97 (многоканальный)
Факс: 8 (812) 320-03-32
Электронная почта: ocean@oceanchips.ru
Web: http://oceanchips.ru/
Адрес: 198099, г. Санкт-Петербург, ул. Калинина, д. 2, корп. 4, лит. А