THIS DRAWING IS UNPUBLISHED. RELEASED FOR PUBLICATION 1997
© COPYRIGHT 1997 BY TYCO ELECTRONICS CORPORATION. ALL RIGHTS RESERVED.

LOC	DIST
A1	-

REVISIONS

P	LTR	DESCRIPTION	DATE	DWN	APVD
	B4	Released as per ECR-07-019955	22.08.07	SK	TS

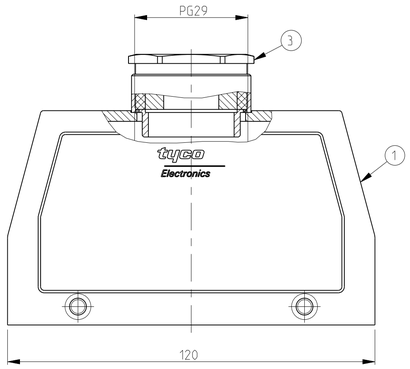

PN 1-6

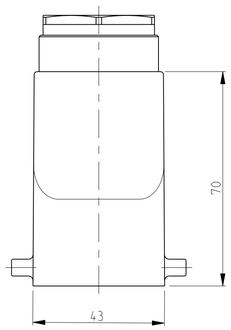

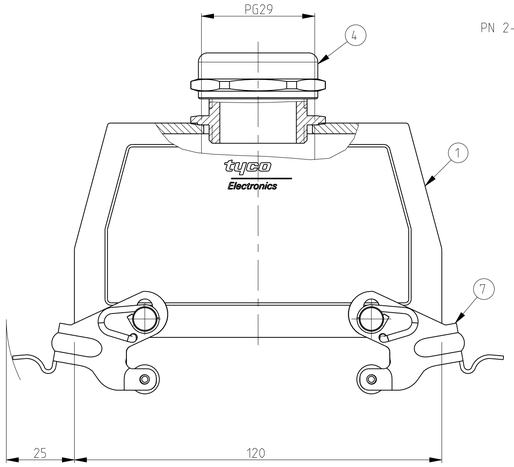

PN 2-1

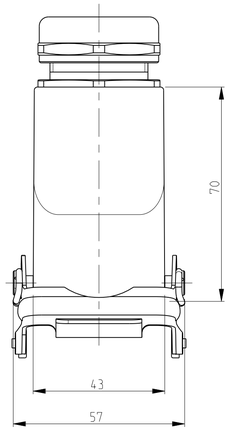

NOTES.

1 Material:Housing:Aluminium Diecasting Alloy

2 Surface:Varnish grey

3 Varnish on the inside not necessary

4 Packaging
Quantity 5 Pieces in a box

PN 2-6

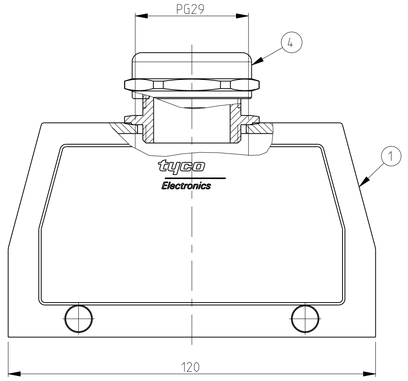

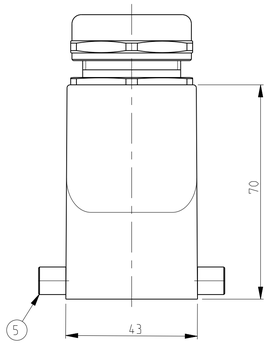

PN 1-7

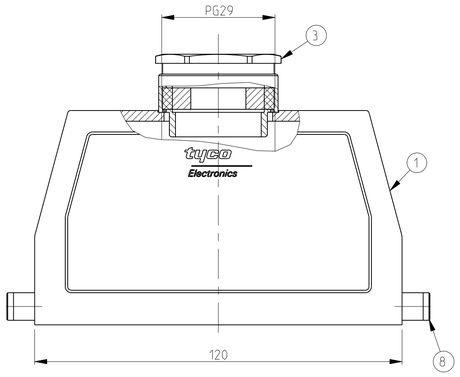

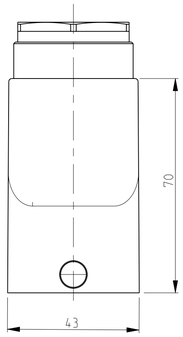

PN 2-1

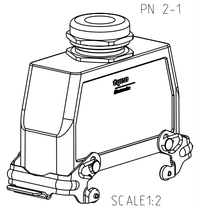

SCALE1:2

PN 1-7

SCALE1:2

PN 1-6

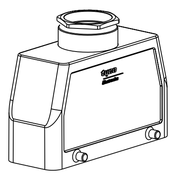

SCALE1:2

PN 2-6

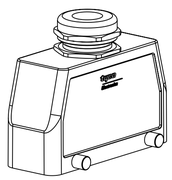

SCALE1:2

PN 1-1

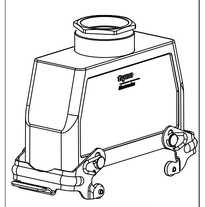

SCALE1:2

PN 1-1

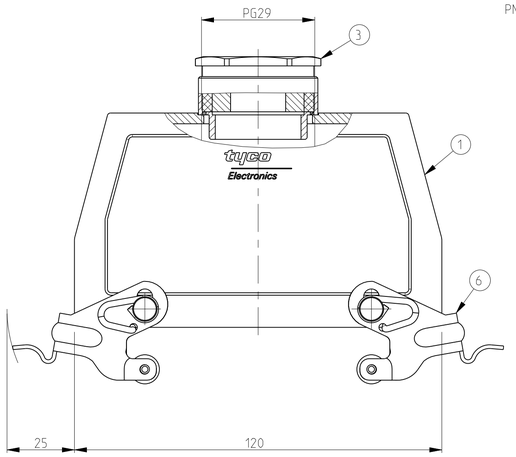

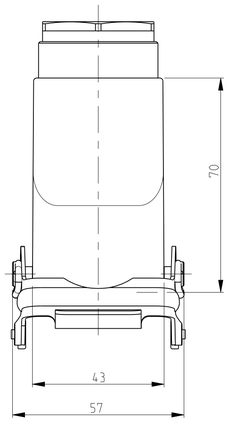

OBSOLETE	OBSOLETE	OBSOLETE												
1									ZB-Central clip	Stainless steel	-		11	
	1								ZB-Central clip	Steel	Zinc plated	Blue	10	
		2							LB-Clip bolt	Stainless steel	-		9	
			2						LB-Clip bolt	Steel	Zinc plated	Blue	8	
				2					VS-Side clip	Stainless steel	-		7	
					2				VS-Side clip	Steel	Zinc plated	Blue	6	
						4			VS-Clip bolt	Stainless steel	-		5	
1		1		1		1			HUT-Gland fitting Pg29	Brass	Nickel plated		4	
	1		1		1		1	1	PG-Gland fitting Pg29	Brass	Nickel plated		3	
1		1		1		1			Hood HB.24.Pg.1.29	Aluminium	Aluminium oxide	Black	2	
	1		1		1		1	1	Hood HB.24.Pg.1.29	Aluminium	-	Grey	1	
2-3	1-3	2-7	1-7	2-1	1-1	2-6	1-6		DESCRIPTION	MATERIAL	SURFACE	COLOR	ITEM NO	REMARKS

ORDERING TEXT

HB.24.Sto.1.29

HB.-K.24.Sto.1.29

HB24.Sto-VS.1.29

HB.-K.24.Sto-VS.1.29

HB.24.Sto-GR.1.29

~~HB-K.24.Sto-GR.1.29~~

~~HB-Z.24.Sto.1.29~~

~~HB-K/Z.24.Sto-ZB.1.29~~

THIS DRAWING IS A CONTROLLED DOCUMENT FOR TYCO ELECTRONICS CORPORATION IT IS SUBJECT TO CHANGE AND THE CONTROLLING ENGINEERING ORGANIZATION SHOULD BE CONTACTED FOR THE LATEST REVISION.

DIMENSIONS: mm

TOLERANCES UNLESS OTHERWISE SPECIFIED:
ANSI Y14.5M-1982
ASME Y14.5-1982
ISO 2768-mK
DIN 16901-120

0 PLC	±	
1 PLC	±	
2 PLC	±	
3 PLC	±	
4 PLC	±	
ANGLES	±	

MATERIAL -

FINISH -

DWN	Schweiger	17.07.1997
CHK	Schnurfeil	17.07.1997
APVD	-	
PRODUCT SPEC	108-74001 108-74003	
APPLICATION SPEC	114-74001 114-74004	
WEIGHT	-	

Tyco Electronics

Tyco Electronics,AMP.GmbH
D-53819.Neunkirchen.Germany

NAME: Hood HB.24

SIZE	CAGE CODE	DRAWING NO	RESTRICTED TO
A1	00779	C-1102326	-

CUSTOMER DRAWING

SCALE 1:1 SHEET 1 OF 1 REV B4

OCEAN CHIPS
Океан Электроники
Поставка электронных компонентов

Компания «Океан Электроники» предлагает заключение долгосрочных отношений при поставках импортных электронных компонентов на взаимовыгодных условиях!

Наши преимущества:

- Поставка оригинальных импортных электронных компонентов напрямую с производств Америки, Европы и Азии, а так же с крупнейших складов мира;
- Широкая линейка поставок активных и пассивных импортных электронных компонентов (более 30 млн. наименований);
- Поставка сложных, дефицитных, либо снятых с производства позиций;
- Оперативные сроки поставки под заказ (от 5 рабочих дней);
- Экспресс доставка в любую точку России;
- Помощь Конструкторского Отдела и консультации квалифицированных инженеров;
- Техническая поддержка проекта, помощь в подборе аналогов, поставка прототипов;
- Поставка электронных компонентов под контролем ВП;
- Система менеджмента качества сертифицирована по Международному стандарту ISO 9001;
- При необходимости вся продукция военного и аэрокосмического назначения проходит испытания и сертификацию в лаборатории (по согласованию с заказчиком);
- Поставка специализированных компонентов военного и аэрокосмического уровня качества (Xilinx, Altera, Analog Devices, Intersil, Interpoint, Microsemi, Actel, Aeroflex, Peregrine, VPT, Syfer, Eurofarad, Texas Instruments, MS Kennedy, Miteq, Cobham, E2V, MA-COM, Hittite, Mini-Circuits, General Dynamics и др.);

Компания «Океан Электроники» является официальным дистрибьютором и эксклюзивным представителем в России одного из крупнейших производителей разъемов военного и аэрокосмического назначения **«JONHON»**, а так же официальным дистрибьютором и эксклюзивным представителем в России производителя высокотехнологичных и надежных решений для передачи СВЧ сигналов **«FORSTAR»**.

AVIC JONHON

«JONHON» (основан в 1970 г.)

Разъемы специального, военного и аэрокосмического назначения:

(Применяются в военной, авиационной, аэрокосмической, морской, железнодорожной, горно- и нефтедобывающей отраслях промышленности)

«FORSTAR» (основан в 1998 г.)

ВЧ соединители, коаксиальные кабели, кабельные сборки и микроволновые компоненты:

(Применяются в телекоммуникациях гражданского и специального назначения, в средствах связи, РЛС, а так же военной, авиационной и аэрокосмической отраслях промышленности).

FORSTAR®

Телефон: 8 (812) 309-75-97 (многоканальный)
Факс: 8 (812) 320-03-32
Электронная почта: ocean@oceanchips.ru
Web: http://oceanchips.ru/
Адрес: 198099, г. Санкт-Петербург, ул. Калинина, д. 2, корп. 4, лит. А