DIMENSIONS

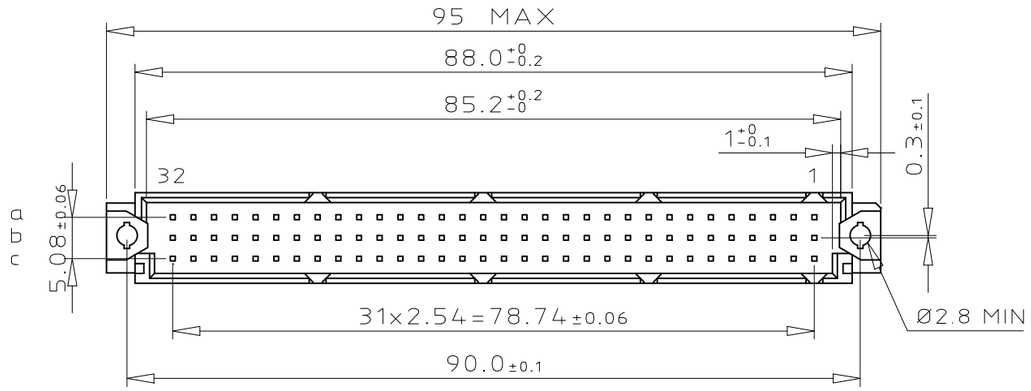

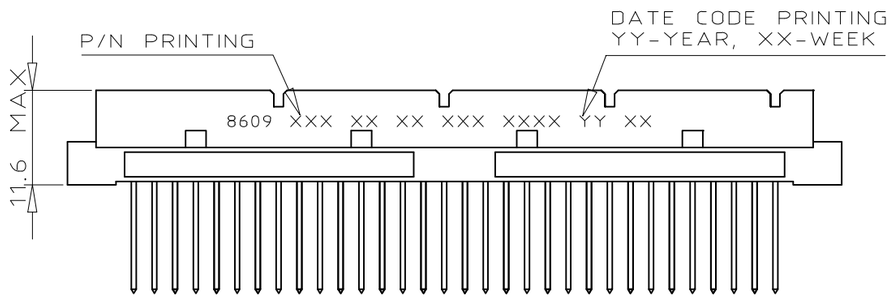

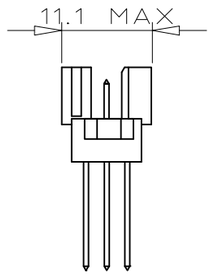

TERMINATION

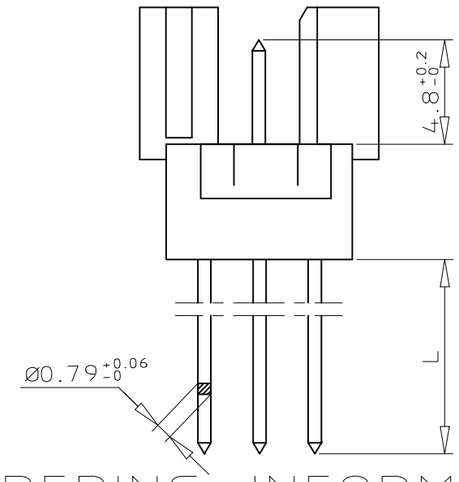

PCB LAYOUT

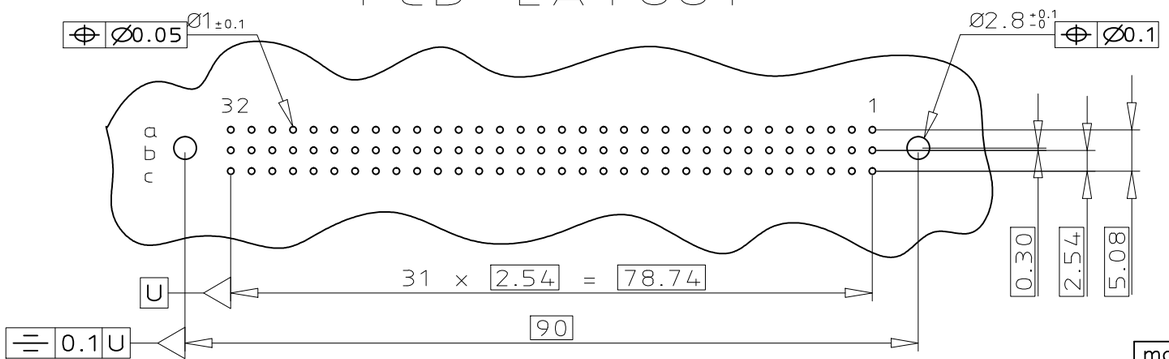

ORDERING INFORMATION

SERIES	8609	3	96	7	8	15	7	4	5	ELF

ROWS FITTED WITH CONTACTS
- ROW a - - — 1 — 32
- ROW a b c — 3 — 96
- ROW a - c — 4 — 64
- ROW a - c — 4 — 32

NO. OF CONTACTS

TYPE OF INSULATOR
- 3 ROW MALE INSULATOR — 7

METHOD OF MOUNTING
- REVERSE MOUNTING - STYLE R — 8

TERMINATION STYLE
- WIRE WRAP L=13.1 +0.5 −0.2 — 15
- WIRE WRAP L=18.2 +0.5 −0.2 — 25

OPTIONS
- NO OPTION — 7

PERFORMANCE CLASS
- DIN 41612 CLASS 3 — 4
- DIN 41612 CLASS 2 — 5
- DIN 41612 CLASS 1 — 6
- AS PER MIL C 55302 / JSS 50808 — 8

PITCH PER ROW
- 2.54 mm — 5
- 5.08 mm — 8

LEAD FREE VERSION — ELF

GENERAL CHARACTERISTICS & RoHS INFO

REFER DRAWING C-8609-0000A

mat'l. code				surface	tolerance	projection
SEE DWG C-8609-0000A				ISO 1302	ISO 406 ISO 1101	
ltr	ecn no	dr	date	tolerances unless otherwise specified		
A	104-0063	MINI	2004-09-17	angles	linear 0.X ±0.1	mm
B	105-0089	MINI	2005-05-19		0.XX ±0.1	
C	105-0174	MINI	2005-09-27	0°±2°	0.XXX ±0.1	scale 3:2
D	106-0061	MINI	2006-05-31	dr	MINI K V	2004-09-17
E	108-0146	KR	2008-10-21	engr	RAKHEE G	2004-09-17
F	109-0200	KR	2009-09-22	chr	S ALOSIUS	2010-12-04
G	110-0234	SAL	2010-12-04	appd	S ALOSIUS	2010-12-04
sheet index	revision	G				
	sheet	1				

product family: 8609

title: DIN REVERSE HEADER

dwg no: C-8609-2005 — sheet 1 of 1 — size A3

type Product Customer Drawing

form: A3

FCIconnect.com
Copyright FCI

OCEAN CHIPS
Океан Электроники
Поставка электронных компонентов

Компания «Океан Электроники» предлагает заключение долгосрочных отношений при поставках импортных электронных компонентов на взаимовыгодных условиях!

Наши преимущества:

- Поставка оригинальных импортных электронных компонентов напрямую с производств Америки, Европы и Азии, а так же с крупнейших складов мира;
- Широкая линейка поставок активных и пассивных импортных электронных компонентов (более 30 млн. наименований);
- Поставка сложных, дефицитных, либо снятых с производства позиций;
- Оперативные сроки поставки под заказ (от 5 рабочих дней);
- Экспресс доставка в любую точку России;
- Помощь Конструкторского Отдела и консультации квалифицированных инженеров;
- Техническая поддержка проекта, помощь в подборе аналогов, поставка прототипов;
- Поставка электронных компонентов под контролем ВП;
- Система менеджмента качества сертифицирована по Международному стандарту ISO 9001;
- При необходимости вся продукция военного и аэрокосмического назначения проходит испытания и сертификацию в лаборатории (по согласованию с заказчиком);
- Поставка специализированных компонентов военного и аэрокосмического уровня качества (Xilinx, Altera, Analog Devices, Intersil, Interpoint, Microsemi, Actel, Aeroflex, Peregrine, VPT, Syfer, Eurofarad, Texas Instruments, MS Kennedy, Miteq, Cobham, E2V, MA-COM, Hittite, Mini-Circuits, General Dynamics и др.);

Компания «Океан Электроники» является официальным дистрибьютором и эксклюзивным представителем в России одного из крупнейших производителей разъемов военного и аэрокосмического назначения **«JONHON»**, а так же официальным дистрибьютором и эксклюзивным представителем в России производителя высокотехнологичных и надежных решений для передачи СВЧ сигналов **«FORSTAR»**.

AVIC JONHON

«JONHON» (основан в 1970 г.)

Разъемы специального, военного и аэрокосмического назначения:

(Применяются в военной, авиационной, аэрокосмической, морской, железнодорожной, горно- и нефтедобывающей отраслях промышленности)

«FORSTAR» (основан в 1998 г.)

ВЧ соединители, коаксиальные кабели, кабельные сборки и микроволновые компоненты:

(Применяются в телекоммуникациях гражданского и специального назначения, в средствах связи, РЛС, а так же военной, авиационной и аэрокосмической отраслях промышленности).

FORSTAR®

Телефон: 8 (812) 309-75-97 (многоканальный)
Факс: 8 (812) 320-03-32
Электронная почта: ocean@oceanchips.ru
Web: http://oceanchips.ru/
Адрес: 198099, г. Санкт-Петербург, ул. Калинина, д. 2, корп. 4, лит. А