THIS DRAWING IS UNPUBLISHED.
VERTRAULICHE UNVEROEFFENTLICHTE ZEICHNUNG
© COPYRIGHT 1998 BY AMP INCORPORATED. ALL RIGHTS RESERVED.
ALLE RECHTE VORBEHALTEN

RELEASED FOR PUBLICATION ,1998
FREI FUER VEROEFFENTLICHUNG

MATED WITH:
PASSEND ZU:
HIP-BG4

LOC	DIST
AI	-

PROJEKT NR.: -

REVISIONS
AENDERUNGEN

P	LTR	DESCRIPTION BESCHREIBUNG	DATE	DWN	APVD
	B5	ECR-17-014011	28MAR2018	SG	MKO

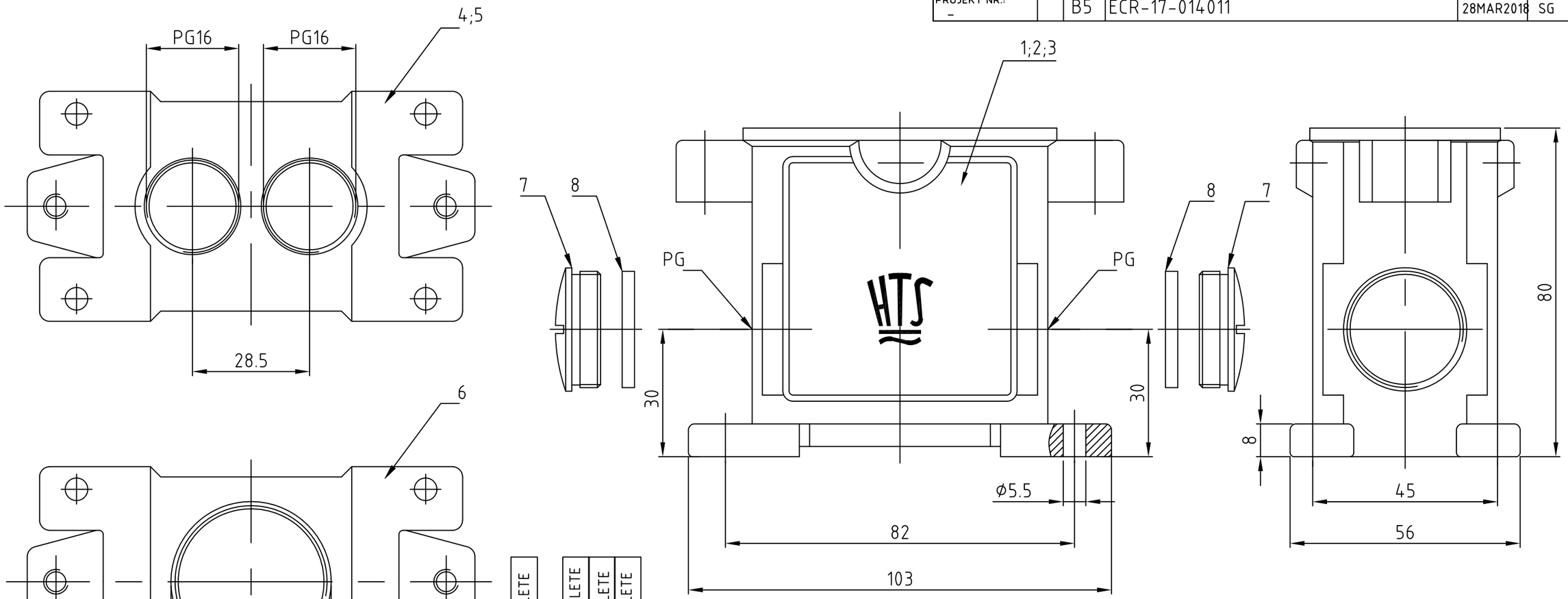

	OBSOLETE		OBSOLETE	OBSOLETE	OBSOLETE						
								1	2	2	
1	-	2	-	-	-	O-Ring Pg 29	-	-	black/schwarz	8	
1	-	2	-	-	-	Blindstopfen Pg 21	Ms	vernickelt	-	7	
1	-	-	-	-	-	Sockelgehäuse HIP-K.10/24	aluminium/ALU	Hard Coat	black/schwarz	6	1xPG29-Gewinde im Boden
-	-	1	-	-	-	Sockelgehäuse HIP-K.10/24	aluminium/ALU	Hard Coat	black/schwarz	5	2xPG16-Gewinde im Boden
-	-	-	1	-	-	Sockelgehäuse HIP.10/24	aluminium/ALU	-	grau/grey	4	2xPG16-Gewinde im Boden
-	1	-	-	-	-	Sockelgehäuse HIP-K.10/24	aluminium/ALU	Hard Coat	black/schwarz	3	Pg29
-	-	-	-	1	-	Sockelgehäuse HIP-K.10/24	aluminium/ALU	Hard Coat	black/schwarz	2	Pg21
-	-	-	-	-	1	Sockelgehäuse HIP.10/24	aluminium/ALU	-	grau/grey	1	Pg21
0-1	6-5	6-1	6-0	2-5	1-5	DESCRIPTION / BENENNUNG	MATERIAL	SURFACE / OBERFLÄCHE	COLOR / FARBE	ITEM NO. POS.	NOTES / BEMERKUNGEN

Notes,

1. Material: Housing: aluminium diecasting alloy
2. Surface: Varnisch- black; grey
3. Varnisch on the inside not necessarily

Bemerkungen,

1. Material: Gehäuse: Alu-Druckguß-Legierung
2. Oberfläche: Lackierung - schwarz; grau
3. Lackierung im Gehäuseinnere ist nicht notwendig

HIP-K.10/24.SG.1.21.G+1.29.GB
~~HIP-K.10/24.SG.2.29.G~~
HIP-K.10/24.SG.2.21.G+2.16.GB
~~HIP.10/24.SG.2.21.Z+2.16.GB~~
~~HIP-K.10/24.SG.2.21.G~~
~~HIP.10/24.SG.2.21.G~~

ORDERING TEXT / BESTELLTEXT

THIS DRAWING IS A CONTROLLED DOCUMENT FOR AMP INCORPORATED.
IT IS SUBJECT TO CHANGE AND THE CONTROLLING ENGINEERING ORGANIZATION SHOULD BE CONTACTED FOR THE LATEST REVISION.
DIESES ZEICHNUNGSDOKUMENT WIRD DURCH AMP INCORPORATED KONTROLLIERT.
AENDERUNGEN, DIE DEM TECHNISCHEN FORTSCHRITT DIENEN, SIND VORBEHALTEN.
DEN JEWEILS LETZTGUELTIGEN AENDERUNGSSTAND ERFAHREN SIE AUF ANFRAGE.

DIMENSIONS: DIMENSIONEN: mm

TOLERANCES UNLESS OTHERWISE SPECIFIED: ALLGEMEINTOLERANZEN
n. ISO 8015
n. ISO 2768 - mH -E
n. DIN 16901 - 140
0 PLC #
1 PLC #
2 PLC #
3 PLC #
ANGLES /WINKEL #

MATERIAL 1

FINISH /OBERFLAECHE/FARBE 2

DWN	Schneider	10.11.98
CHK	Schweiger	10.11.98
APVD	-	-
PRODUCT SPEC PRODUKTSPEZ.	-	
APPLICATION SPEC VERARBEITUNGSSPEZ.	-	
WEIGHT GEWICHT	290g	

TE Connectivity

NAME
Surface mounted housing side entry
Sockelgehäuse HIP/HIP-K.10/24

SIZE	CAGE CODE	DRAWING NO ZEICHNUNGS-NR.	RESTRICTED TO NUR FUER
A3	00779	C- 1102611	-

CUSTOMER DRAWING /KUNDENZEICHNUNG

SCALE MASSSTAB	SHEET BLATT	OF VON	REV.
1:1	1	1	B5

AMP 1470-19 REV 27JUN96

This is a TRANSLATED file from Computervision, Inc., Medusa Revision 12.2.5T

I:\ABLAGE\PE\ACAD\ZEI-C\C1102611

OCEAN CHIPS
Океан Электроники
Поставка электронных компонентов

Компания «Океан Электроники» предлагает заключение долгосрочных отношений при поставках импортных электронных компонентов на взаимовыгодных условиях!

Наши преимущества:

- Поставка оригинальных импортных электронных компонентов напрямую с производств Америки, Европы и Азии, а так же с крупнейших складов мира;
- Широкая линейка поставок активных и пассивных импортных электронных компонентов (более 30 млн. наименований);
- Поставка сложных, дефицитных, либо снятых с производства позиций;
- Оперативные сроки поставки под заказ (от 5 рабочих дней);
- Экспресс доставка в любую точку России;
- Помощь Конструкторского Отдела и консультации квалифицированных инженеров;
- Техническая поддержка проекта, помощь в подборе аналогов, поставка прототипов;
- Поставка электронных компонентов под контролем ВП;
- Система менеджмента качества сертифицирована по Международному стандарту ISO 9001;
- При необходимости вся продукция военного и аэрокосмического назначения проходит испытания и сертификацию в лаборатории (по согласованию с заказчиком);
- Поставка специализированных компонентов военного и аэрокосмического уровня качества (Xilinx, Altera, Analog Devices, Intersil, Interpoint, Microsemi, Actel, Aeroflex, Peregrine, VPT, Syfer, Eurofarad, Texas Instruments, MS Kennedy, Miteq, Cobham, E2V, MA-COM, Hittite, Mini-Circuits, General Dynamics и др.);

Компания «Океан Электроники» является официальным дистрибьютором и эксклюзивным представителем в России одного из крупнейших производителей разъемов военного и аэрокосмического назначения **«JONHON»**, а так же официальным дистрибьютором и эксклюзивным представителем в России производителя высокотехнологичных и надежных решений для передачи СВЧ сигналов **«FORSTAR»**.

AVIC JONHON

«JONHON» (основан в 1970 г.)

Разъемы специального, военного и аэрокосмического назначения:

(Применяются в военной, авиационной, аэрокосмической, морской, железнодорожной, горно- и нефтедобывающей отраслях промышленности)

«FORSTAR» (основан в 1998 г.)

ВЧ соединители, коаксиальные кабели, кабельные сборки и микроволновые компоненты:

(Применяются в телекоммуникациях гражданского и специального назначения, в средствах связи, РЛС, а так же военной, авиационной и аэрокосмической отраслях промышленности).

FORSTAR®

Телефон: 8 (812) 309-75-97 (многоканальный)
Факс: 8 (812) 320-03-32
Электронная почта: ocean@oceanchips.ru
Web: http://oceanchips.ru/
Адрес: 198099, г. Санкт-Петербург, ул. Калинина, д. 2, корп. 4, лит. А