Produkt-Nr.:		1	2	3	4	5	6	7	8	9	0	00			
6450.xxx End-Nr.	000 ◥	001 ◢	002 ◢	003 ◢	004 ◢	005 ◢	006 ◢	007 ◢	008 ◢	009 ◢	010 ◢	011			
Produkt-Nr.:														+	−
6450.xxx End-Nr.														028	029
Produkt-Nr.:		●				#									
6450.xxx End-Nr.		031				035									
Produkt-Nr.:									C		E			H	
6450.xxx End-Nr.									053 ◢		055 ◢			058 ◢	
Produkt-Nr.:	J		L	M	N	O		Q	R	S			V	W	X
6450.xxx End-Nr.	060 ◢		062 ◢	063 ◢	064 ◢	065 ◢		067 ◢	068 ◢	069 ◢			072 ◢	073 ◢	074 ◢
Produkt-Nr.:	Y	Z													
6450.xxx End-Nr.	075 ◢	076 ◢													
Produkt-Nr.:						⏲				⇨					
6450.xxx End-Nr.						095				099					
Produkt-Nr.:															
6450.xxx End-Nr.															
Produkt-Nr.:															
6450.xxx End-Nr.															
Produkt-Nr.:															
6450.xxx End-Nr.															
Produkt-Nr.:													?		>>
6450.xxx End-Nr.													162		164
Produkt-Nr.:	⧉	⇔		→	•										
6450.xxx End-Nr.	165	166		168	169										
Produkt-Nr.:															
6450.xxx End-Nr.															
Produkt-Nr.:															
6450.xxx End-Nr.															

Die Zeichen entsprechen etwa der Darstellung!
Sign correspond nearly to representation!

blue white	blau weiß	9
green white	gruen weiß	8
yellow white	gelb weiß	7
red white	rot weiß	6
anthracite white	anthrazit weiß	5
brown white	braun weiß	4
dark grey white	dunkelgrau weiß	3
	ergograu	2
grey white	grau weiß	1
Key-button Sign	Tastenknopf Zeichen	End-Nr.

* Anmerkung: Die mit ◥ (ohne Zeichen) und ◢ (mit Zeichen) versehenen Ausfuehrungen entsprechen dem Standardprogramm. Alle nicht so gekennzeichneten Zeichen und Farben sind nur auf Anfrage lieferbar!
Bei Bestellung von Tastenknoepfen ohne Zeichen bleibt die End-Nr. entsprechend der Tastenknopffarbe dieselbe.

All versions which are marked ◥ (with out sign) and ◢ (with sign) are according to our standard program. All symbols and colours which are not marked in that way are available on request only!
In case there are ordered buttons without symbol, the last 3 digits of the number remain unchanged which is in accordance with the number of the button's colour.

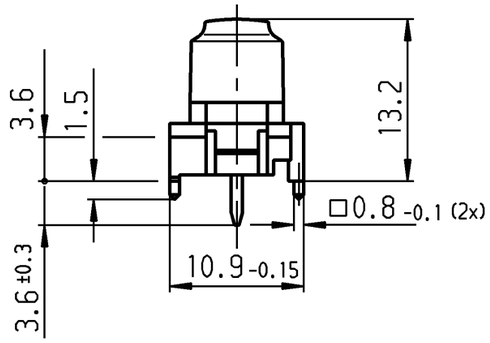

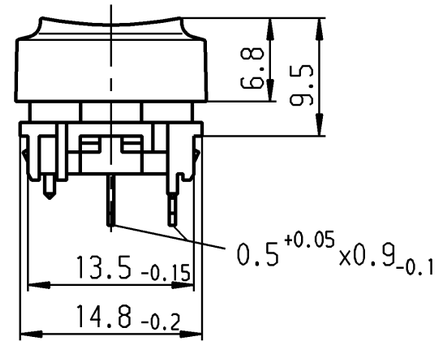

Recommended cut-out for snap-in fixing
(edge opposite to snap-in direction)

Empfohlener Ausschnitt fuer Rastbefestigung
(Grat gegenueber Bestueckungsseite)

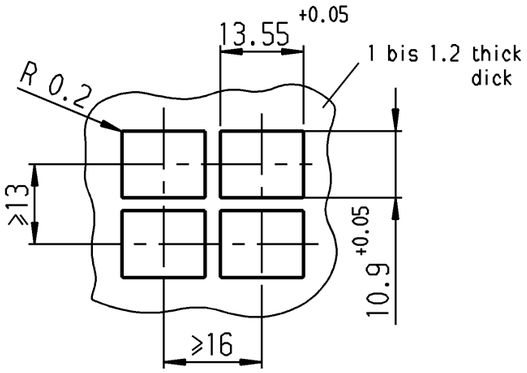

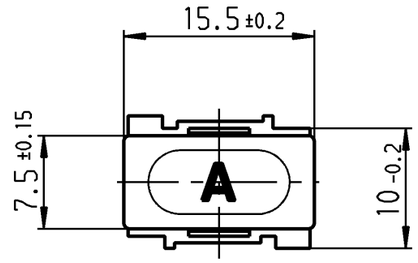

Recommended terminal layout, side of component;
tolerance as per DIN IEC 326 item 3 very fine.
Empfohlenes Lochbild, Bauteileseite;
Toleranz nach DIN IEC 326 Teil 3 sehr fein

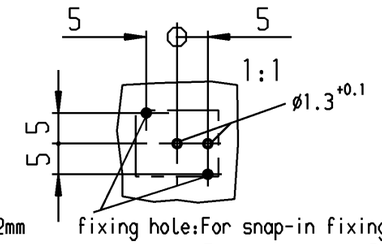

SPNO

Schließer 1-polig

total travel	Gesamtweg	1.4 mm ±0.2mm
actuating force	Betaetigungskraft	ca. 0.7 N
voltage rating	Schaltspannung	max. 28 V
	Schaltstrom	max. 100 mA

fixing hole: For snap-in fixing ø1,3 +0,1
For mounting on PC-board
fitted for the desired place.

Fixierloch: Fuer Rahmenmontage ø1,3 +0,1
Fuer Lpl-Montage an den
gewuenschten Sitz angepasst.

Marking
Aufschrift
ⓜ

Allgemeintoleranzen/UNTOLERANCED DIMENSIONS

Für Längen und Radien FOR LENGTHS AND RADII. ±	Abmaße in mm für Nennmaßbereich in mm ALL DIMENSIONS ARE IN MILLIMETRES bis/UP TO 6	über/OVER 6 bis/UP TO 30	über/OVER 30
	0.2	0.4	

PROJECTION

x	57376	18.03.08 BRC	s	35612	15.05.03 wj
w	48579	05.06.07 Mut	r	26276	30.06.98 ws
v	38995	13.04.04 wj	q	25574	24.11.97 ws
u	39258	10.12.03 wj			
t	38683	30.10.03 wj	y	58349	20.05.08 BRC
Ausg. ISSUE	Änderung REVISION	gez. DRAWN BY	Ausg. ISSUE	Änderung REVISION	gez. DRAWN BY

Pause COPY

Blatt SHEET

Original DIN A3 | Maßstab SCALE 2:1

0 10 20 30 mm

gez./DRAWN BY 17.11.88 ws
gepr./CHECKED BY Sa

Ersatz für/REPLACEMENT OF
6450.0001 v.16.08.77

K

Zeichn./DRAWING NO. 6450.0001

Taste
Keyboard-switch

MARQUARDT
Marquardt GmbH, D-78604 Rietheim-Weilheim

Schutzvermerk nach DIN 34 beachten
COPYRIGHT RESERVED

OCEAN CHIPS
Океан Электроники
Поставка электронных компонентов

Компания «Океан Электроники» предлагает заключение долгосрочных отношений при поставках импортных электронных компонентов на взаимовыгодных условиях!

Наши преимущества:

- Поставка оригинальных импортных электронных компонентов напрямую с производств Америки, Европы и Азии, а так же с крупнейших складов мира;
- Широкая линейка поставок активных и пассивных импортных электронных компонентов (более 30 млн. наименований);
- Поставка сложных, дефицитных, либо снятых с производства позиций;
- Оперативные сроки поставки под заказ (от 5 рабочих дней);
- Экспресс доставка в любую точку России;
- Помощь Конструкторского Отдела и консультации квалифицированных инженеров;
- Техническая поддержка проекта, помощь в подборе аналогов, поставка прототипов;
- Поставка электронных компонентов под контролем ВП;
- Система менеджмента качества сертифицирована по Международному стандарту ISO 9001;
- При необходимости вся продукция военного и аэрокосмического назначения проходит испытания и сертификацию в лаборатории (по согласованию с заказчиком);
- Поставка специализированных компонентов военного и аэрокосмического уровня качества (Xilinx, Altera, Analog Devices, Intersil, Interpoint, Microsemi, Actel, Aeroflex, Peregrine, VPT, Syfer, Eurofarad, Texas Instruments, MS Kennedy, Miteq, Cobham, E2V, MA-COM, Hittite, Mini-Circuits, General Dynamics и др.);

Компания «Океан Электроники» является официальным дистрибьютором и эксклюзивным представителем в России одного из крупнейших производителей разъемов военного и аэрокосмического назначения **«JONHON»**, а так же официальным дистрибьютором и эксклюзивным представителем в России производителя высокотехнологичных и надежных решений для передачи СВЧ сигналов **«FORSTAR»**.

AVIC JONHON

«JONHON» (основан в 1970 г.)

Разъемы специального, военного и аэрокосмического назначения:

(Применяются в военной, авиационной, аэрокосмической, морской, железнодорожной, горно- и нефтедобывающей отраслях промышленности)

«FORSTAR» (основан в 1998 г.)

ВЧ соединители, коаксиальные кабели, кабельные сборки и микроволновые компоненты:

(Применяются в телекоммуникациях гражданского и специального назначения, в средствах связи, РЛС, а так же военной, авиационной и аэрокосмической отраслях промышленности).

FORSTAR®

Телефон: 8 (812) 309-75-97 (многоканальный)
Факс: 8 (812) 320-03-32
Электронная почта: ocean@oceanchips.ru
Web: http://oceanchips.ru/
Адрес: 198099, г. Санкт-Петербург, ул. Калинина, д. 2, корп. 4, лит. А