REVISIONS					
ZONE	LTR	ECO	DESCRIPTION	DATE	APPROVED
	A	20709	PROD. RELEASE 3-5-76 DWH	3-8-76	MO
	A1	43626	REMOVED DELRIN PLUG,SEE ECN	12/26/7	TL
	B	44061	Update per ECO-10-021750	11/1/2010	PJS

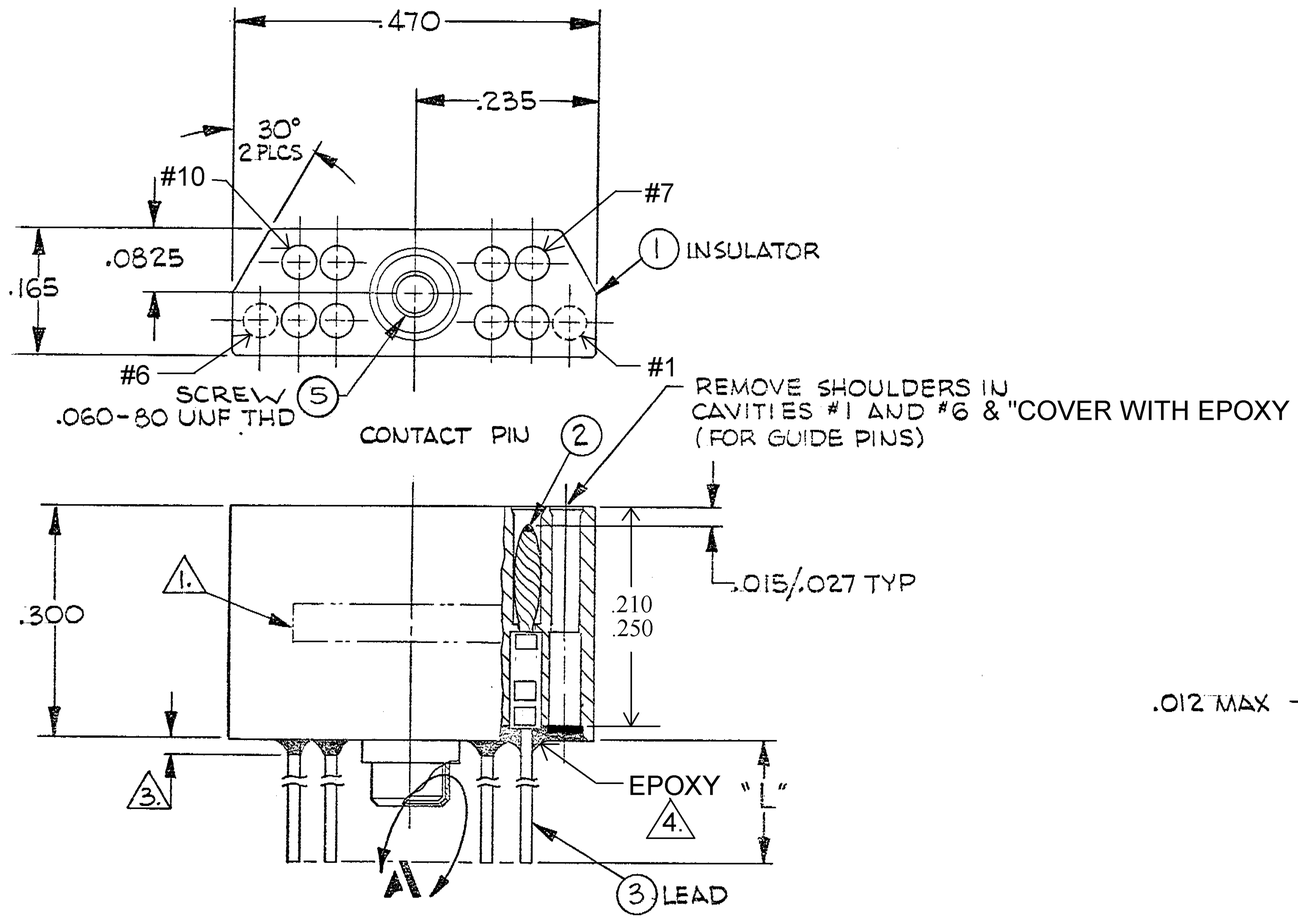

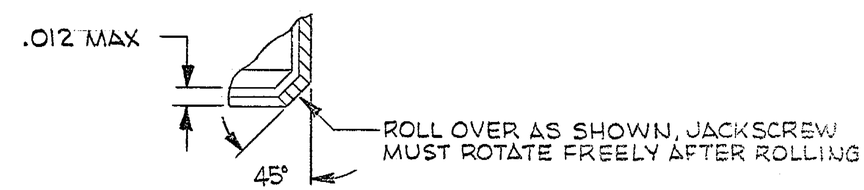

DETAIL A SCALE ~ NONE

NOTES:

1. MARK PER TPD.

2. CRIMP LEADS INTO CONTACTS PER MEP 302-05

3. EPOXY WICKING - UNINSULATED WIRE - .050 MAX
INSULATED WIRE UP TO #25 AWG - .125 MAX
INSULATED WIRE #24 AWG AND LARGER - .200 MAX

4. EPOXY AS SHOWN WITH P/N: 983527-1 AND/OR 1325708-1.

QTY REQD	CODE IDENT	PART OR IDENTIFYING NO.	NOMENCLATURE OR DESCRIPTION

PARTS LIST

UNLESS OTHERWISE SPECIFIED DIMENSIONS ARE IN INCHES TOLERANCES ARE:
FRACTIONS ± 1/64 DECIMALS .XX ± .01 .XXX ± .005 ANGLES ± 1/2°

MATERIAL

FINISH

CONTRACT NO.

APPROVALS		DATE
DRAWN	David Hooper	3/5/76
CHECKED	MO	3-8-76
PR. ENG	M DAORAWSKI	3-8-76
APPD.		

Tyco Electronics — Tyco Electronics Corporation, Harrisburg, PA 17105-3608

JACKMATE PLUG ASSY MCJB2-10P

095-0000-0132

PROD. CODE 834

CODE M

SIZE	CODE IDENT NO.	DRAWING NO.
B	98278	9-1532147-8

SCALE — SHEET 1 OF 1

NEXT ASSY	USED ON
APPLICATION	

DO NOT SCALE DRAWING

These drawings and specifications are the property of Microdot Inc., are issued in strict confidence and shall not be divulged, be reproduced or copied, or used as the basis for the manufacture or sale of any article without written permission of Microdot Inc.

BISHOP GRAPHICS/ACCUPRESS REORDER NO. 2197

OCEAN CHIPS
Океан Электроники
Поставка электронных компонентов

Компания «Океан Электроники» предлагает заключение долгосрочных отношений при поставках импортных электронных компонентов на взаимовыгодных условиях!

Наши преимущества:

- Поставка оригинальных импортных электронных компонентов напрямую с производств Америки, Европы и Азии, а так же с крупнейших складов мира;
- Широкая линейка поставок активных и пассивных импортных электронных компонентов (более 30 млн. наименований);
- Поставка сложных, дефицитных, либо снятых с производства позиций;
- Оперативные сроки поставки под заказ (от 5 рабочих дней);
- Экспресс доставка в любую точку России;
- Помощь Конструкторского Отдела и консультации квалифицированных инженеров;
- Техническая поддержка проекта, помощь в подборе аналогов, поставка прототипов;
- Поставка электронных компонентов под контролем ВП;
- Система менеджмента качества сертифицирована по Международному стандарту ISO 9001;
- При необходимости вся продукция военного и аэрокосмического назначения проходит испытания и сертификацию в лаборатории (по согласованию с заказчиком);
- Поставка специализированных компонентов военного и аэрокосмического уровня качества (Xilinx, Altera, Analog Devices, Intersil, Interpoint, Microsemi, Actel, Aeroflex, Peregrine, VPT, Syfer, Eurofarad, Texas Instruments, MS Kennedy, Miteq, Cobham, E2V, MA-COM, Hittite, Mini-Circuits, General Dynamics и др.);

Компания «Океан Электроники» является официальным дистрибьютором и эксклюзивным представителем в России одного из крупнейших производителей разъемов военного и аэрокосмического назначения **«JONHON»**, а так же официальным дистрибьютором и эксклюзивным представителем в России производителя высокотехнологичных и надежных решений для передачи СВЧ сигналов **«FORSTAR»**.

AVIC JONHON

«JONHON» (основан в 1970 г.)

Разъемы специального, военного и аэрокосмического назначения:

(Применяются в военной, авиационной, аэрокосмической, морской, железнодорожной, горно- и нефтедобывающей отраслях промышленности)

«FORSTAR» (основан в 1998 г.)

ВЧ соединители, коаксиальные кабели, кабельные сборки и микроволновые компоненты:

(Применяются в телекоммуникациях гражданского и специального назначения, в средствах связи, РЛС, а так же военной, авиационной и аэрокосмической отраслях промышленности).

FORSTAR®

Телефон: 8 (812) 309-75-97 (многоканальный)
Факс: 8 (812) 320-03-32
Электронная почта: ocean@oceanchips.ru
Web: http://oceanchips.ru/
Адрес: 198099, г. Санкт-Петербург, ул. Калинина, д. 2, корп. 4, лит. А