THIS DRAWING IS UNPUBLISHED. RELEASED FOR PUBLICATION -,- .
© COPYRIGHT - By - ALL RIGHTS RESERVED.

LOC	DIST
ES	00

REVISIONS

P	LTR	DESCRIPTION	DATE	DWN	APVD
	H7	REVISED PER ECR-13-003827	4MAR2013	R.M	C.W

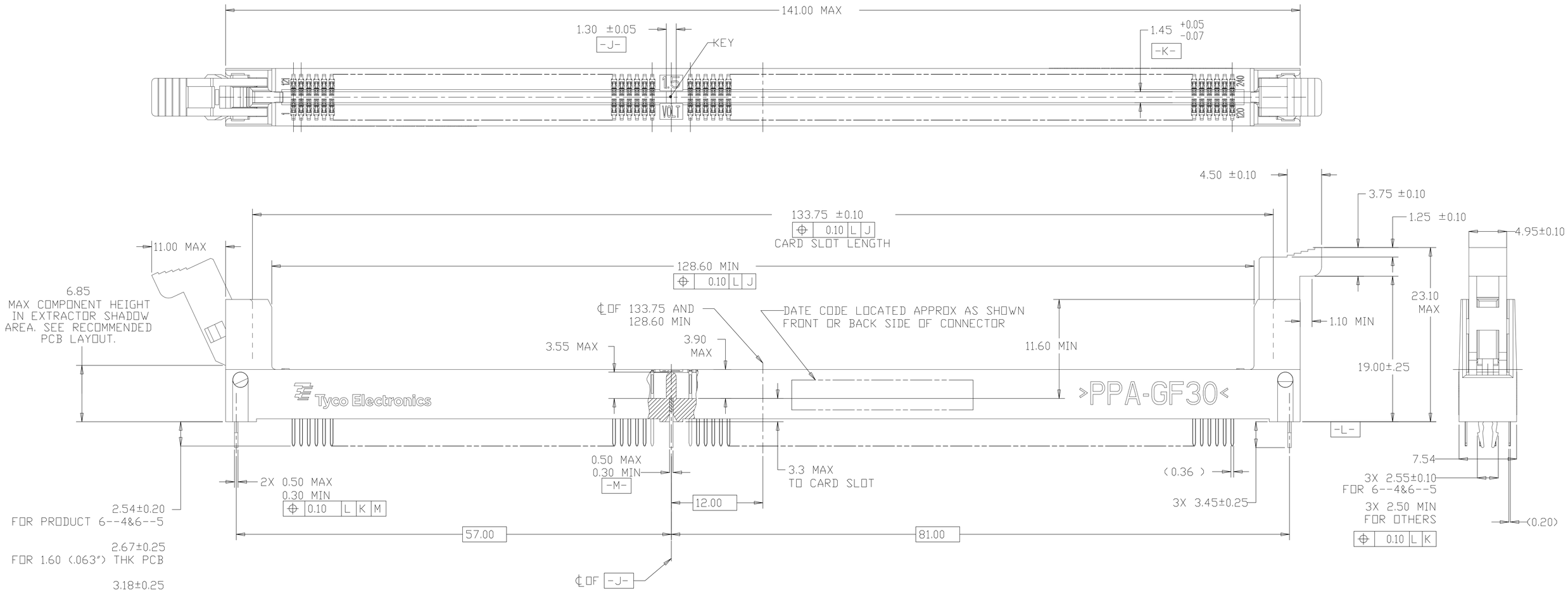

RETENTION BARB TYPE SHOWN ON ALL SHEET UNLESS OTHERWISE NOTED

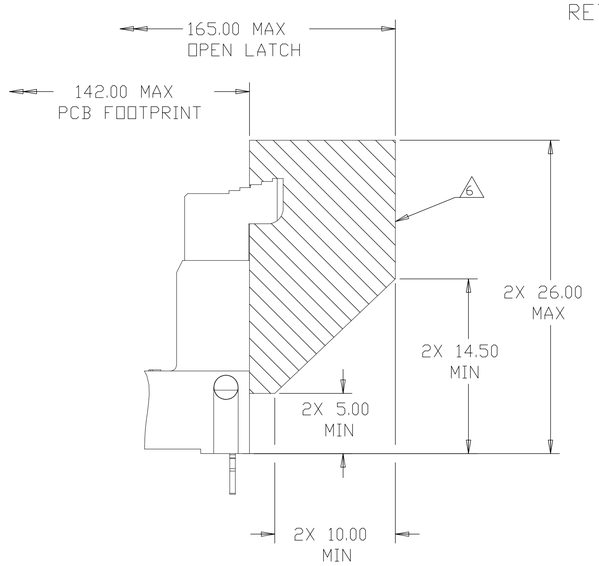

1. MATERIALS:
   - HOUSING: HIGH TEMPERATURE NYLON, UL94 V-0
   - EXTRACTOR: HIGH TEMPERATURE NYLON, UL94 V-0
   - CONTACTS: COPPER ALLOY
   - RETENTION BARB: BRASS, TIN PLATED
2. INTERFACE FINISH:
   - (1) 0.00038 MIN THK GOLD OVER 0.00127 MIN THK NICKEL.
   - (2) 0.00008 MIN THK GOLD OVER 0.00127 MIN THK NICKEL.
   - (3) 0.00076 MIN THK GOLD OVER 0.00127 MIN THK NICKEL.
3. FINISHED HOLE SIZE. 0.15 MAXIMUM ANNULAR RING.
4. KEEP OUT ZONE.
5. KEEP OUT AREA RESERVED FOR SOCKET EXTRACTORS, BOTH ENDS.
6. SOLDERTAIL FINISH:
   - 0.00300 MIN THK MATTE TIN OVER 0.00127 MIN THK NICKEL.
7. LED LOCATION AS APPLICABLE PER CUSTOMER.
8. DATUM -G- IS CONNECTOR SIDE SURFACE OF PCB.

THIS DRAWING IS A CONTROLLED DOCUMENT.

DIMENSIONS: mm

TOLERANCES UNLESS OTHERWISE SPECIFIED:
0 PLC ± -
1 PLC ± 0.5
2 PLC ± 0.13
3 PLC ± 0.013
4 PLC ± 0.0001
ANGLES ± -

MATERIAL 1 | FINISH 2 6

DWN LEO ZHOU 28FEB2007
CHK STEVEN YAO 28FEB2007
APVD STEVEN YAO 28FEB2007
PRODUCT SPEC 108-2256
APPLICATION SPEC 114-13154
WEIGHT -
CUSTOMER DRAWING

TE Connectivity

NAME: SOCKET ASSEMBLY, VERTICAL DDR3 DIMM, SOLDER TAIL, 240 POSITION

SIZE	CAGE CODE	DRAWING NO	RESTRICTED TO
A1	00779	C-1932000	-

SCALE 4:1 | SHEET 1 OF 4 | REV H7

4805 (3/11)

THIS DRAWING IS UNPUBLISHED. RELEASED FOR PUBLICATION - , - .
© COPYRIGHT - By - ALL RIGHTS RESERVED.

LOC	DIST
ES	00

REVISIONS

P	LTR	DESCRIPTION	DATE	DWN	APVD
	-	SEE SHEET 1	-	-	-

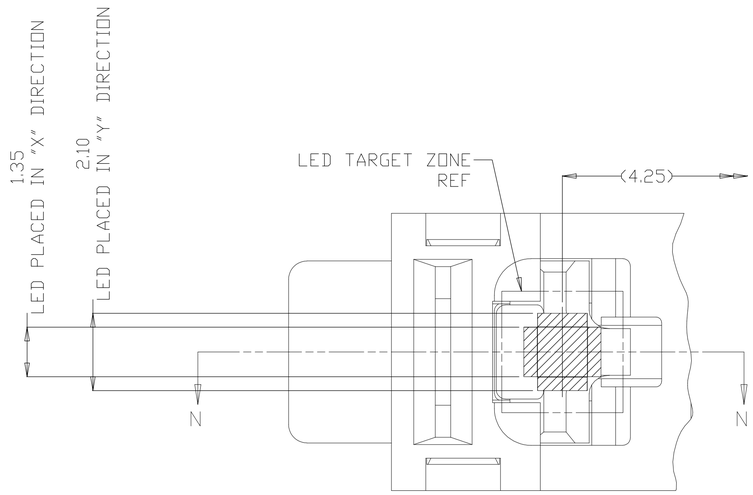

PARTIAL BOTTOM VIEW
SCALE 12:1
7

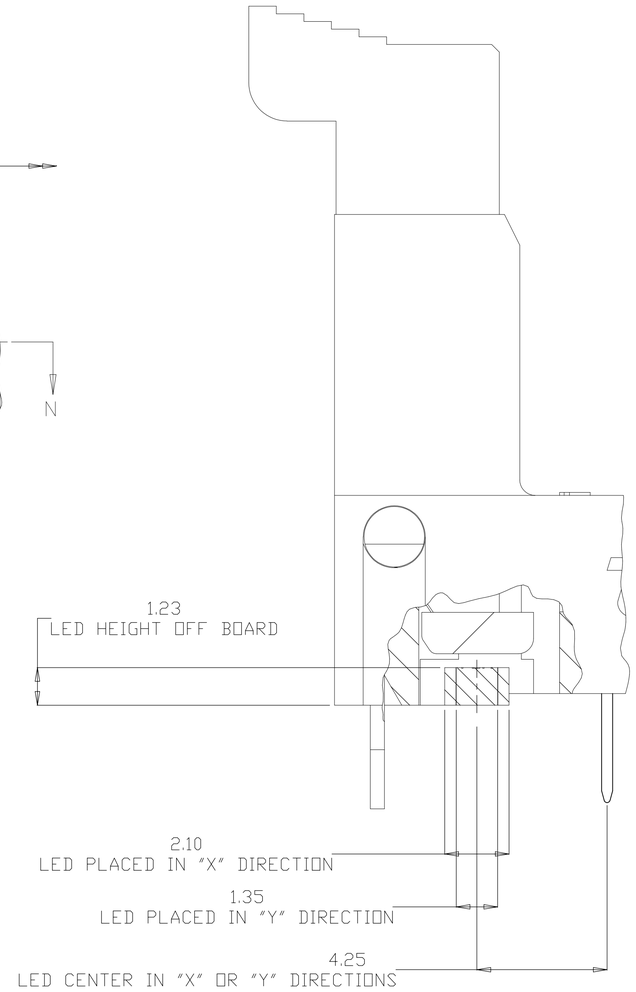

SECTION N-N
SCALE 10:1

HOUSING STYLE	EXTRACTOR COLOR	HOUSING COLOR	CONTACT GOLD INTERFACE	TAIL LENGTH	PART NUMBER
RETENTION BARB	BLACK	BLACK	0.00076 MIN (30u'')	2.54	7-1932000-6
	NATURAL			2.54	7-1932000-5
	NATURAL	BLUE(2935U)	0.00038 MIN(15u'')	2.67	7-1932000-2
	NATURAL	PINK(701C)	0.00008 MIN (3u'', FLASH)	2.54	6-1932000-5
		BLUE(284C)		2.54	6-1932000-4
	BLACK	BLACK	0.00076 MIN (30u'')	4.00	5-1932000-2
				3.18	5-1932000-1
	NATURAL	BLACK		4.00	4-1932000-8
				3.18	4-1932000-7
				2.67	4-1932000-6
	NATURAL	GREEN(368C)	0.00038 MIN (15u'')	2.67	3-1932000-3
		BLUE(284C)		2.67	2-1932000-5
		ORANGE(021C)		2.67	2-1932000-1
	BLACK	BLACK	0.00038 MIN (15u'')	3.18	1-1932000-7
				2.67	1-1932000-6
			0.00008 MIN(3u'')	4.00	1-1932000-5
	NATURAL	BLACK	0.00038 MIN (15u'')	3.18	1-1932000-1
				2.67	1-1932000-0
			0.00008 MIN(3u'')	2.67	1932000-7
	NATURAL	NATURAL	0.00038 MIN (15u'')	4.00	1932000-6
				3.18	1932000-5
				2.67	1932000-4
			0.00008 MIN (3u'', FLASH)	4.00	1932000-3
				3.18	1932000-2
				2.67	1932000-1

THIS DRAWING IS A CONTROLLED DOCUMENT.

DIMENSIONS: mm

TOLERANCES UNLESS OTHERWISE SPECIFIED:
0 PLC ± -
1 PLC ± 0.5
2 PLC ± 0.13
3 PLC ± 0.013
4 PLC ± 0.0001
ANGLES ± -

MATERIAL -
FINISH -

DWN LEO ZHOU 28FEB2007
CHK STEVEN YAO 28FEB2007
APVD STEVEN YAO 28FEB2007
PRODUCT SPEC —
APPLICATION SPEC —
WEIGHT —

TE Connectivity

NAME SOCKET ASSEMBLY, VERTICAL DDR3 DIMM, SOLDER TAIL, 240 POSITION

SIZE A1 | CAGE CODE 00779 | DRAWING NO C-1932000 | RESTRICTED TO —

CUSTOMER DRAWING | SCALE 4:1 | SHEET 2 OF 4 | REV H7

4805 (3/11)

THIS DRAWING IS UNPUBLISHED. RELEASED FOR PUBLICATION - ,- .
© COPYRIGHT - By - ALL RIGHTS RESERVED.

LOC	DIST
ES	00

REVISIONS

P	LTR	DESCRIPTION	DATE	DWN	APVD
	-	SEE SHEET 1	-	-	-

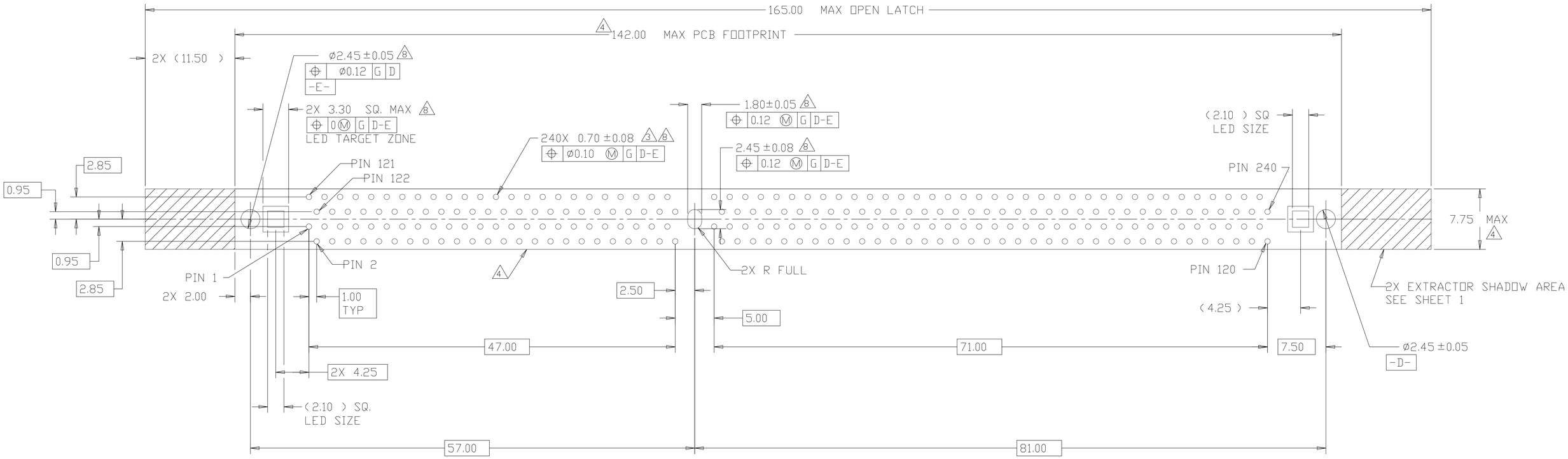

RECOMMENDED PCB LAYOUT
VIEWED FROM CONNECTOR SIDE

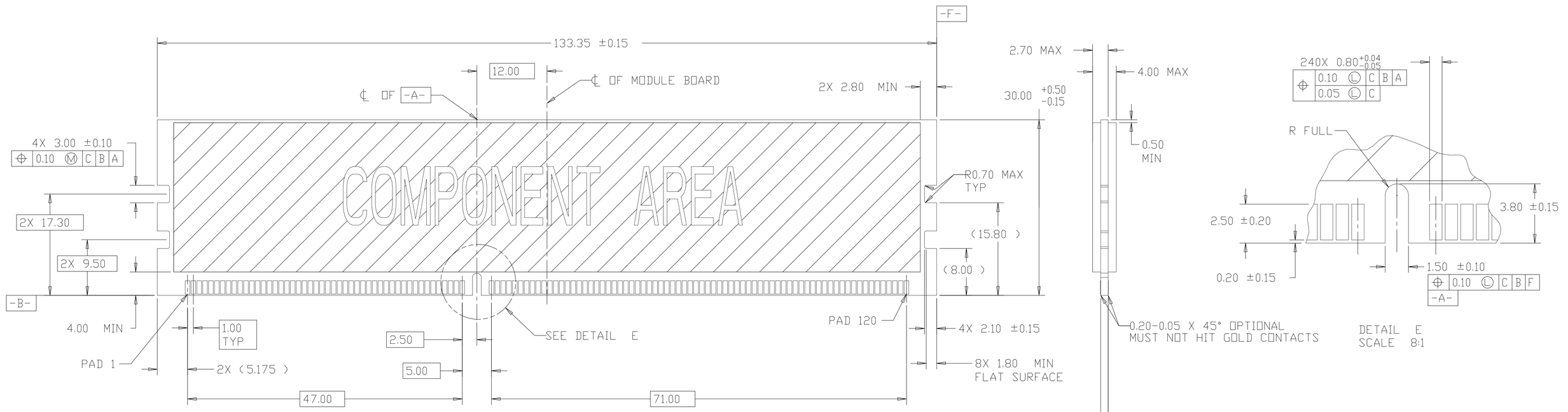

RECOMMENDED MODULE LAYOUT
SCALE 3:1
REFER TO JEDEC MO-269 FOR COMPLETE MODULE DETAILS

DETAIL E
SCALE 8:1

THIS DRAWING IS A CONTROLLED DOCUMENT.	DWN 28FEB2007 LEO ZHOU	TE Connectivity	
DIMENSIONS: mm	CHK 28FEB2007 STEVEN	NAME	SOCKET ASSEMBLY, VERTICAL DDR3 DIMM, SOLDER TAIL, 240 POSITION
TOLERANCES UNLESS OTHERWISE SPECIFIED: 0 PLC ± - 1 PLC ± 0.50 2 PLC ± 0.13 3 PLC ± 0.013 4 PLC ± 0.0001 ANGLES ± -	APVD 28FEB2007 STEVEN YAO	SIZE A1 / CAGE CODE 00779 / DRAWING NO C-1932000	RESTRICTED TO -
MATERIAL - / FINISH -	PRODUCT SPEC - / APPLICATION SPEC - / WEIGHT -	CUSTOMER DRAWING	SCALE 4:1 / SHEET 3 OF 4 / REV H7

4805 (3/11)

THIS DRAWING IS UNPUBLISHED. RELEASED FOR PUBLICATION - ,- .
© COPYRIGHT - By - ALL RIGHTS RESERVED.

LOC	DIST
ES	00

REVISIONS

P	LTR	DESCRIPTION	DATE	DWN	APVD
	-	SEE SHEET 1	-	-	-

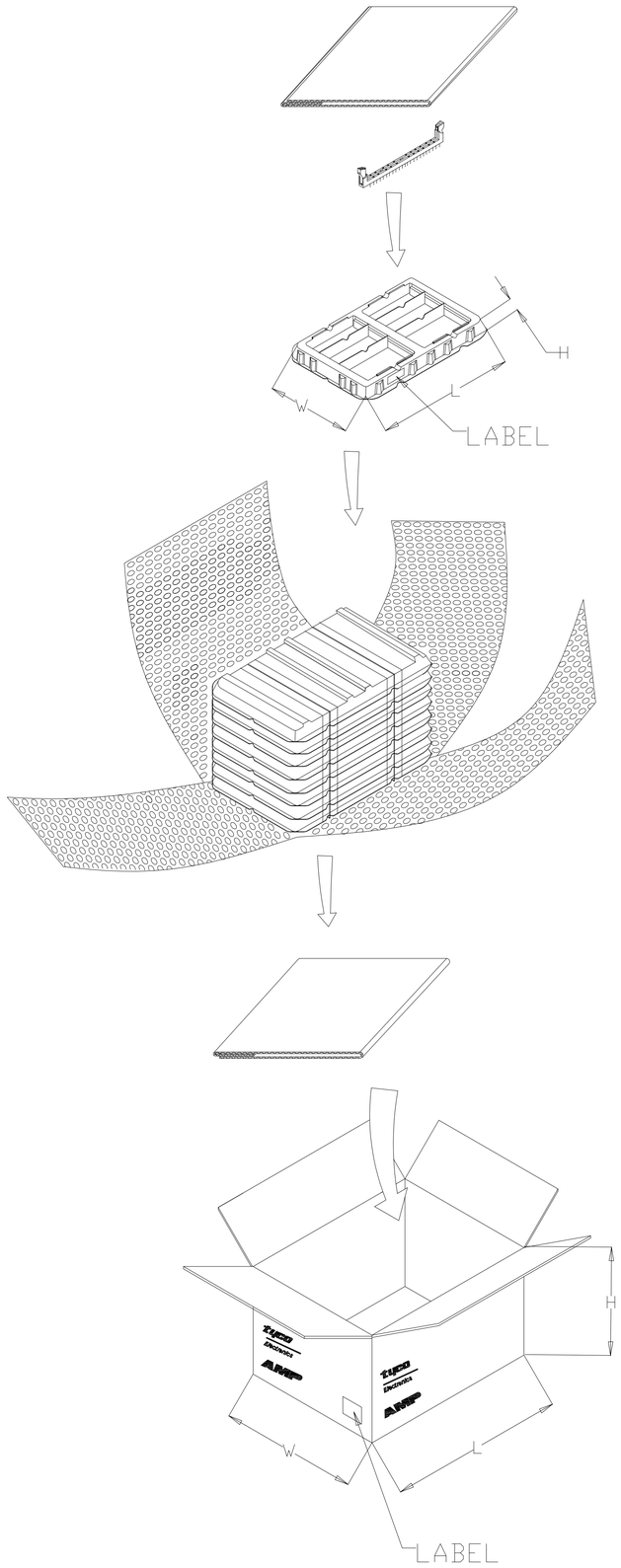

BOTTOM TRAY

TRAY

CARTON

NOTES:

1. MATERIAL:
   1.1 TRAY: PVC
   1.2 SHIPPING CARTON : CORRUGATED FIBERBOARD

2. DIMENSION :
   2.1 TRAY : L=363, W=255, H=33
   2.2 SHIPPING CARTON : L=375, W=265, H=280

3. QUANTITY :
   3.1 PRIMARY PACKING : 50 PCS/TRAY
   3.2 SECONDARY PACKING : 8 TRAY/CARTON(400PCS)

4. WEIGHT :
   4.1 NET WEIGHT : 3.76 KG
   4.2 GROSS WEIGHT: 6.00 KG

THIS DRAWING IS A CONTROLLED DOCUMENT.

DIMENSIONS: mm

TOLERANCES UNLESS OTHERWISE SPECIFIED:

0 PLC	± -
1 PLC	± 0.50
2 PLC	± 0.13
3 PLC	± 0.013
4 PLC	± 0.0001
ANGLES	± -

MATERIAL -

FINISH -

DWN LEO ZHOU 28FEB2007
CHK STEVEN 28FEB2007
APVD STEVEN YAO 28FEB2007

PRODUCT SPEC -

APPLICATION SPEC -

WEIGHT -

TE Connectivity

NAME SOCKET ASSEMBLY, VERTICAL DDR3 DIMM, SOLDER TAIL, 240 POSITION

SIZE	CAGE CODE	DRAWING NO	RESTRICTED TO
A1	00779	C-1932000	-

CUSTOMER DRAWING

SCALE	SHEET	OF	REV
- -	4	4	H7

OCEAN CHIPS
Океан Электроники
Поставка электронных компонентов

Компания «Океан Электроники» предлагает заключение долгосрочных отношений при поставках импортных электронных компонентов на взаимовыгодных условиях!

Наши преимущества:

- Поставка оригинальных импортных электронных компонентов напрямую с производств Америки, Европы и Азии, а так же с крупнейших складов мира;
- Широкая линейка поставок активных и пассивных импортных электронных компонентов (более 30 млн. наименований);
- Поставка сложных, дефицитных, либо снятых с производства позиций;
- Оперативные сроки поставки под заказ (от 5 рабочих дней);
- Экспресс доставка в любую точку России;
- Помощь Конструкторского Отдела и консультации квалифицированных инженеров;
- Техническая поддержка проекта, помощь в подборе аналогов, поставка прототипов;
- Поставка электронных компонентов под контролем ВП;
- Система менеджмента качества сертифицирована по Международному стандарту ISO 9001;
- При необходимости вся продукция военного и аэрокосмического назначения проходит испытания и сертификацию в лаборатории (по согласованию с заказчиком);
- Поставка специализированных компонентов военного и аэрокосмического уровня качества (Xilinx, Altera, Analog Devices, Intersil, Interpoint, Microsemi, Actel, Aeroflex, Peregrine, VPT, Syfer, Eurofarad, Texas Instruments, MS Kennedy, Miteq, Cobham, E2V, MA-COM, Hittite, Mini-Circuits, General Dynamics и др.);

Компания «Океан Электроники» является официальным дистрибьютором и эксклюзивным представителем в России одного из крупнейших производителей разъемов военного и аэрокосмического назначения **«JONHON»**, а так же официальным дистрибьютором и эксклюзивным представителем в России производителя высокотехнологичных и надежных решений для передачи СВЧ сигналов **«FORSTAR»**.

AVIC JONHON

«JONHON» (основан в 1970 г.)

Разъемы специального, военного и аэрокосмического назначения:

(Применяются в военной, авиационной, аэрокосмической, морской, железнодорожной, горно- и нефтедобывающей отраслях промышленности)

«FORSTAR» (основан в 1998 г.)

ВЧ соединители, коаксиальные кабели, кабельные сборки и микроволновые компоненты:

(Применяются в телекоммуникациях гражданского и специального назначения, в средствах связи, РЛС, а так же военной, авиационной и аэрокосмической отраслях промышленности).

FORSTAR®

Телефон: 8 (812) 309-75-97 (многоканальный)
Факс: 8 (812) 320-03-32
Электронная почта: ocean@oceanchips.ru
Web: http://oceanchips.ru/
Адрес: 198099, г. Санкт-Петербург, ул. Калинина, д. 2, корп. 4, лит. А